iflowcontrol

iflowcontrol

Catálogo Técnico 2026

ÍNDICE

01

MEDICIÓN
Página 6

02

CONTROL
Página 24

03 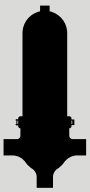

FILTRACIÓN
Página 90

04

AGITACIÓN
Página 124

05 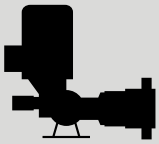

DOSIFICACIÓN
Página 152

06

GOTEO
Página 194

07

VALVULERÍA
Página 204

MEDICIÓN

Sistemas de Medición de agua.

- Contadores chorro único.
- Contadores chorro múltiple.
- Contadores Woltman.
- Contadores electromagnéticos.

VOLVER AL ÍNDICE

MEDICIÓN Y PRECISIÓN EN EL CONTROL DEL AGUA

01 Contador chorro único JS

02 Contadores chorro múltiple WD

03 Contador Woltman MWN

04 Contadores electromagnéticos siemens, Mag8000, FMS

CONTADOR CHORRO ÚNICO JS

El contador JS es un medidor de agua mecánico de chorro único, diseñado para aplicaciones residenciales y comerciales. Su mecanismo de rueda de paletas permite una medición precisa del caudal de agua fría, con una temperatura máxima de hasta 30 °C y una presión de trabajo de hasta 16 bar.

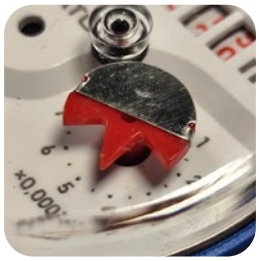

CARACTERÍSTICAS MATERIALES

Cuerpo: Latón.

Tapa/Cierre: Polipropileno técnico resistente.

Mecanismo: Plástico de acetal.

Carátula y Totalizador: Plástico térmico transparente.

CARACTERÍSTICAS DE FUNCIONAMIENTO

Rango de Temperatura: Es apto para la medición de agua fría (0.1ºC a 30ºC)

Presión Máxima: rango de presión de trabajo de 0.3 a 16 bar.

Montaje: El diseño permite el montajes verticales o inclinados.

MODELOS

CÓDIGO	MEDIDA	CONEXIÓN	Q M3	L (MM)	UDS. CAJA	PVP (€)
10001007	13	3/4"-7/8"	1.5	110	25	**38**
10001008	15	3/4"	1.5	110	25	**38**
10001009	20	1"	2.5	130	25	**60**

ACCESORIOS

EMISOR DE PULSOS JS		
CÓDIGO	MODELO	PVP (€)
10013013	EMISOR	**42**

TOTALIZADOR DE PULSOS		
CÓDIG	MODELO	PVP (€)
10011043	TOTALIZADOR	**99**

RACORES
VER PÁGINA

PÉRDIDA DE CARGA

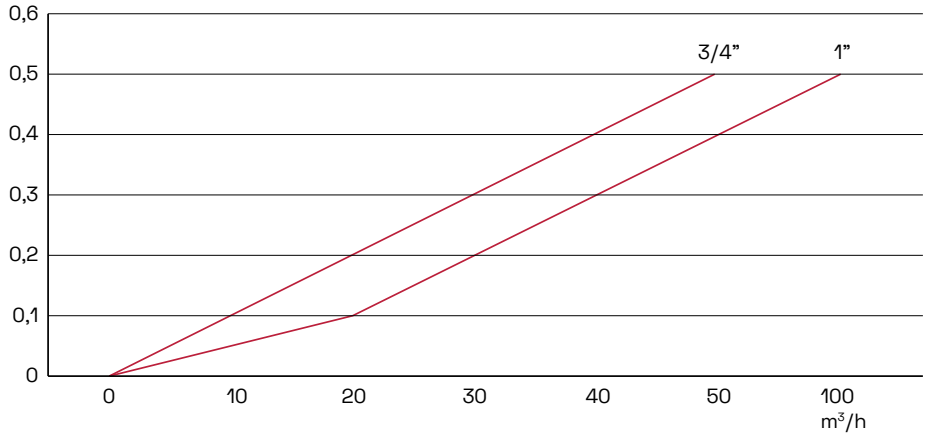

CAUDAL

Nominal diameter	DN	mm	13	15	20
Caudal permanente	Q3	m3/h	1,6	1,6	2,5
Caudal de sobrecarga flow	Q4	m3/h	2	2	3,125
Caudal de transicion	Q2	dm3/h	16	16	25
Caudal minimo	Q1	dm3/h	10	10	16
Caudal de arranque	–	dm3/h	5	6	6

DIMENSIONES

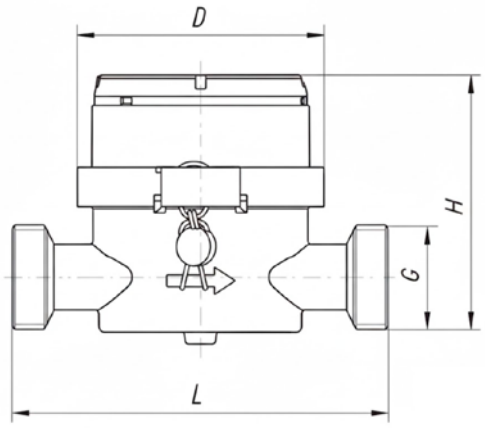

MEDIDA	G	H	L	D	KG
13	3/4”-7/8”	68,5	110	72	0,5
15	3/4”	68,5	110	72	0,5
20	1”	68,5	130	72	0,6

Medidas en mm

DN	CAUDAL PERMA-NENTE	CAUDAL DE SOBRECARGA	CAUDAL DE TRANSICION	CAUDAL MINIMO	CAUDAL DE ARRANQUE
mm	Q3	Q4	Q2	Q1	–
	m3/h	m3/h	dm3/h	dm3/h	dm3/h
13	1,6	2	16 40	20 25	5
15	1,6	2	16 41	10 26	6
20	2,5	3,125	25 63	16 40	6

CONTADOR CHORRO MÚLTIPLE WD

El contador de chorro múltiple WD es un medidor de agua robusto y preciso, ideal para aplicaciones residenciales e industriales. Su diseño divide el flujo en múltiples chorros para accionar una turbina, asegurando una medición estable y fiable incluso ante caudales fluctuantes.

CARACTERÍSTICAS MATERIALES

Cuerpo: Latón de alta durabilidad.

Mecanismo: Plástico de acetal de alta resistencia.

Carátula y Totalizador: Plástico térmico transparente, resistente a impactos y altas temperaturas.

CARACTERÍSTICAS DE FUNCIONAMIENTO

Temperatura de Operación: Admite agua fría hasta 30 °C

Presión Máxima de Trabajo: Soporta hasta 16 bar

Totalizador: IP68 , de 5 digitos, tipo seco con transmisión magnética, hermético y orientable 360°.

Preparado para emisor: Compatible con sistemas de impulsos reed.

MODELOS

CÓDIGO	MEDIDA	CONEXIÓN	Q M3	L (MM)	UDS. CAJA	PVP (€)
10002040	20	3/4”	2.5	190	10	**71**
10002041	25	1”	3.5	260	5	**122**
10002042	30	1-1/4”	6	260	5	**139**
10002043	40	1-1/2”	10	300	4	**231**
10002044	50	2”	15	300	1	**260**

ACCESORIOS

EMISOR DE PULSOS WD		
CÓDIGO	MODELO	PVP (€)
10013019	EMISOR REED WD	**42**

TOTALIZADOR DE PULSOS		
CÓDIGO	MODELO	PVP (€)
10011043	TOTALIZA-DOR	**99**

RACORES
VER PÁGINA

PÉRDIDA DE CARGA

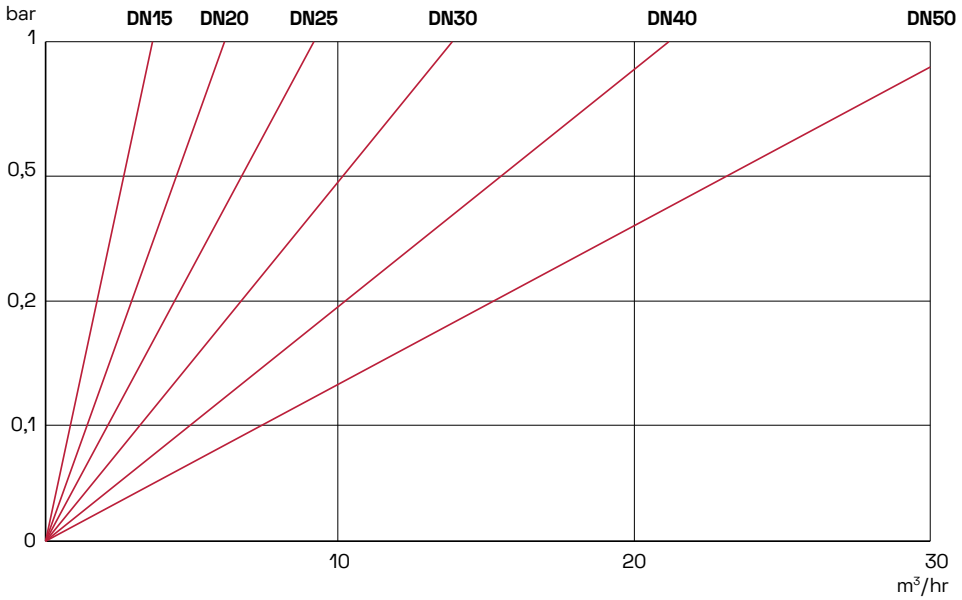

DIMENSIONES

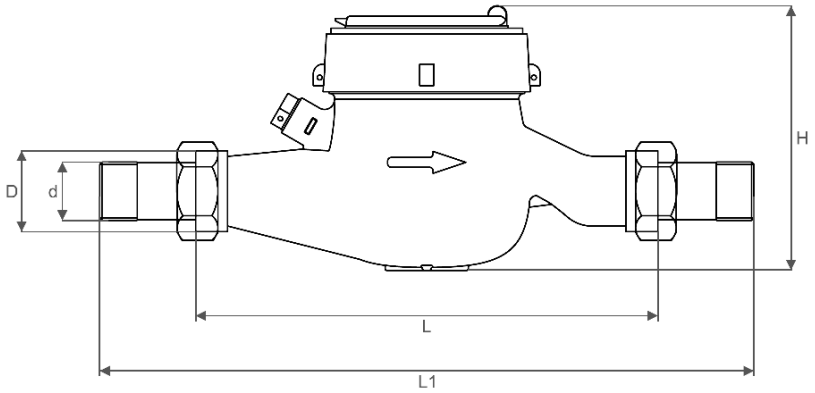

DN	L	L1	D	D	H
20	190	294	G1B	R*/	107,5
25	260	380	G1'/<B	R1	117,5
32	260	384	G1'/zB	R1'/4	117,5
40	300	431	G2B	R1'/z	141,5
50	300	448	G2'/zB	R2	177

CAUDAL

DN	CONEXIÓN	CAUDAL DE SOBRECARGA	CAUDAL PERMANENTE	CAUDAL DE TRANSICION	CAUDAL MINIMO
		Q4 m3/h	Q3 m3/h	Q2 dm3/h	Q1 dm3/h
20	3/4"	5	4	0,032	0,02
25	1"	7,88	6,3	0,0504	0,0315
32	1-1/4"	12,5	10	0,08	0,05
40	1-1/2"	20	16	0,128	0,08
50	2"	31,3	25	0,2	0,125

CONTADOR WOLTMAN MWN

Los contadores tipo Woltman se utilizan cuando se trata de registrar grandes caudales con un perfil relativamente constante. La turbina optimizada desde el punto de vista hidrodinámico funciona de forma fiable incluso con caudales reducidos.

CARACTERÍSTICAS MATERIALES

Cuerpo: Fundición Dúctil con Revestimiento Epoxi

Turbina o Hélice Plástico: Policarbonato, Polipropileno, Inox 316

Totalizador: Policarbonato

Rodillos de Lectura: Plástico técnico

Mecanismo de Transmisión: Imanes (para transmisión magnética seca)

CARACTERÍSTICAS DE FUNCIONAMIENTO

Tipo de Medición: Flujo a través de una turbina con eje paralelo.

Registro: Seco (separado del agua) con protección IP65.

Conexión: Bridas

Presión Máxima: 16 bar

MODELOS

CÓDIGO	MEDIDA	CONEXIÓN	Q M3	L(MM)	UDS. CAJA	PVP (€)
10003036	50	2”	25	200	1	**379**
10003037	65	2-1/2”	30	200	1	**398**
10003038	80	3”	40	225	1	**447**
10003039	100	4”	80	250	1	**501**
10003040	125	5”	100	250	1	**671**
10003041	150	6”	160	300	1	**780**
10003042	200	8“	200	350	1	**1.022**
10003043	250	10”	300	450	1	**1.624**

ACCESORIOS

EMISOR REED MWN

CÓDIGO	MODELO	PVP (€)
10013012	EMISOR REED	**52**

VÁLVULAS DE MARIPOSA

VER PÁGINA

PREFILTROS DE CESTO

VER PÁGINA

PÉRDIDA DE CARGA

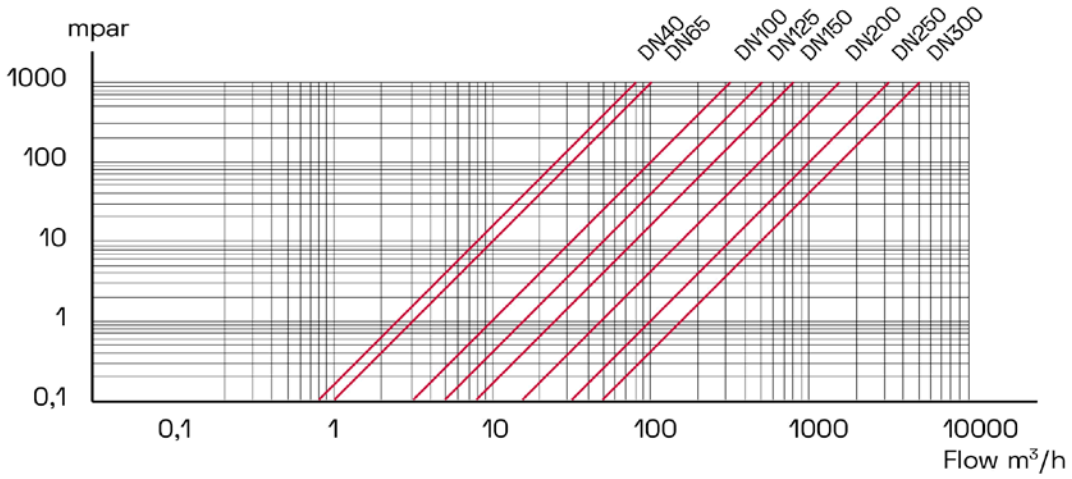

CAUDAL

DN	CAUDAL PERMA-NENTE	CAUDAL DE SOBRECARGA FLOW	CAUDAL DE TRANSICION	CAUDAL MINIMO	CAUDAL DE ARRANQUE
	Q3 m3/h	Q4 m3/h	Q2 dm3/h	Q1 dm3/h	–
50	40	50	0,64	0,4	0,15
65	63	78,75	0,806	0,504	0,2
80	100	125	1	0,625	0,25
100	160	200	1,28	0,8	0,25
125	250	312,5	2,5	1,563	0,5
150	400	500	3,2	2	1,0
200	630	787,5	8,064	5,04	1,5
250	1000	1250	16	10	3
300	1600	2000	20,48 25,6	12,8 16	8

DIMENSIONES

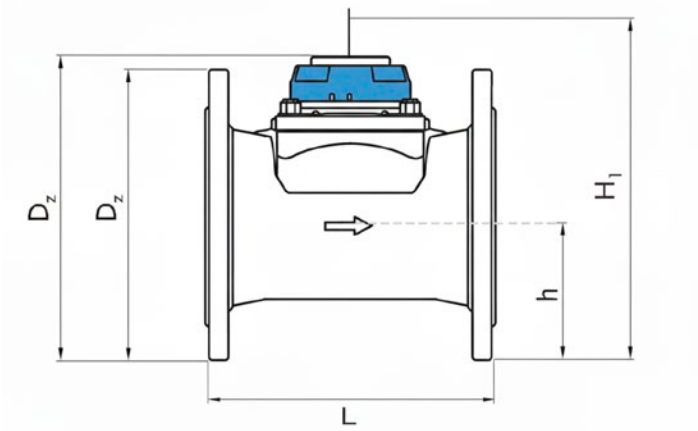

DN	L	h	H	H_1	D_z	KG
50	200	72	187	287	165	9,9
65	200	83	197	297	185	10,6
80	225	95	219	239	200	13,3/13,8***
100	250	105	229	349	220	15,6
125	250	120	257	377	250	18,1
150	300	135	357	582	285	40,1
200	350	160	382	607	340	51,1
250	450	193	427	652	400	75,1
300	500	230	497	722	460	103,1

CONTADOR ELECTROMAGNÉTICO IPERL

iPERL ofrece una precisión de medida inigualable con un ratio R800 para todos sus tamaños entre DN15 y 40, A diferencia de otros sensores de medida estáticos, iPERL utiliza la tecnología de campo magnético remanente que ofrece un rango de medida lineal incluso en caudales de trabajo muy bajos.

CARACTERÍSTICAS MATERIALES

Carcasa Externa: Termoplástico.

Cuerpo/Medidor: composite.

Tubo de Flujo: Aleación de sulfuro de polifenileno.

CARACTERÍSTICAS DE FUNCIONAMIENTO

Flexibilidad de Instalación: Ofrece un rendimiento metrológico constante.

Detección de Flujo: dispone de un sistema de detección automática de la dirección del flujo.

Comunicación Inteligente: tecnología radio de bajo consumo en 868 MHz o 433 MHz.

Rangos de Operación: La presión máxima de trabajo es de 16 bar.

MODELOS

CÓDIGO	MEDIDA	CONEXIÓN	Q M3	L (MM)	UDS. CAJA	PVP (€)
10004059	20	3/4”	2.5	190	**1**	**391**
10004055	25	1”	3.5	260	**1**	**440**
10004056	30	1-1/4”	6	260	**1**	**517**
10004057	40	1-1/2”	10	300	**1**	**550**

ACCESORIOS

RACORES

VER PÁGINA

PÉRDIDA DE CARGA

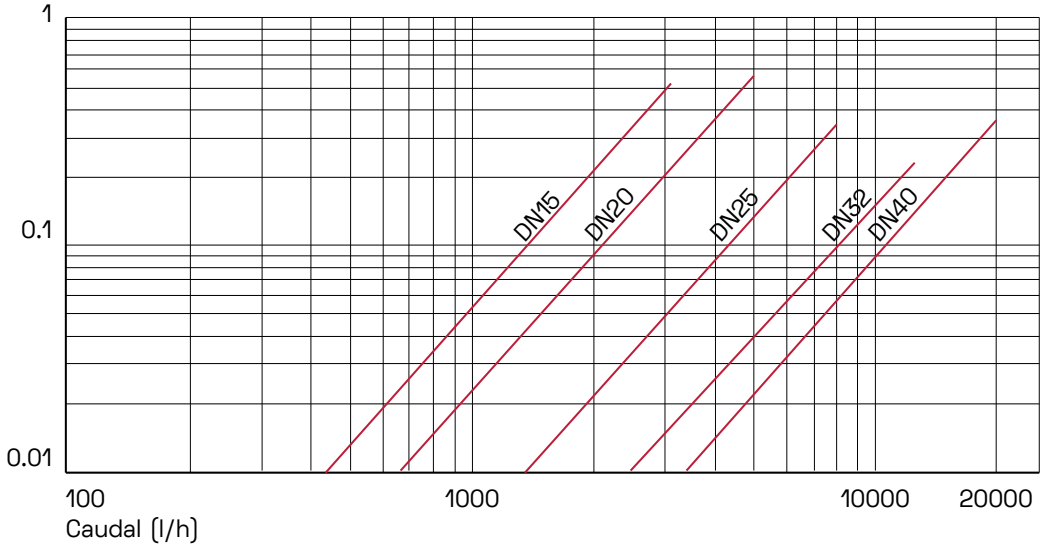

CAUDAL

DN	CAUDAL PERMANENTE	CAUDAL DE ARRANQUE	RATIO "R"	CAUDAL MÁXIMO	CAUDAL MÍNIMO	CAUDAL DE TRANSICIÓN
	Q3 m3/h	l/h		Q4 m3/h	Q1 l/h	Q2 l/h
15	2,5	1	800	3,125	3,13	5
20	4	1,6	800	5	5	8
25	6,3	2,5	800	7,875	7,88	12,6
32	10	4	800	12,5	12,5	20
40	16	6,4	800	20	20	32

DIMENSIONES

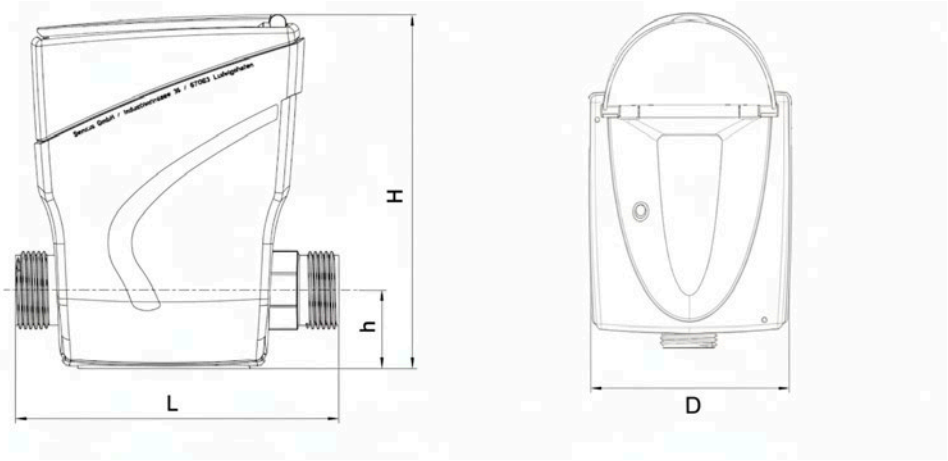

DN	CONEXIÓN	L	D	H	H	KG
20	1"	190	94	120	**26**	**0,85**
25	1¼"	260	114	138	**40**	**1,65**
32	1½"	260	114	138	**40**	**1,65**
40	2"	300	114	138	**40**	**1,75**

CONTADOR ELECTROMAGNÉTICO MAG 8000

El caudalímetro electromagnético MAG8000 es un medidor electromagnético especialmente diseñado para control y monitorización de redes de agua potable y de regadío, con la ventaja de ser un equipo alimentado por pilas y paso interno libre.

CARACTERÍSTICAS MATERIALES

Cuerpo (Sensor): Acero al carbono y pintura epoxi, bridas PN10 o PN16

Recubrimiento interno: EPDM y electrodos Hastelloy

Tapa/Cierre : Acero inoxidable (AISI 316)

Mecanismo: Alimentación con pilas de litio

CARACTERÍSTICAS DE FUNCIONAMIENTO

Precisión: 0,4%

Bridas: DIN 50-600 (otros estándares de brida disponibles bajo pedido)

Convertidor Alimentación: Pilas de litio con duración de 5 años.

Dos salidas de pulsos pasivos

MODELOS

MEDIDA	CAUDAL MINIMO	CAUDAL MAXIMO	CÓDIGO (PN16)	PVP (€) (PN16)	CÓDIGO (PN10)	PVP (€) (PN10)
50	3,5	35	**10004024**	**3822**		
65	6	60	**10004025**	**3837**		
80	9	90	**10004026**	**3852**		
100	14	142	**10004027**	**3916**		
125	22	221	**10004028**	**4187,49**		
150	31	318	**10004029**	**4433**		
200	56	565	**10004030**	**4850**	**10004100**	**4768**
250	88	883	**10004031**	**5476**	**10004101**	**5334,74**
300	127	1272	**10004032**	**6993**	**10004102**	**6766,52**
350	173	1732	**10004033**	**9991**	**10004103**	**9694,31**
400	226	2260	**10004034**	**12103**	**10004104**	**11690**
500	353	3500	**10004036**	**15994**	**10004105**	**15488**

PÉRDIDA DE CARGA

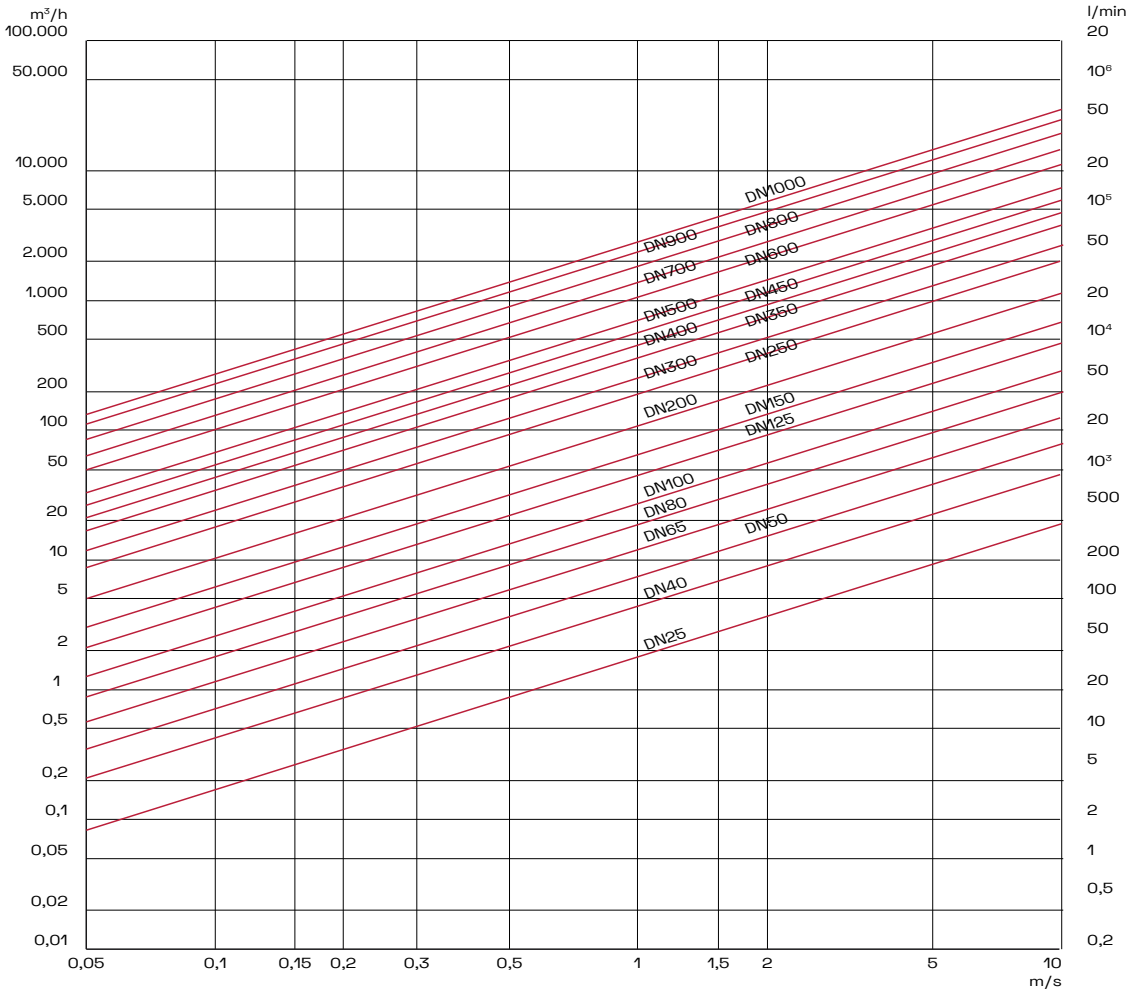

DIMENSIONES

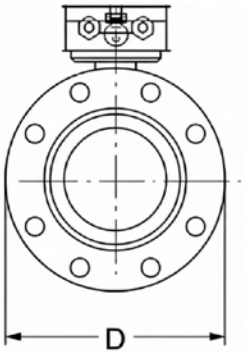

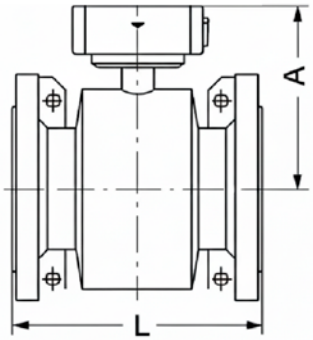

DN	A	L	D	KG
50	195	200	42	11
65	201	200	55	13
80	207	200	67	15
100	214	250	81	17
125	224	250	101	22
150	239	300	131	28
200	264	350	169	50
250	291	450	212	71
300	317	500	265	88
350	369	550	350	111
400	394	600	400	126
450	425	600	450	175
500	450	600	500	225

CONTADOR ELECTROMAGNÉTICO FMS

El caudalímetro Siemens FMS es un sensor de caudal electromagnético diseñado para satisfacer las necesidades de las aplicaciones de aguas subterráneas, agua potable, aguas residuales y lodos residuales.

CARACTERÍSTICAS MATERIALES

Cuerpo: Acero al carbono

Recubrimiento interno: EPDM y electrodos Hastelloy

Tapa/Cierre (Caja del Transmisor): Plastico técnico

Carátula y Totalizador: Pantalla de cristal líquido (LCD)

CARACTERÍSTICAS DE FUNCIONAMIENTO

Diámetros de DN 15 a DN 2000

Bridas de unión EN 1092-1 (DIN 2501), ANSI, AWWA, AS y JIS

Opción de verificación para facturación de consumos de agua

MODELOS

MEDIDA	CAUDAL MINIMO	CAUDAL MAXIMO	CÓDIGO (PN16)	PVP (€) (PN16)	CÓDIGO (PN10)	PVP (€) (PN10)
50	3,5	35	**10004110**	**1590**		
65	6	60	**10004111**	**1608**		
80	9	90	**10004112**	**1626**		
100	14	142	**10004113**	**1695**		
125	22	221	**10004114**	**1986**		
150	31	318	**10004115**	**2246**		
200	56	565	**10004117**	**2698**	**10004116**	**2603**
250	88	883	**10004119**	**3368**	**10004118**	**3214**
300	127	1272	**10004121**	**5003**	**10004120**	**4755**
350	173	1732	**10004123**	**6845**	**10004122**	**6549**
400	226	2260	**10004125**	**7646**	**10004124**	**7266**
450	280	2800	**10004127**	**8284**	**10004126**	**7963**
500	353	3500	**10004129**	**9200,17**	**10004128**	**8667**
10004053		Metro de cable especial para electrodo				**23**
10004142		Electronica FMT020 115-230V AC 50/60 HZ				**1837**
10004143		Electronica FMT020 11-30V DC/11-24V AC 50/60 HZ				**1837**
10004144		Kit montaje Mural FMT020				**304**
10004145		Kit sumergible IP 68 FMT020				**186**

PÉRDIDA DE CARGA

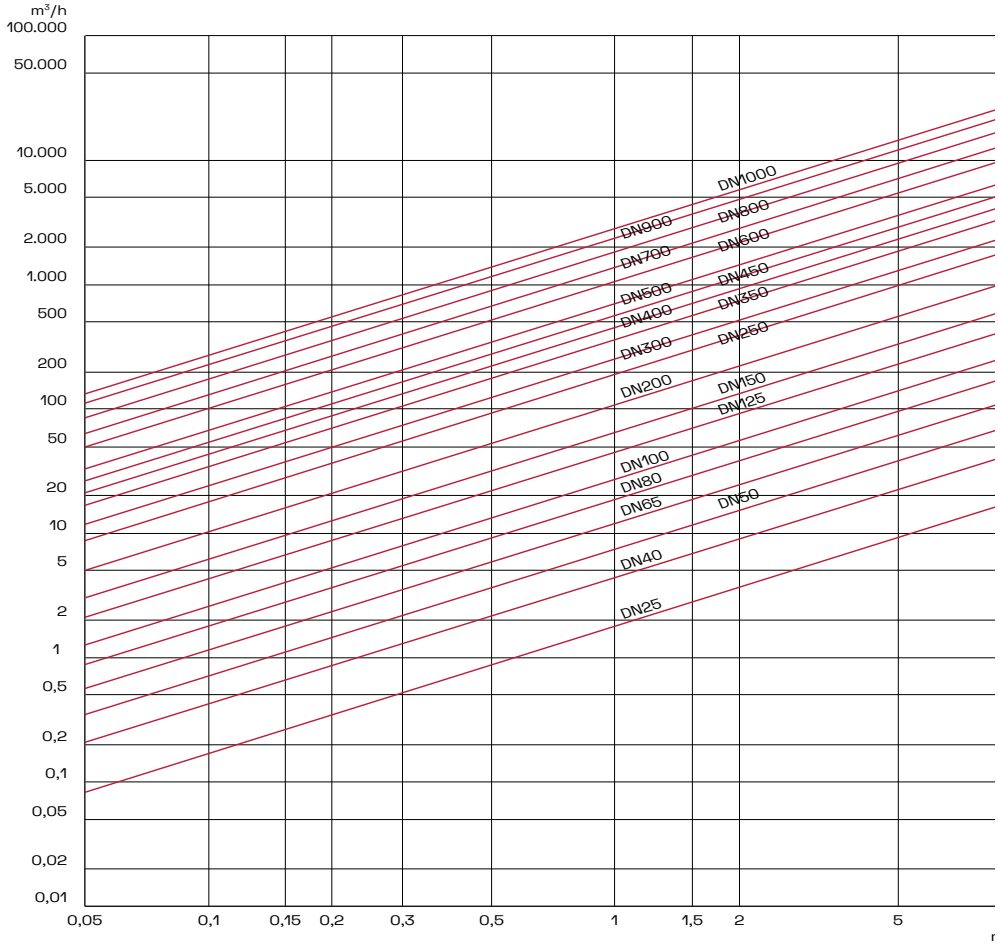

DIMENSIONES

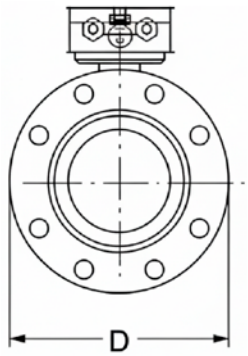

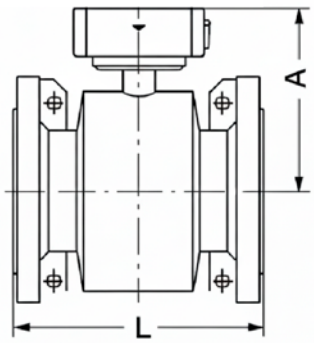

DN	A	L	D	KG
50	195	200	42	11
65	201	200	55	13
80	207	200	67	15
100	214	250	81	17
125	224	250	101	22
150	239	300	131	28
200	264	350	169	50
250	291	450	212	71
300	317	500	265	88
350	369	550	350	111
400	394	600	400	126
450	425	600	450	175
500	450	600	500	225

RACOR DE CONEXIÓN

El racor de conexión es una pieza que permite acoplar el contador de agua a la tubería de la instalación. Se compone de tres piezas fundamentales: una rosca macho que se conecta a la tubería, una rosca hembra (tuerca loca) que se rosca al cuerpo del contador y una junta tórica.

CARACTERÍSTICAS MATERIALES

Material: Latón

Junta: EPDM

CARACTERÍSTICAS DE FUNCIONAMIENTO

La tuerca loca aprieta la rosca contra el cuerpo del contador para sellar la junta y que previene fugas

Permite instalar o reemplazar el contador de forma sencilla y rápida, sin necesidad de cortar o soldar las tuberías

Disponible desde 1/2 pulgada (1/2") hasta 2 pulgadas (2")

MODELOS

CÓDIGO	ROSCA MACHO	ROSCA HEMBRA	PVP (€)
10011026	1/2"	7/8"	**4**
10011027	1/2"	3/4"	**4**
10011029	3/4"	1"	**6**
10011030	1"	1-1/4"	**11**
10011031	1-1/4"	1-1/2"	**17**
10011032	1-1/2"	2"	**22**
10011033	2"	2-1/2"	**56**

ARTÍCULOS RELACIONADOS

CONTADOR CHORRO UNICO

VER PÁGINA

CONTADOR CHORRO MULTIPLE

VER PÁGINA

DIMENSIONES

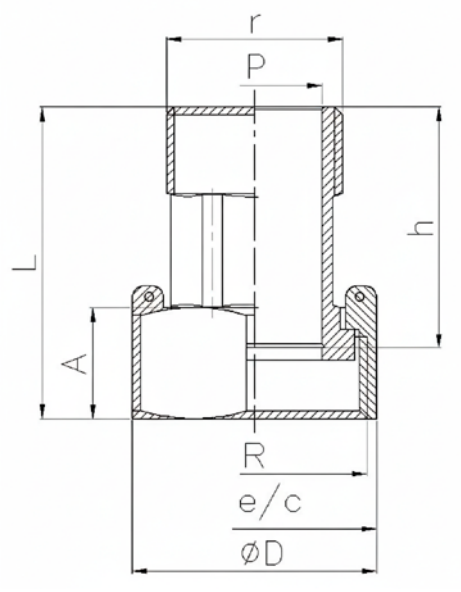

r	R	ØP	h	A	L	TUERCA	ØD	PESO (KG)
1/2”	3/4”	14	37,5	15	46,5	29	32	0,07
3/4”	1”	20	45,5	17	56,5	36	40,5	0,115
1”	1 1/4”	26	45,5	20,5	59,5	46	52	0,205
1 1/4”	1 1/2”	33	55,5	22,5	69,5	52,5	59	0,32
1 1/2”	2”	39	65,5	24	80	65,5	70	0,495

TOTALIZADOR DE PULSOS

El totalizador de pulsos digital está diseñado para el conteo de impulsos en entornos industriales, permitiendo registrar eventos como pulsos de flujo, ciclos de máquina o señales binarias.

CARACTERÍSTICAS MATERIALES

Carcasa: Plástico técnico

Pantalla: LCD

Terminales: Bornes de tornillo tipo panel

Protección: Frente de panel IP66

CARACTERÍSTICAS DE FUNCIONAMIENTO

Rango de conteo: 0 – 99 999 999 impulsos (8 dígitos)

Velocidad máxima de entrada: Hasta 1 kHz (0,5 ms ancho mínimo de pulso)

Modo de operación: Conteo ascendente (UP), con reinicio manual o externo

Temperatura de trabajo: –10°C a +55°C (sin condensación)

Aplicaciones: Registro de impulsos en sistemas de flujo en riego, maquinaria industrial

MODELOS

CÓDIGO	MODELO	PVP (€)
10011043	TOTALIZADOR IFLOWCONTROL	**99**

ARTÍCULOS RELACIONADOS

CONTADOR CHORRO UNICO

VER PÁGINA

CONTADOR CHORRO MULTIPLE

VER PÁGINA

DIMENSIONES

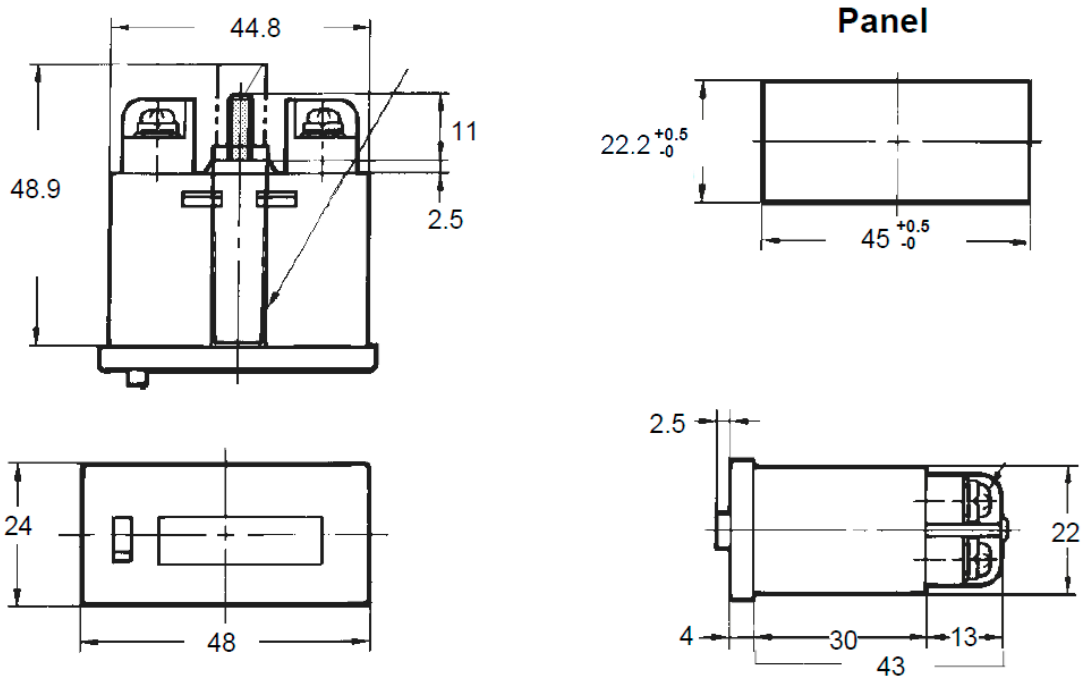

ESQUEMA DE CONEXIÓN

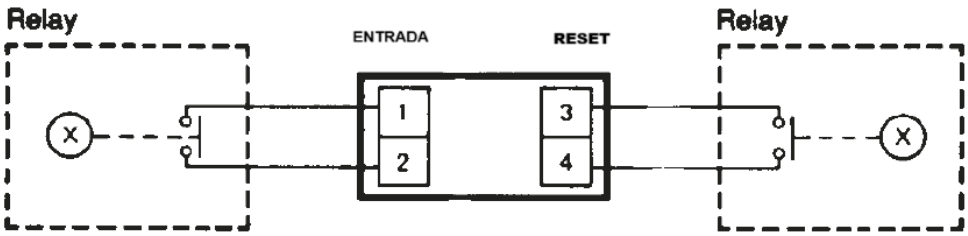

CONTROL

Sistema de control hidráulico y eléctrico.

- Válvulas hidráulicas
- Solenoides y pilotos
- Programadores de riego
- Conexiones de mando hidráulico

VOLVER AL ÍNDICE

SOLUCIONES PARA CONTROL Y REGULACIÓN

01 Válvulas hidráulicas de pistón
Serie - D

02 Válvulas de diafragma
Raphael

03 Solenoides plásticos y metal
Iflowcontrol

04 Programadores de riego Galcon
y sistema monocable
Iflowcontrol

VÁLVULA HIDRÁULICA HV-100

La válvula hidráulica de pistón HV-100 es una hidráulica de paso directo, su cámara de membrana y pistón hace que pueda regular de forma muy estable. La forma del cuerpo permite el paso recto y hace que una vez levantado el pistón la pérdida de carga sea mínima comparación con los diseños tradicionales de membrana de diafragma.

CARACTERÍSTICAS MATERIALES

Conexiones: Rosca Hembra BSP

Cuerpo/tapa: Poliamida reforzada con vidrio

Material de la membrana: (NBR) reforzado con nailon.

Muelle: Acero inoxidable

Tornillería de tapa: Acero inoxidable

CARACTERÍSTICAS DE FUNCIONAMIENTO

Presión operativa: 0,5 a 8 bar

Presión Máxima: 10 bar

Opera desde caudales muy bajos (goteo) hasta caudales máximos con regulación estable, sin efectos de fluctuaciones.

MODELOS

CÓDIGO	MEDIDA	CONEXIÓN	L (MM)	UDS. CAJA	PVP (€)
11034034	40	1-1/2" ROSCA	226	6	**65**
11034035	50	2" ROSCA	230	6	**67**
11034036	80	3" ROSCA	320	1	**102**
11034037	80	3"D BRIDA	320	1	**150**
11034041	80	3" BRIDA	350	1	**195**
11034038	100	4" BRIDA	350	1	**220**
11034042	125	5"D BRIDA	350	1	**315**
11034039	125	5"BRIDA	350	1	**450**
11034040	150	6" BRIDA	436	1	**470**
11034043	200	8"D BRIDA	438	1	**590**

ACCESORIOS

CÓDIGO	BAR	PVP (€)
11022036	0.8-6.5	**58**
11022053	0.5-3	**58**

VÁLVULA SAGIV		
CÓDIGO	MODELO	PVP (€)
11028052	1/8"	**14.5**

SOLENOIDE LARGA DISTANCIA		
CÓDIGO	VOLTAJE	PVP (€)
11021039	LATCH	**48**
11021038	24/AC-DC	**52**

PÉRDIDA DE CARGA

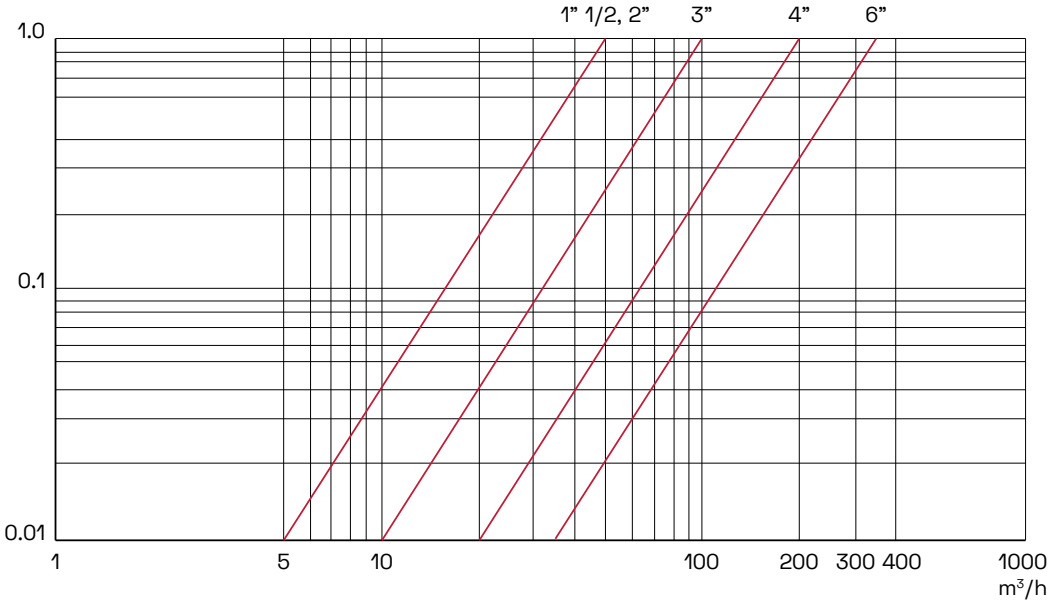

DIMENSIONES

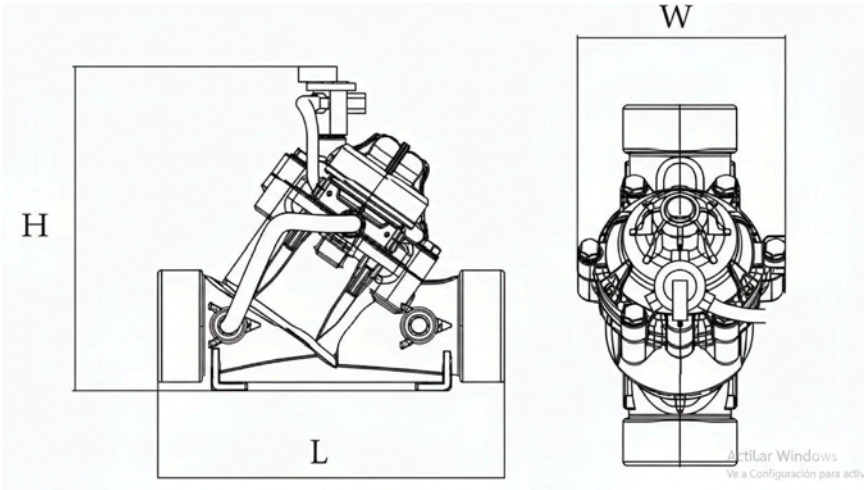

MEDIDA	H (MM)	L (MM)
1-1/2"	150	226
2"	200	230
3"	250	320
3"D BR	280	320
3" BR	300	350
4" BR	300	350
5"D BR	300	350
5" BR	300	350
6" BR	430	436
8"D BR	430	438

VÁLVULA HIDRÁULICA RAPHAEL

La válvula Raphael de diafragma es una válvula de control hidráulica diseñada para regular el flujo y la presión en sistemas de distribución de agua y riego. Está construida generalmente en fundición dúctil con revestimiento anticorrosivo reforzado y se compone de cuerpo, tapa y un diafragma. Este diseño opera sin muelle.

CARACTERÍSTICAS MATERIALES

Cuerpo y la tapa: de la válvula están fabricados en fundición dúctil con un revestimiento anticorrosivo de pintura Epoxi.

Diafragma: es de caucho reforzado EPDM.

La tornillería y elementos de fijación acero galvanizado.

CARACTERÍSTICAS DE FUNCIONAMIENTO

Es una válvula de control hidráulico diseño en línea y en ángulo.

Conexiones disponibles: Roscada y Brida.

Presiones de trabajo: PN10 y PN16

Apta para su uso con pilotos y accesorios para funciones de seguridad.

MODELOS

CÓDIGO	MEDIDA	CONEXIÓN	PN	PVP (€)
11036001	25	1" ROSCA	16	**80**
11036002	40	1-1/2" ROSCA	16	**98**
11036003	50	2" ROSCA	16	**100**
11036004	65	2-1/2 ROSCA	16	**193**
11036005	80	3" ROSCA	16	**211**
11036006	80	3"D BRIDA	16	**217**
11036007	80	3" BRIDA	16	**258**
11036009	100	4"D BRIDA	16	**334**
11036008	100	4" BRIDA	16	**380**
11036010	125	5" BRIDA	16	**597**
11036011	150	6"D BRIDA	16	**680**
11036012	150	6" BRIDA	16	**820**
11036013	200	8" BRIDA	16	**1645**
11036014	250	10" BRIDA	16	**2778**
11036015	300	12" BRIDA	16	5790

PÉRDIDA DE CARGA

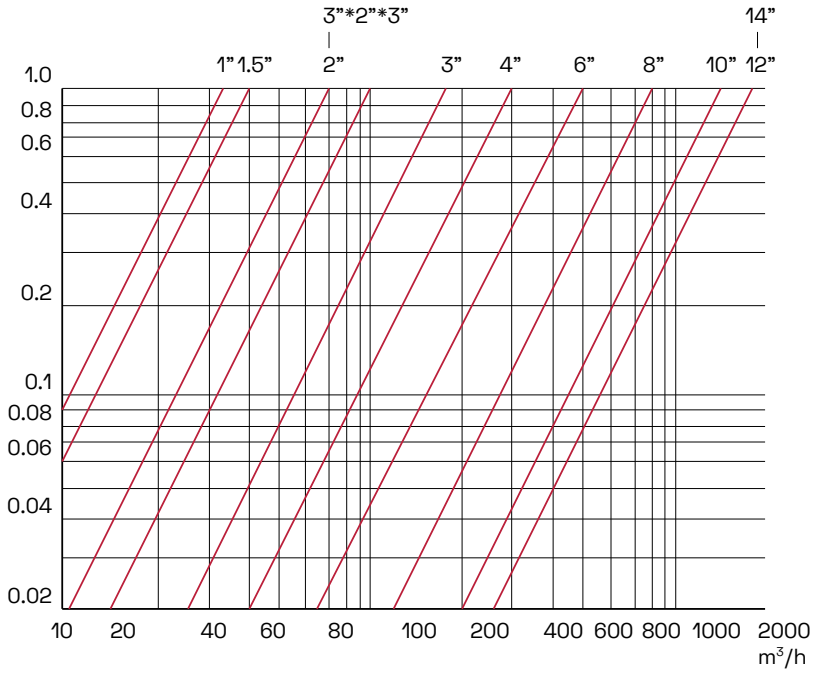

DIMENSIONES

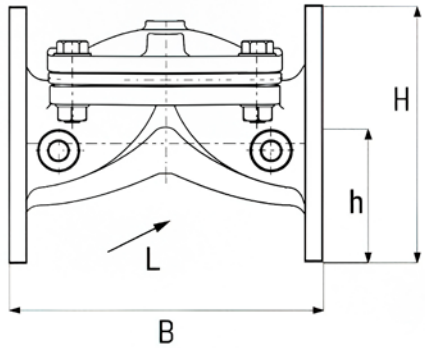

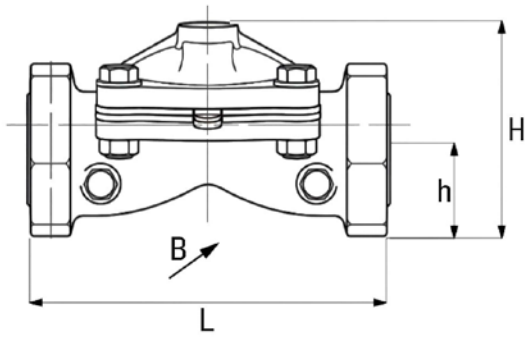

MEDIDAS ROSCA						
DN		L	H	B	H	KG
1	25	156	70	94	21	1,5
1,5	40	159	80	96	29	2
2	50	190	100	125	38	3,5
2,5	65	216	110	125	46	5
3D	80-65-80	244	127	138	50	5,5

MEDIDAS BRIDA						
DN		L	H	B	H	KG
2	50	190	159	165	76	7,9
2,5	65	216	173	185	80	9,3
3	80	283	200	200	100	17,5
4D	100-80-100	283	222	222	111	20
4	100	305	220	230	99	26
5D	125-100-125	305	243	250	120	30
6	150	406	295	300	142	46
6D	150-100-150	206	315	300	150	28,3
8	200	470	383	354	160	67,5
10	250	635	430	464	197	111
12	300	749	474	480	234	151

VÁLVULA HIDRÁULICA S-100

La válvula Gal es una válvula hidráulica con diafragma , que abre y cierra mediante la presión del agua existente en la red. Su simplicidad constructiva, que elimina prácticamente el mantenimiento, sistema clasico de diafragma y muelle con amplio uso en el mercado del riego.

CARACTERÍSTICAS MATERIALES

Cuerpo: fabricado en fundición de hierro GGG50.

Diafragma de caucho natural con malla interior de refuerzo textil, que proporciona alta resistencia mecánica y durabilidad.

Muelle interno y de acero inoxidable SST302, tornillería de acero niquelado.

CARACTERÍSTICAS DE FUNCIONAMIENTO

Presión nominal: PN16

Temperatura: hasta 60-80 °C

Conexiones: 1" a 2-1/2" rosca , 3" a 8" Brida PN16.

MODELOS

CÓDIGO	MEDIDA	CONEXIÓN	PN	PVP (€)
11020013	25	1" ROSCA	16	**83**
11020014	40	1-1/2" ROSCA	16	**86**
11020015	50	2" ROSCA	16	**92**
11020016	65	2-1/2 ROSCA	16	**137**
11020017	80	3" BRIDA	16	**253**
11020018	100	4" BRIDA	16	**300**
11036037	125	5" BRIDA	16	**541**
11020019	150	6" BRIDA	16	**841**
11020020	200	8"- 6"- 8" BRIDA	16	**1539**
11020047	50	2" ROSCA	10	**77**
11020045	80	3" BRIDA	10	**230**
11020046	100	4" BRIDA	10	**289**
11020048	150	6" BRIDA	10	769

PÉRDIDA DE CARGA

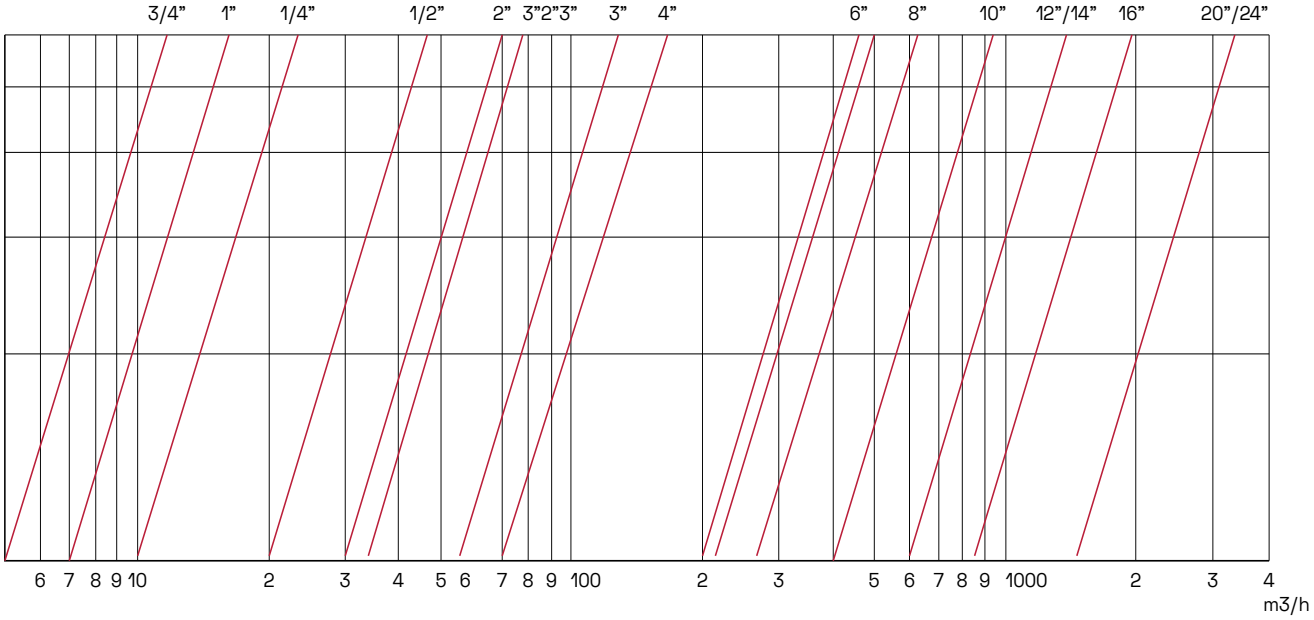

DIMENSIONES

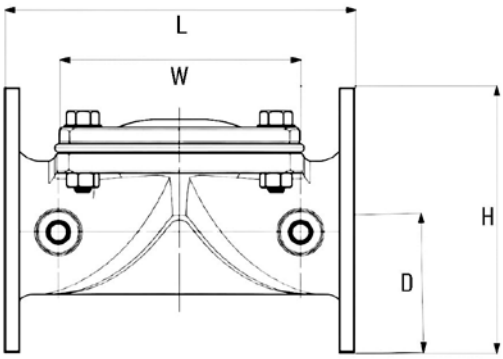

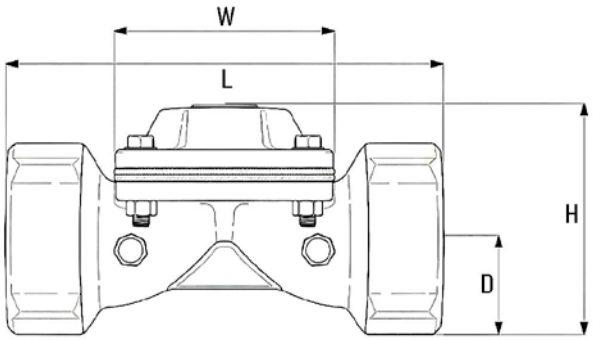

DN	L	H	D	W	KG
25 R	120	52	24	68	1
40 R	170	93	33	93	2,2
50 R	188	115	42	112	3,2
65 R	219	118	46	112	3,6
80 R	225	126	54	112	4,5
80 BR	285	200	105	200	17
100 BR	305	230	110	230	22
125 BR	305	230	110	230	22
150 BR	390	314	145	300	46
200 BR	460	400	170	365	80

VÁLVULA HIDRÁULICA HV-200

La válvula es una válvula hidráulica con diafragma , que abre y cierra mediante la presión del agua existente en la red. Su simplicidad constructiva, que elimina prácticamente el mantenimiento, sistema clasico de diafragma y muelle con amplio uso en el mercado del riego.

CARACTERÍSTICAS MATERIALES

Cuerpo: fabricado en fundición de hierro GGG50.

Diafragma de caucho natural con malla interior de refuerzo textil, que proporciona alta resistencia mecánica y durabilidad.

Muelle interno y de acero inoxidable SST302, tornillería de acero niquelado.

CARACTERÍSTICAS DE FUNCIONAMIENTO

Presión nominal de cuerpo: PN16.

Conexiones: 1-1/2” a 2” rosca , 3” a 6” Brida PN16.

Presiones de trabajo: PN10 y PN16

MODELOS

CÓDIGO	MEDIDA	CONEXIÓN	PN	PVP (€)
	40	1-1/2” ROSCA	16	**78**
	50	2” ROSCA	16	**80**
	80	3” BRIDA	16	**240**
	100	4” BRIDA	16	**280**
	150	6” BRIDA	16	**780**

ACCESORIOS

CÓDIGO	**BAR**	**PVP (€)**
11022036	0.8-6.5	**58**
11022053	0.5-3	**58**

VÁLVULA SAGIV		
CÓDIGO	**MODELO**	**PVP (€)**
11028052	1/8”	**14.5**

SOLENOIDE LARGA DISTANCIA		
CÓDIGO	**VOLTAJE**	**PVP (€)**
11021039	LATCH	**48**
11021038	24/AC-DC	**52**

PÉRDIDA DE CARGA

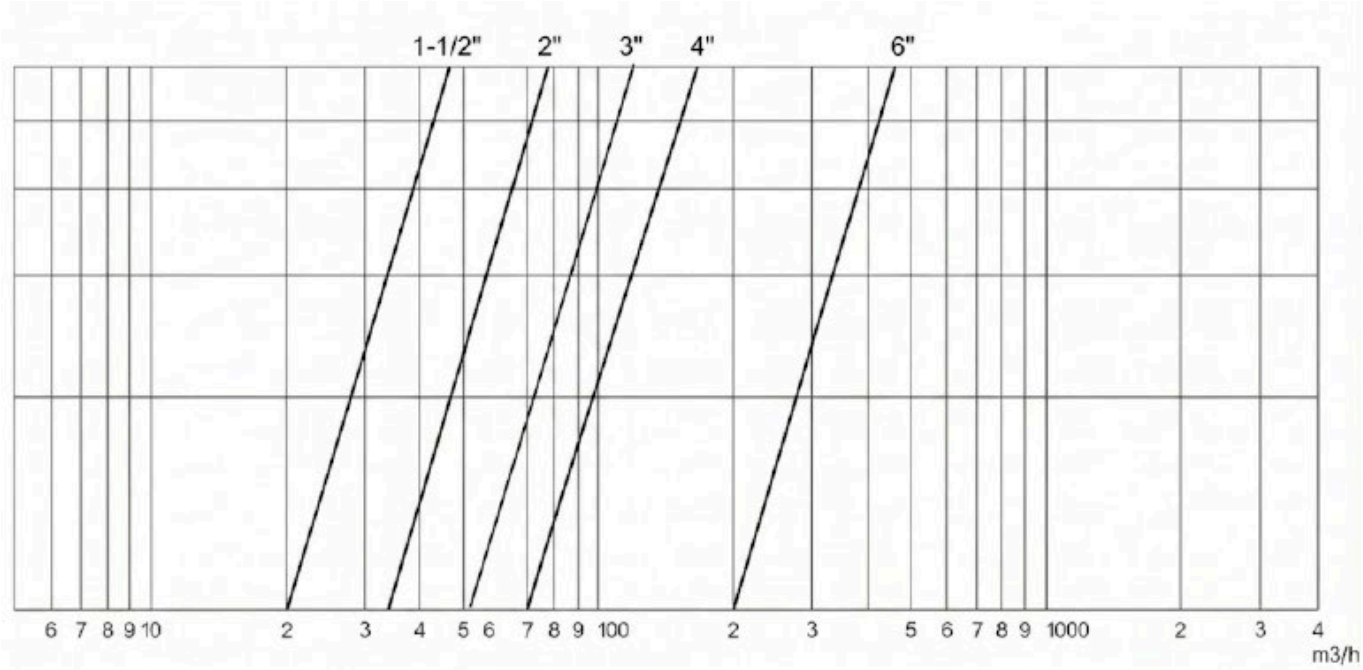

DIMENSIONES

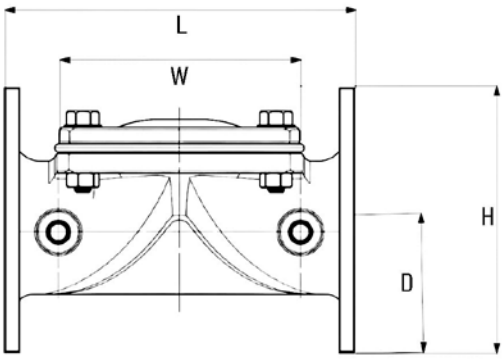

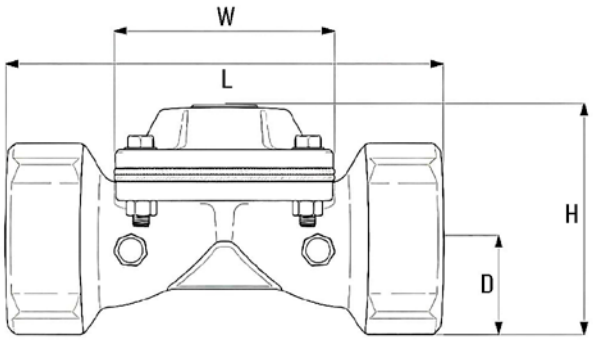

DN	L	H	D	W	KG
40 R	170	93	33	93	2,2
50 R	188	115	42	112	3,2
80 BR	285	200	105	200	17
100 BR	305	230	110	230	22
150 BR	390	314	145	300	46

ELECTROVÁLVULA E-200

La Electroválvula E-200 es una válvula de control hidráulica y eléctrica, diseñada en plástico sistemas de riego. Estas válvulas se caracterizan por su operación hidráulica asistida por diafragma. Pueden instalarse con flexibilidad tanto en posición horizontal como vertical, y se ofrecen en diámetros de 1" a 2".

CARACTERÍSTICAS MATERIALES

Cuerpo y Tapa: Nylon reforzado (Plástico de alta resistencia con fibra de vidrio).

Diafragma y Juntas: NBR (Goma de Nitrilo, también conocida como Buna-N).

Piezas metálicas (Resorte y Tornillería de la tapa): Acero inoxidable.

CARACTERÍSTICAS DE FUNCIONAMIENTO

Conexiones: Disponibles de1" a 2".

Presión Nominal: 10 bar

Presiones de Trabajo: 0.7 a 10 bar

MODELOS

CÓDIGO	MEDIDA	CONEXIÓN	VOLTAJE	UDS. CAJA	PVP (€)
11034065	25	1" ROSCA	S/Solenoide	12	**19**
11034066	40	1-1/2" ROSCA	S/Solenoide	6	**52**
11034067	50	2" ROSCA	S/Solenoide	6	**54**

ACCESORIOS

ADAPTADOR SOLENOIDE LATCH		
CÓDIGO	CONEXIÓN	PVP (€)
11021021	ADAPTA-DOR	**6,8**

SOLENOIDE GALCÓN 2 VIAS		
CÓDIGO	MODELO	PVP (€)
11021023	3 HILOS LATCH	**39,6**

SOLENOIDE		
CÓDIGO	CONEXIÓN	PVP (€)
	9V LATCH 2HILOS	**24**

PÉRDIDA DE CARGA

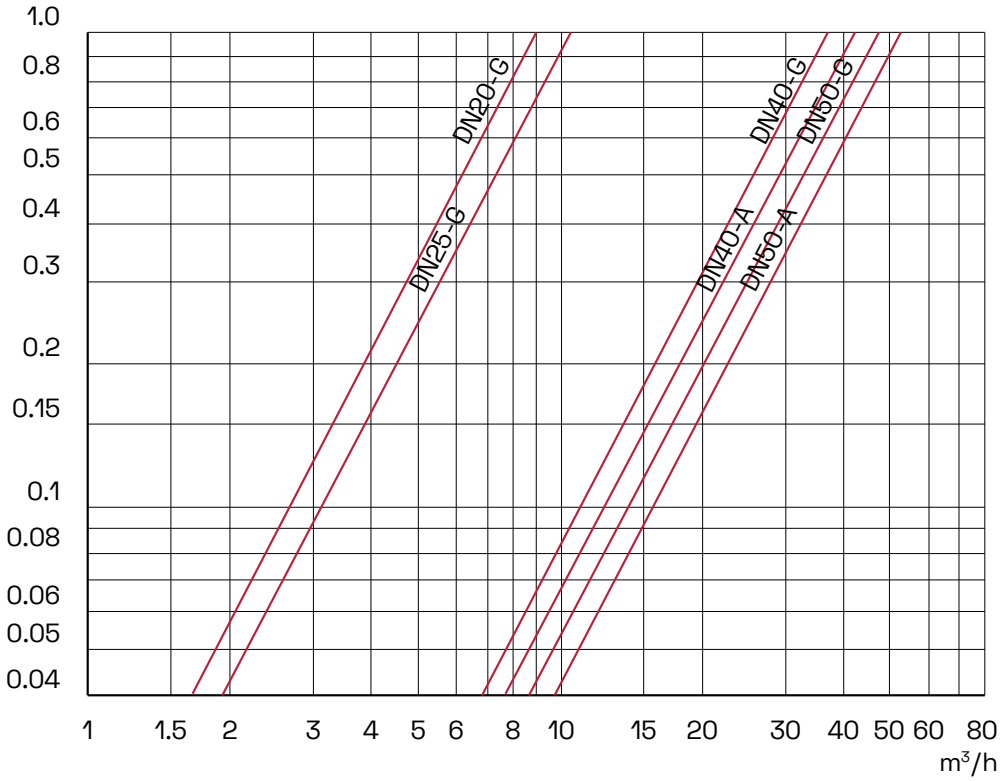

DIMENSIONES

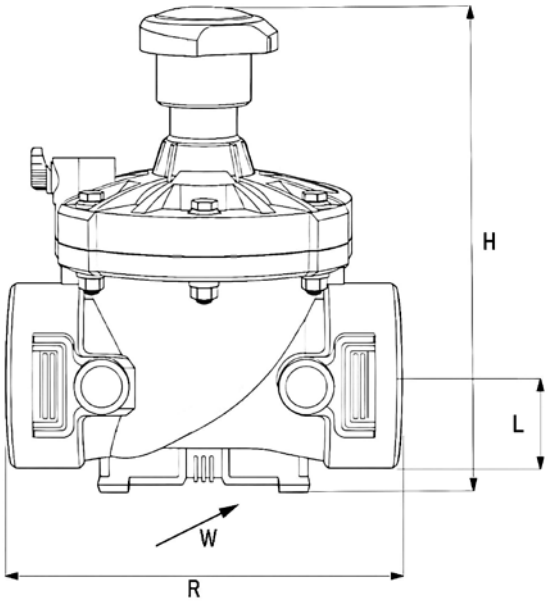

DN	L	H	R	W	KG
DN25	110	115	22	78	0,33
DN40	160	180	35	125	1,0
DN50	170	190	38	125	1,1

SOLENOIDE 3 VIAS SR-100

El solenoide SR-100 es un solenoide de 3 vías, diseñado para pilotar con precisión válvulas hidráulicas, especialmente en aplicaciones industriales y de riego que exigen robustez.

CARACTERÍSTICAS MATERIALES

Cuerpo/Base: Latón

Partes metálicas internas: Acero inoxidable 304

Juntas/Sellos: NBR (estándar)

CARACTERÍSTICAS DE FUNCIONAMIENTO

Versiones: AC, DC y latch

Voltaje de trabajo AC: 24V o 220V

Voltaje de trabajo DC: 12V o 24V

Presión de trabajo: 0 a 10 bar, depende del modelo

Temperatura máxima del fluido: 80 °C

MODELOS

CÓDIGO	MODELO	VOLTAJE	PRESIÓN MAX	ORIFICIO MM	PVP (€)
11021056	NC	24VAC - 6W	10	2.4	**48**
11021057	NO	24VAC - 6W	10	2.4	**48**
11021050	NC	24VAC - 6W	10	2	**48**
11021051	NO	24VAC - 6W	10	2	**48**
11021052	NC	24VAC - 4W	10	1.6	**48**
11021053	NO	24VAC - 4W	10	1.6	**48**
11021054	NC	12VDC - 3W	10	1.6	**48**
11021055	NO	12VDC - 3W	10	1.6	**48**
11021058	NC	24VDC - 5W	10	2	**48**

ACCESORIOS

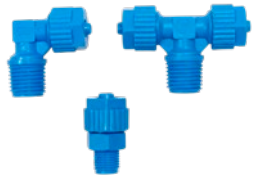

ACCESORIO TEFEN

VER PÁGINA

ACCESORIO METÁLICO

VER PÁGINA

SOPORTE SOLENOIDE

CÓDIGO	MODELO	PVP (€)
14112001	SOPORTE	**40**

DIMENSIONES

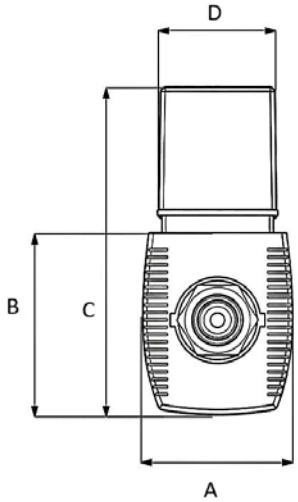

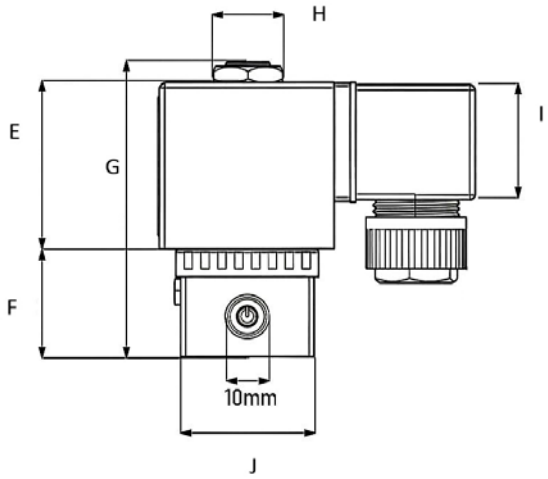

A	B	C	D	E	F	G	H	I	J
33	45	75	27	40	25	65	16	27	31

INFORMACIÓN

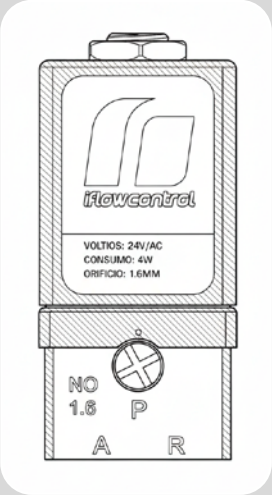

CONEXIÓN NO (NORMALMENTE ABIERTA)

El objetivo es que la válvula principal permanezca cerrada si no hay electricidad

Puerto P (Presión): Recibe la presión de agua de la red.
Puerto R (Drenaje): Conecta a la atmósfera.
Puerto A (Cámara): Se conecta a la cámara de la válvula que se quiere controlar

CONEXIÓN NC (NORMALMENTE CERRADA)

El objetivo es que la válvula principal permanezca abierta si no hay electricidad

Puerto R (Presión): Recibe la presión de agua de la red.
Puerto P (Drenaje): Conecta a la atmósfera.
Puerto A (Cámara): Se conecta a la cámara de la válvula que se quiere controlar

SOLENOIDE 3 VIAS SR-100 LD

Solenoide SR-100 LD larga distancia diseñado para comandar válvulas hidráulicas en sistemas de riego. Fabricado con base de metal utiliza el sistema latch de bobina y piston tradicional combinado con un convertidor de 24AC/DC a latch. Permite cubrir distancias con bajo consumo de varios km con cable standar de 1.5mm.

CARACTERÍSTICAS MATERIALES

Cuerpo: Latón y electronica ABS

Conexiones hidráulicas: 1/8" BSP.

Conexiones eléctricas: 2 cables (1,2 m).

Partes metálicas internas: Acero inoxidable

CARACTERÍSTICAS DE FUNCIONAMIENTO

Voltaje: 24 VAC/DC dependiendo del modelo.

Consumo al arranque: 70 mA.

Consumo en retención: 10 mA.

Tiempo de retardo de comando a activación: 1–3 segundos.

Temperatura máxima de trabajo: 60 °C.

Presión máxima de trabajo: 10 bar.

MODELOS

CÓDIGO	MODELO	VOLTAJE	PRESIÓN MÁX	ORIFICIO MM	PVP (€)
11021061	NC/NO	CONVERTIDOR 24VAC/DC			**40**
11021060	NO/NC	SOLENOIDE 9-12V LATCH	14	1.6	**48**

ACCESORIOS

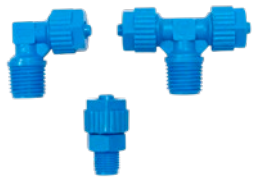

ACCESORIO TEFEN

VER PÁGINA

ACCESORIO METÁLICO

VER PÁGINA

SOPORTE SOLENOIDE

CÓDIGO	MODELO	PVP (€)
14112001	SOPORTE	**40**

DIMENSIONES

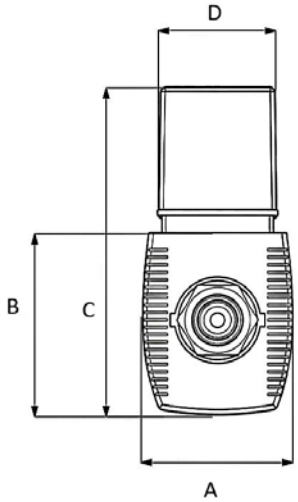

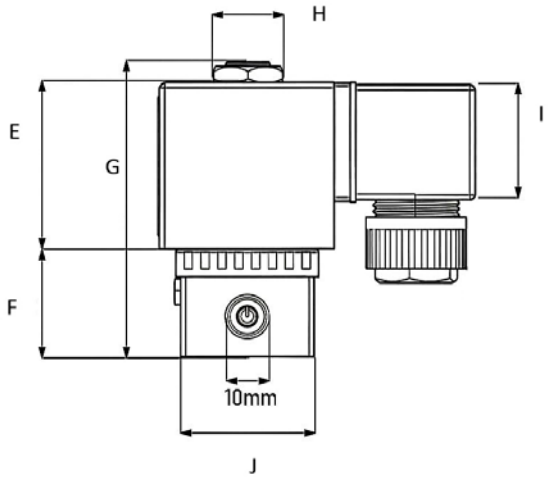

A	B	C	D	E	F	G	H	I	J
33	45	75	27	40	25	65	16	27	31

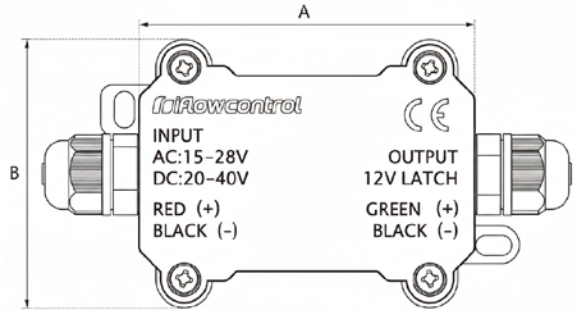

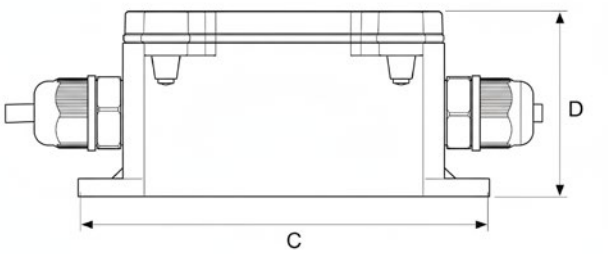

DISTANCIA DE FUNCIONAMIENTO

ALCANCE DEL MODELO 24 AC/DC	
SECCIÓN TRANSVERSAL CABLE MM	DISTANCIA MÁXIMA (M)
0,2	600
0,5	1250
0,8	2000
1	2500
1,3	3500

SOLENOIDE 3 VIAS SR-200

Solenoide SR-200 diseñado para comandar válvulas hidráulicas en sistemas de riego. Fabricado en plástico, incorpora un actuador manual y un tapón protector para resguardar el mando de la humedad. Sus características de bajo consumo lo hacen ideal para instalarlo a grandes distancias, garantizando un funcionamiento confiable y duradero. Se encuentra en 24V AC/DC y 12V latch dependiendo del modelo.

CARACTERÍSTICAS MATERIALES

Cuerpo: PP y poliamida

Diafragma de mando: EPDM

Conexiones hidráulicas: 1/8" BSP

Conexiones eléctricas: 2 cables (1,2 m)

Material del soporte: Acero inoxidable 316

CARACTERÍSTICAS DE FUNCIONAMIENTO

Voltaje: 12–24 VAC/DC o LATCH dependiendo del modelo

Consumo al arranque: 70 mA

Consumo en retención: 10 mA

Tiempo de retardo de activación: 1–3 segundos

Temperatura máxima de trabajo: 60 °C

Presión máxima de trabajo: 10 bar

MODELOS

CÓDIGO	MODELO	VOLTAJE	HILOS	PRESIÓN MAX	ORIFICIO MM	PVP (€)
11021039	NO/NC	9-24V LATCH	2	10	2	**48**
11021032	NO/NC	6-9V LATCH	2	10	2	**48**
11021038	NO/NC	24V AC/DC	2	10	2	**52**

ACCESORIOS

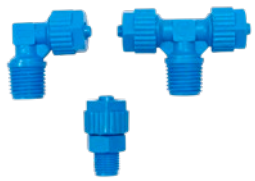

ACCESORIO TEFEN
VER PÁGINA

SOPORTE SOLENOIDE VALVULA		
CÓDIGO	MODELO	PVP (€)
12040052	SOPORTE	**5**

SOPORTE SOLENOIDE		
CÓDIGO	MODELO	PVP (€)
14112001	SOPORTE	**40**

DIMENSIONES

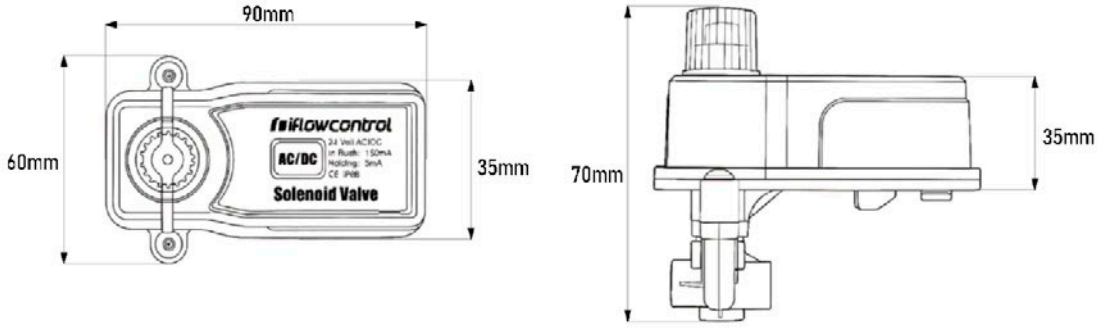

DISTANCIA DE FUNCIONAMIENTO

ALCANCE DEL MODELO 24 AC/DC	
SECCIÓN TRANSVERSAL CABLE MM	DISTANCIA MÁXIMA (M)
0,2	600
0,5	1250
0,8	2000
1	2500
1,3	3500
1,5	5000

ALCANCE DEL MODELO LATCH (PUSLO 13,5V 80MS)	
SECCIÓN TRANSVERSAL CABLE MM	DISTANCIA MÁXIMA (M)
0,5	150
1	240
1,5	380

INFORMACIÓN

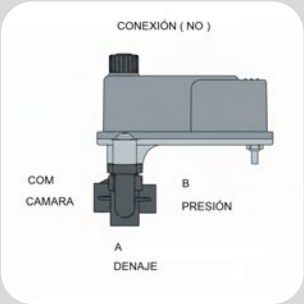

CONEXIÓN NO (Normalmente Abierta)

El objetivo es que la válvula principal permanezca cerrada si no hay electricidad

→ **Puerto B (Presión):** Recibe la presión de agua de la red.
→ **Puerto A (Drenaje):** Conecta a la atmósfera.
→ **Puerto COM (Cámara):** Se conecta a la cámara de la válvula que se quiere controlar

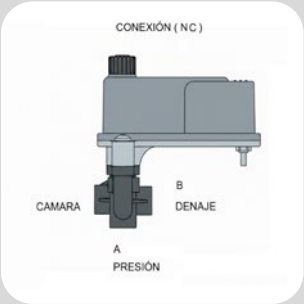

CONEXIÓN NC (Normalmente Cerrada)

El objetivo es que la válvula principal permanezca abierta si no hay electricidad

→ **Puerto A (Presión):** Recibe la presión de agua de la red.
→ **Puerto B (Drenaje):** Conecta a la atmósfera.
→ **Puerto COM (Cámara):** Se conecta a la cámara de la válvula que se

SOLENOIDE 3 VIAS SR-200 LR

Solenoide SR-200 LR está diseñado para comandar válvulas hidráulicas en sistemas de riego en lugares donde la corriente es inestable y pueden producirse tormentas. incorpora un actuador manual y un tapón protector para resguardar el mando de la humedad, y toma de derivación a tierra para proteger la electrónica interna, garantizando un funcionamiento confiable y duradero.

CARACTERÍSTICAS MATERIALES

Cuerpo: PP y poliamida.

Diafragma de mando: EPDM.

Conexiones hidráulicas: 1/8" BSP.

Conexiones eléctricas: 2 cables (1,2 m). 1 Cable derivación tierra 30cm.

CARACTERÍSTICAS DE FUNCIONAMIENTO

Voltaje: 24 VAC/DC.

Consumo al arranque: 70 mA.

Consumo en retención: 10 mA..

Temperatura máxima de trabajo: 60 °C.

Presión máxima de trabajo: 10 bar.

Configuraciones disponibles: Normalmente cerrado (NC) o normalmente abierto (NO).

MODELOS

CÓDIGO	MODELO	VOLTAJE	HILOS	PRESIÓN MAX	ORIFICIO MM	PVP (€)
11021042	NO/NC	24/AC	2	10	2	**60**

ACCESORIOS

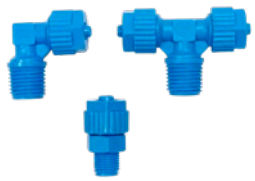

ACCESORIO TEFEN

VER PÁGINA

SOPORTE SOLENOIDE VALVULA

CÓDIGO	MODELO	PVP (€)
12040052	SOPORTE	**5**

PICA DE TOMA TIERRA

CÓDIGO	MODELO	PVP (€)
12040053	PICA 50CM	**11**

DIMENSIONES

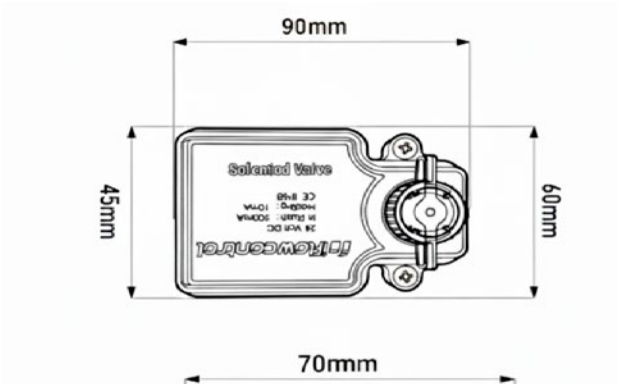

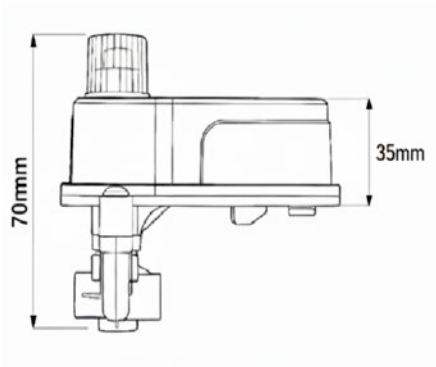

A	B	C	D	E
45	90	60	70	35

DISTANCIA DE FUNCIONAMIENTO

ALCANCE DEL MODELO 24 AC/DC	
SECCIÓN TRANSVERSAL CABLE MM	DISTANCIA MÁXIMA (M)
0,2	600
0,5	1250
0,8	2000
1	2500
1,3	3500
1,5	5000

INFORMACIÓN

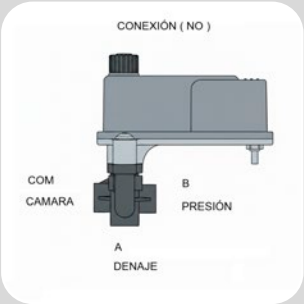

CONEXIÓN NO (Normalmente Abierta)

El objetivo es que la válvula principal permanezca cerrada si no hay electricidad

→ **Puerto B (Presión):** Recibe la presión de agua de la red.
→ **Puerto A (Drenaje):** Conecta a la atmósfera.
→ **Puerto COM (Cámara):** Se conecta a la cámara de la válvula que se quiere controlar

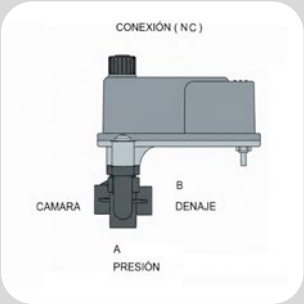

CONEXIÓN NC (Normalmente Cerrada)

El objetivo es que la válvula principal permanezca abierta si no hay electricidad

→ **Puerto A (Presión):** Recibe la presión de agua de la red.
→ **Puerto B (Drenaje):** Conecta a la atmósfera.
→ **Puerto COM (Cámara):** Se conecta a la cámara de la válvula que se

Solenoide SR-300 diseñado para comandar válvulas hidráulicas en sistemas de riego. Fabricado con plastico utiliza el sistema de bobina y piston tradicional en 24AC a latch. Permite cubrir todas las demandas del mercado, compatible con multitud de electrovalvulas y válvulas hidráulicas.

CARACTERÍSTICAS MATERIALES

Cuerpo: PP y ABS

Conexiones hidráulicas: 1/8" BSP.

Conexiones eléctricas: 2 cables (1,2 m).

Partes metálicas internas: Acero inoxidable

CARACTERÍSTICAS DE FUNCIONAMIENTO

Voltaje: 24 VAC/DC dependiendo del modelo.

Tiempo de retardo de comando a activación: 1–3 segundos.

Temperatura máxima de trabajo: 60 °C.

Presión máxima : 8 bar.

MODELOS

CÓDIGO	MODELO	MODELO - VOLTAJE	PRESIÓN MÁX	ORIFICIO MM	PVP (€)
11021016	NC/NO	3 VIAS 2 HILOS - LATCH	8	1.5	**35,4**
11021024	NO	3 VIAS 2 HILOS - 24V/AC	8	1.5	**39,9**
11021018	NC	2 VIAS 2 HILOS - LATCH	8	-	**24**
11021019	NC	2 VIAS 2 HILOS - 24V/AC	8	-	**24**

ACCESORIOS

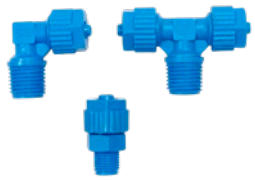

ACCESORIO TEFEN

VER PÁGINA

ACCESORIO METÁLICO

VER PÁGINA

SOPORTE SOLENOIDE

CÓDIGO	MODELO	PVP (€)
14112001	SOPORTE	**40**

DIMENSIONES

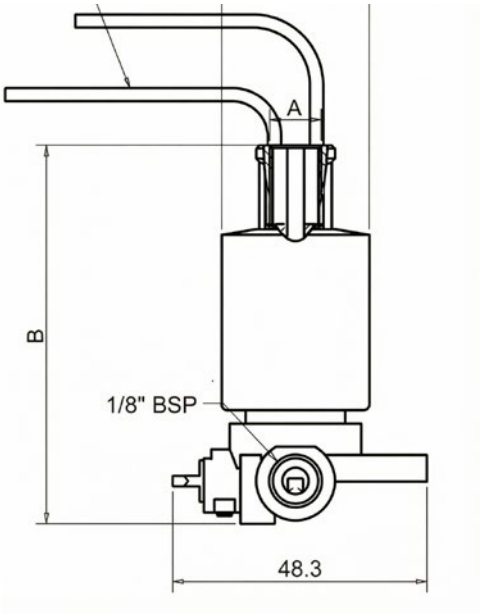

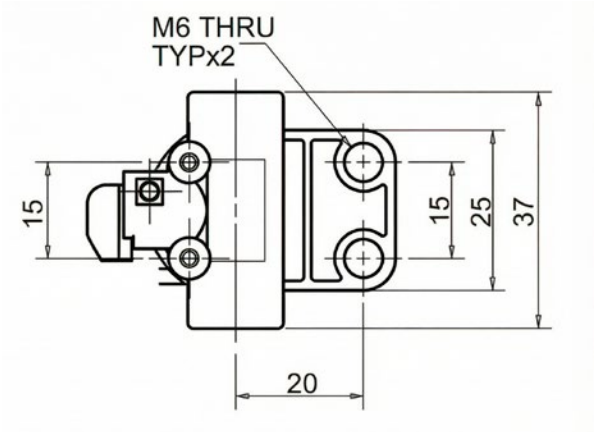

SISTEMA MONOCABLE ICD-250

Este sistema monocable ICD-250 permite controlar hasta 255 sectores y cubrir distancias de hasta 10 km con solo dos hilos, reduciendo drásticamente los costes de cableado. Su Gateway universal ofrece compatibilidad total mediante entradas digitales o RS485 con cualquier programador de riego del mercado. Incluye herramientas de diagnóstico avanzado para test de solenoides y cortocircuitos.

CARACTERÍSTICAS DE FUNCIONAMIENTO

Salidas: 2 salidas (Alarma general y Comunicación)

Entradas: 8 entradas digitales, ampliables hasta 255 sectores

Alimentación: Entrada de 24V DC.

Comunicación: Entrada RS485

Alcance: Máximo de 10 km (hasta 32 válvulas activadas simultáneamente)

Consumo: Gateway (1 A) + consumo de solenoides (10 mA por válvula)

CONFIGURACIÓN Y CONTROL

Tiempos: Activación entre estaciones ajustable (mínimo 5 s, máximo 60 s.

Gestión: Número de sectores admisible configurable.

MODELOS

CÓDIGO	MODELO	PVP (€)
10015001	GETAWAY 7 ENTRADAS DIGITALES PANTALLA LCD CARRIL DIN	1000
10015002	MODULO DE AMPLIACION 8 ENTRADAS DIGITALES CARRIL DIN	200
10015003	CONSOLA DE PROGRAMACION SOLENOIDES	600
10015004	SOLENOIDE DECODEC 24/DC 3 VIAS	120

ACCESORIOS

SISTEMA DE PROTECCION ELECTRICA DS		
CÓDIGO	MODELO	PVP (€)
13075052	SIST . DS	30

PICA DE TOMA TIERRA		
CÓDIGO	MODELO	PVP (€)
12040053	PICA 50CM	11

GATEWAY

Electrónica: Basada en microprocesador, 7 entradas

Alimentación: 24VDC

Montaje Gateway: Base para carril DIN (107 mm de anchura)

Módulo de Ampliación: Base para carril DIN (72 mm de anchura) para 8 entradas adicionales

Interfaz de Usuario: Pantalla LCD de 4x20 caracteres y teclado de 4 pulsadores

SOLENOIDE DECODEC

Alimentación: 24VDC

Presón de trabajo: 10 bar max

Orifico interno: 2mm

Funciones de Campo: Apertura y cirre válvulas ed 3 vias.
apertura manual mediante mando (tapón protector IP68)

Identificación: Configuraciónde numero mediante consola

CONSOLA DE PROGRAMACIÓN DE SOLENOIDES

Alimentación: 2 pilas de 9V (6LR61)

Funciones de Campo: Test de apertura y cierre de solenoide

Identificación: Configuración y consulta de ID (un solenoide a la vez)

Seguridad: Test de cortocircuito en la línea

MODULO DE AMPLIACION

Módulo de Ampliación: Base para carril DIN (72 mm de anchura) para 8 entradas adicionales

RELÉ HIDRÁULICO GALIT

Relé hidráulico GALIT diseñado para comando remoto de válvulas hidráulicas: recibe una señal hidráulica y activa la válvula principal. Ideal para sistemas de riego donde las válvulas están lejos de la cabecera, con desniveles o cuando se requiere una reacción rápida y fiable del sistema hidráulico. Permite también control manual mediante una palanca de 3 posiciones.

CARACTERÍSTICAS MATERIALES

Cuerpo y tapa: nylon reforzado con fibra de vidrio

Juntas: NBR

Resortes internos: acero inoxidable

CARACTERÍSTICAS DE FUNCIONAMIENTO

Tipo: relé hidráulico de 3 vías, configurable como normalmente abierto NO o normalmente cerrado (N.C.)

Rango de presión de trabajo: 0,5 a 10 bar.

Conexiones hidráulicas: rosca hembra 1/8" BSP

Orificio interno / paso de la señal hidráulica: 5,8 mm

MODELOS

CÓDIGO	MODELO	PVP (€)
11022047	RELE HIDRAULICO GALIT	**58**
169200010	MUELLE AMARILLO 5-10 M	**5,25**
169200020	MUELLE VERDE 10-15M	**5,25**
169200030	MUELLE BLANCO 15-20M	**5**
169200040	MUELLE ROJO 20-25	**5**

ACCESORIOS

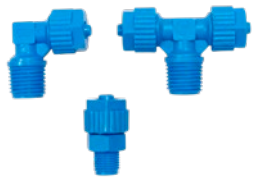

ACCESORIO TEFEN

VER PÁGINA

ACCESORIO METÁLICO

VER PÁGINA

ADAPTADOR SOLENOIDE 3 VIAS

CÓDIGO	MODELO	PVP (€)
11022050	ADAPTA-DOR	**5**

DIMENSIONES

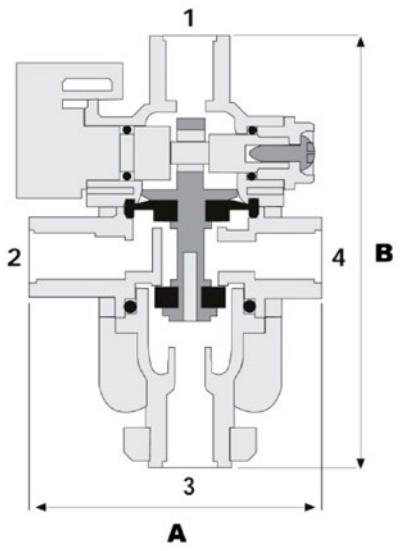

A	B	KG
45	90	0.2

INFORMACIÓN

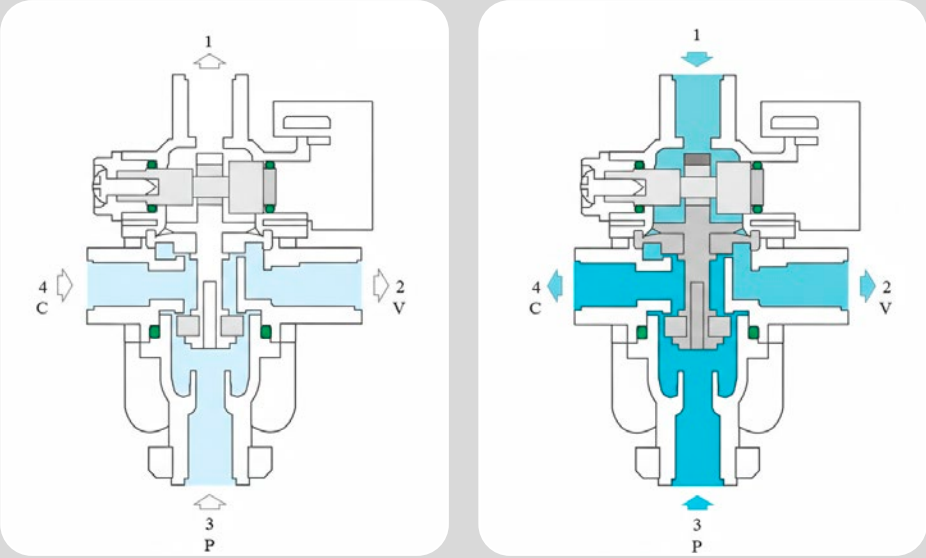

→ **Puerto 1 (Superior):** Entrada para la señal de presión del solenoide.
→ **Puerto 2 (Lateral):** Conexión hacia la cámara de la válvula principal (la que se desea abrir o cerrar).
→ **Puerto 3 (Inferior):** Conexión a la presión de línea princial (P).
→ **Puerto 4 (Lateral):** Conexión de desagüe o venteo (V).

SOPORTE PARA SOLENOIDES SR-100 Y SR-200 /200LR

La soporte de solenoides está diseñado para montar hasta 6 solenoides en una estructura compacta y ordenada. Permite una instalación limpia y segura en pared, facilitando el mantenimiento e identificación de cada línea hidráulica.

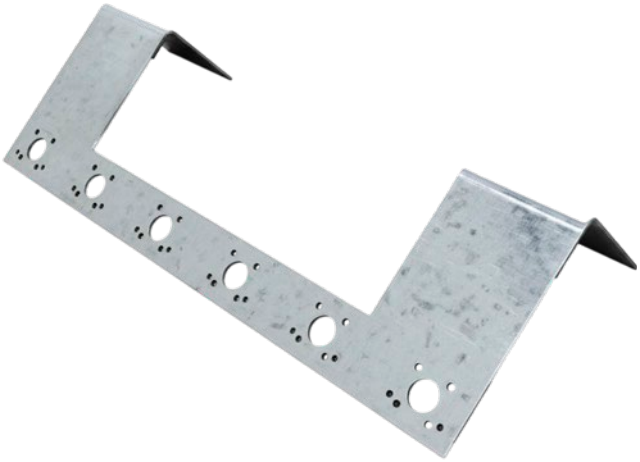

CARACTERÍSTICAS MATERIALES

Acero electrogalvanizado

CARACTERÍSTICAS DE FUNCIONAMIENTO

Capacidad para instalar hasta 6 solenoides.

Compatible con solenoides SR-100 Y SR-200/200LR.

Montaje en pared mediante tornillería estándar.

Distribución alineada y accesible para mantenimiento.

MODELOS

CÓDIGO	MEDIDA	PVP (€)
14112001	SOPORTE 6 UNIDADES SOLENOIDE	40

ACCESORIOS

ACCESORIO TEFEN

VER PÁGINA

SOLENOIDE LARGA DISTANCIA

VER PÁGINA

SOLENOIDE BASE METALICA

VER PÁGINA

DIMENSIONES

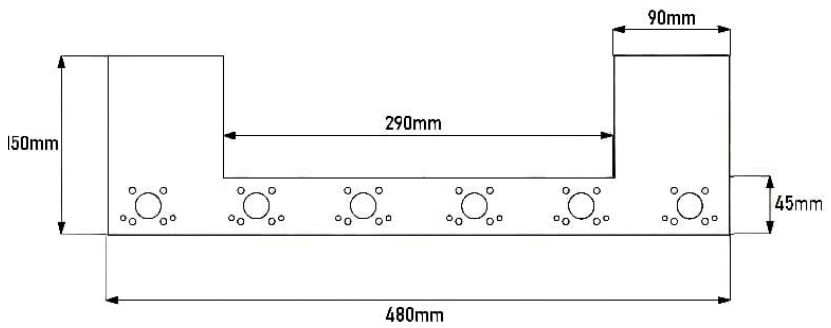

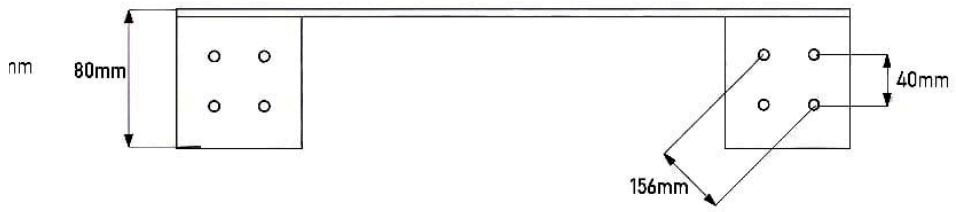

A	B	C	D	E	F	G	H
150	480	290	90	45	80	156	40

PILOTO REDUCTOR / SOSTENEDOR S-100

El piloto S-100 plástico reductor-sostenedor de presión 3 vías, diseñado para comandar válvulas hidráulicas desde 1" hasta 8" , y presiones de entrada máxima 10 bar con regulación desde 0.3 bar a 6.8 bar , gracias a sus diferentes muelles para ajustarse a la precisón y sensibilidad de cada instalación.

CARACTERÍSTICAS MATERIALES

Tapa y base: fabricado en poliamida.

Juntas: de EPDM

Muelle y tornillo: Acero inoxidable

Conexiones: 1/8"

CARACTERÍSTICAS DE FUNCIONAMIENTO

Presión máxima: de 10 bar y puede ajustarse en rangos de 0.3–3 bar o 0.8–6.8 bar.

MODELOS

CÓDIGO	FUNCIÓN	REGULACIÓN	PVP (€)
11022036	REDUCTOR - SOSTENEDOR	0.8 - 6.8 BAR	**58**
11022053	REDUCTOR - SOSTENEDOR	0.5 - 3 BAR	**58**

ACCESORIOS

ACCESORIO TEFEN

VER PÁGINA

SOLENOIDE LARGA DISTANCIA

VER PÁGINA

SOLENOIDE BASE METALICA

VER PÁGINA

DIMENSIONES

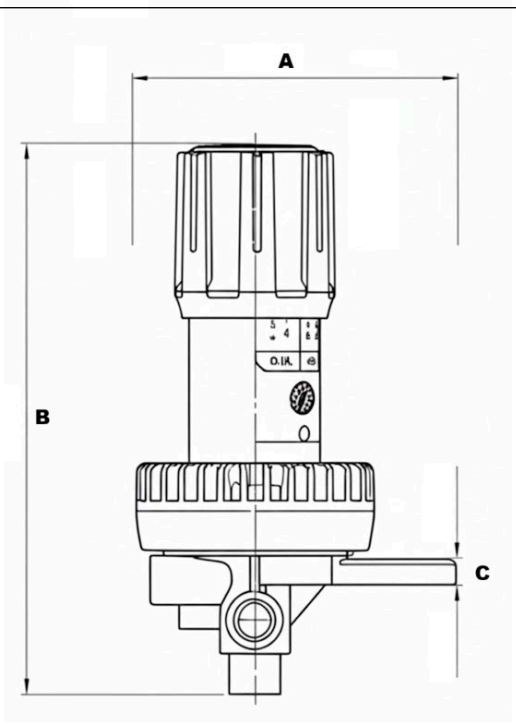

A	B	C	KG
140	160	10	0.3

INFORMACIÓN

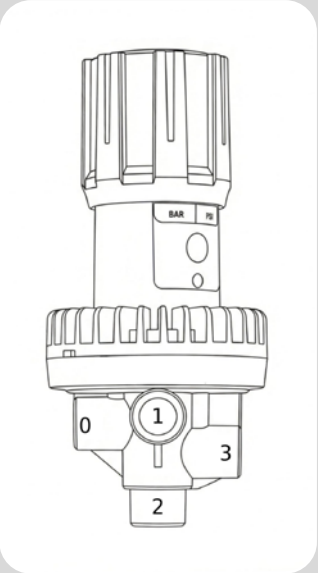

FUNCIÓN REDUCTORA DE PRESIÓN

→ **Puerto 1 (Salida):** Se conecta a la presión aguas abajo de la válvula principal.
→ **Puerto 2 (Drenaje):** Se deja libre a la atmósfera.
→ **Puerto 3 (Auto):** Se conecta a la cámara de control (tapa) de la válvula principal.
→ **Puerto 0 (Entrada):** Se conecta a la presión aguas arriba (entrada de la válvula principal

FUNCIÓN SOSTENEDORA DE PRESIÓN

→ **Puerto 1 (Entrada):** Se conecta a la presión aguas arriba (entrada de la válvula principal
→ **Puerto 2 (Entrada):** Se conecta también a la presión aguas arriba (o se puentea con el puerto 1).
→ **Puerto 3 (Auto):** Se conecta a la cámara de control (tapa) de la válvula principal.
→ **Puerto 0 (Drenaje):** Se deja libre a la atmósfera

REDUCTOR	SOSTENEDOR
1 - Salida	1 - Entrada
2 - Drenaje	2 - Entrada
3 - Auto	3 - Auto
0 - Entrada	0 - Drenaje

PILOTO REDUCTOR / SOSTENEDOR S-200

El piloto S-200 3 vías diseñado para comandar válvulas hidráulicas desde 1" hasta 8" , y presiones de entrada máxima 16 bar con regulación desde 0.5 bar a 12 bar , gracias a sus diferentes muelles para ajustarse a la precisón y sensibilidad de cada instalación.

CARACTERÍSTICAS MATERIALES

Tapa y base: Latón

Tornillos y resorte: Acero inoxidable

Juntas: EPDM

CARACTERÍSTICAS DE FUNCIONAMIENTO

Piloto de 3 vías reductor de presión

Rango de presión max: 16 bar

Rango de ajuste de presión: 0,5 - 12 bar

Temperatura de fluido: 60 ºC máx

Peso: 1,90 Kg

Tomas de conexión: 1/4"

MODELOS

CÓDIGO	FUNCIÓN	REGULACIÓN	PVP (€)
11022039	REDUCTOR - SOSTENEDOR	8 - 15 BAR	302

ACCESORIOS

ACCESORIO TEFEN

VER PÁGINA

SOLENOIDE LARGA DISTANCIA

VER PÁGINA

SOLENOIDE BASE METALICA

VER PÁGINA

DIMENSIONES

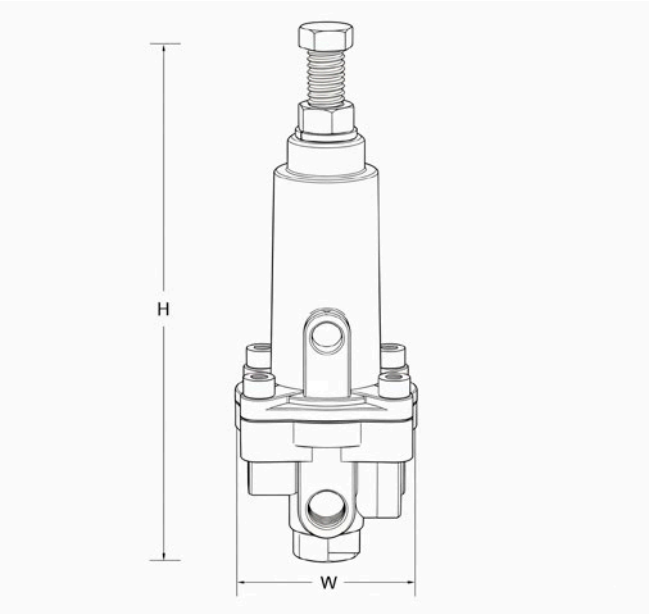

H	W	CONEXIÓN 1,2,3,4	CONEXIÓN DE TOMA
190 mm	60 mm	1/4”	5

MUELLES	
Color	bar
Rojo	1,5 - 12
Verde	0,5 - 6

INFORMACIÓN

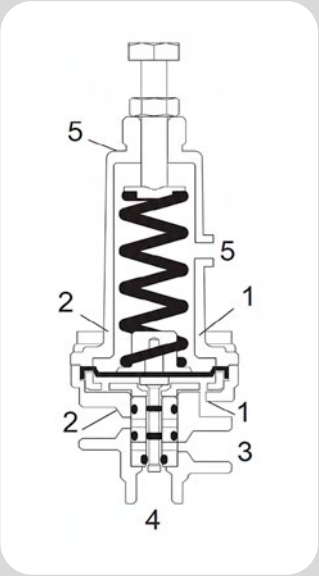

FUNCIÓN REDUCTORA DE PRESIÓN (PR)

En esta configuración, el piloto controla que la presión aguas abajo no exceda el límite ajustado.

→ **Puerto 1:** Conexión a la presión aguas abajo (señal de control).
→ **Puerto 2:** Conexión a la presión aguas arriba (entrada de presión para cerrar la válvula).
→ **Puerto 3:** Conexión a la cámara de control de la válvula principal.
→ **Puerto 4:** Conexión a venteo (desagüe atmosférico)

FUNCIÓN SOSTENEDORA DE PRESIÓN (PS)

Esta configuración asegura que la presión aguas arriba se mantenga por encima de un valor mínimo.

→ **Puerto 1:** Conexión a la presión aguas arriba (señal de control).
→ **Puerto 2:** Conexión a venteo (desagüe atmosférico).
→ **Puerto 3:** Conexión a la cámara de control de la válvula principal.
→ **Puerto 4:** Conexión a la presión aguas arriba.

PILOTOO REDUCTOR 263-AP

El modelo 263AP es un piloto de 2 vias de control accionado por diafragma de acción directa que reduce automáticamente una presión ascendente (entrada) más alta a una presión descendente constante (salida). Normalmente se mantiene abierto por la fuerza del ajuste del resorte ajustable por encima del diafragma.

CARACTERÍSTICAS MATERIALES

Medida: NPT de 1/2”

Material del cuerpo: Latón

Asiento: Acero inoxidable

Elastómeros: EPDM

CARACTERÍSTICAS DE FUNCIONAMIENTO

La medida del piloto es NPT de 1/2

Los puertos de entrada y salida son de NPT de 1/2” y cuenta con un puerto de salida lateral de BSP de 1/4”

Este puerto lateral de BSP de 1/4” puede ser enchufado o utilizado como conexión de manómetro de salida.

La presión nominal máxima de entrada es de 12 bar

MODELOS

CÓDIGO	FUNCIÓN	REGULACIÓN	PVP (€)
11022004	REDUCTOR	4 - 12 BAR	**198**

ACCESORIOS

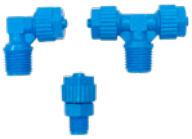

ACCESORIO TEFEN

VER PÁGINA

ACCESORIO METÁLICO

VER PÁGINA

VÁLVULA DE AGUJA

CÓDIGO	MODELO	PVP (€)
11028063	VÁLVULA 1/4”	**24**

DIMENSIONES

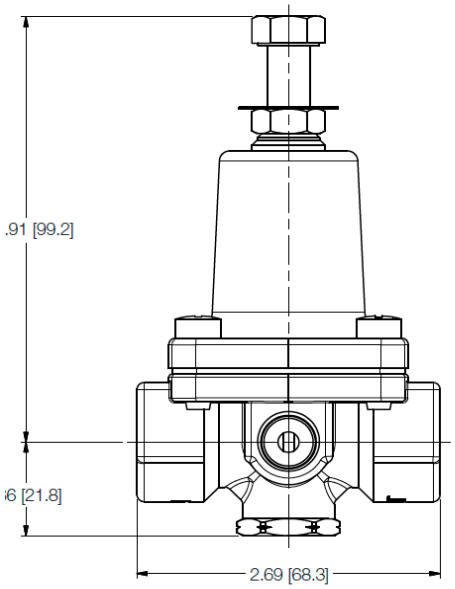

A	B	C
99,2	21,8	68,3

INFORMACIÓN

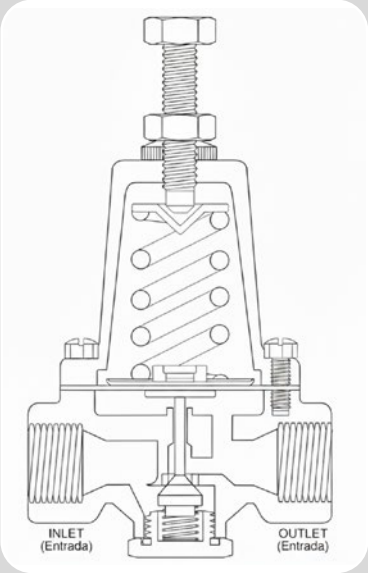

FUNCIÓN REDUCTORA DE PRESIÓN (PR)

→ **Puerto de Entrada (1/2" NPT):** Conexión a la presión aguas arriba (entrada de presión de suministro).
→ **Puerto de Salida (1/2" NPT):** Conexión a la presión aguas abajo (señal de control para el sensado).
→ **Puerto Lateral (1/4" NPT):** Conexión a la cámara de control de la válvula principal (señal de mando

NOTA: Instalación necesaria de válvula de agua , Presión de Entrada - Válvula de Aguja - T de derivación (una vía va a la Cámara de la Válvula y la otra al Puerto de Entrada del Piloto.

PILOTO DE ALIVIO RÁPIDO P-182

El P-182, piloto de 2 vías, funciona como sostenedor o alivio de presión,cuando la presión supera el punto de ajuste, se abre el paso de agua, permitiendo que la válvula principal se abra. Cuando la presión aguas abajo desciende por debajo del punto de ajuste del piloto, actua cerrando el paso de agua.

CARACTERÍSTICAS MATERIALES

Cuerpo: latón

Diafragma: EPDM elastómero,

Resorte: acero inoxidable

CARACTERÍSTICAS DE FUNCIONAMIENTO

Conexiones: Rosca hembra de 1/4".

Rango de ajuste de presión: 2–12 bar (resorte verde), 0.5–8 bar (rojo), 3–16 bar (amarillo)

Accesorios incluidos: Válvula de aguja incorporada para ajuste fino, contratuerca para fijar el ajuste.

Aplicaciones comunes: Control de presión en válvulas de reducción y mantenimiento de presión en sistemas de riego agrícola.

MODELOS

CÓDIGO	FUNCIÓN	REGULACIÓN	PVP (€)
11022033	ALIVIO	2-10 BAR	**473**

ACCESORIOS

ACCESORIO TEFEN

VER PÁGINA

ACCESORIO METÁLICO

VER PÁGINA

VÁLVULA DE AGUJA

CÓDIGO	MODELO	PVP (€)
11028063	1/4"	**24**

DIMENSIONES

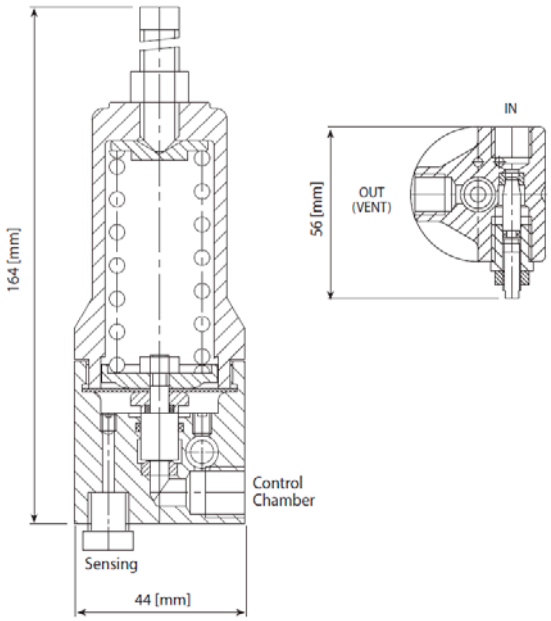

A	B	C
164	44	56

RANGO DE AJUSTE [BAR]	COLOR DEL RESORTE
2-10 (estándar)	Verde
0,5-6	Rojo
0,5 - 16	Amarillo

INFORMACIÓN

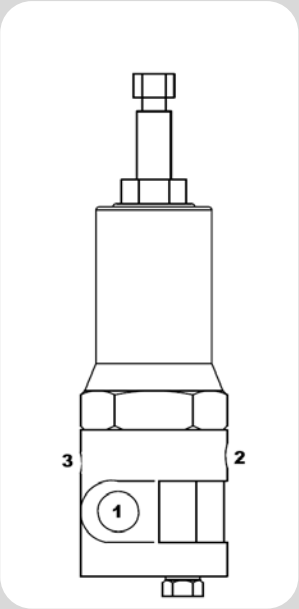

FUNCIÓN ALIVIO DE PRESIÓN

→ **Puerto 2 (Drenaje):** Se deja libre a la atmósfera.
→ **Puerto 3 (Auto):** Se conecta a la cámara de control (tapa) de la válvula principal.
→ **Puerto 1 (Entrada):** Se conecta a la presión aguas arriba (entrada de la válvula principal

FUNCIÓN SOSTENEDORA DE PRESIÓN

→ **Puerto 1 (Entrada):** Se conecta a la presión aguas arriba (entrada de la válvula principal.
→ **Puerto 2 (Entrada):** Se conecta también a la presión aguas abajo.
→ **Puerto 3 (Auto):** Se conecta a la cámara de control (tapa) de la válvula principal.

TENSIÓMETROS IR

El tensiómetro IR se utiliza para medir la humedad de agua en el suelo, indicando con precisión el grado de humedad para las raíces. Permite optimizar el riego evitando tanto el exceso como el déficit de agua. Su funcionamiento se basa en un tubo hermético con agua y una punta cerámica porosa que equilibra la presión con el suelo, reflejada en el manómetro.

CARACTERÍSTICAS MATERIALES

Cuerpo: Plástico técnico CAB resistente a impactos y rayos UV

Punta porosa: Cerámica

Manómetro: Acero inoxidable con esfera sellada y lectura en cb/kPa

Juntas: Viton

Tapón superior: Polietileno

CARACTERÍSTICAS DE FUNCIONAMIENTO

Rango de medida: 0 a 100 cb (kPa) según modelo

Longitudes estándar: 15 cm, 30 cm, 45 cm y 60 cm

Precisión: ±2 % del rango total

Temperatura de trabajo: 0 °C a +50 °.

Mantenimiento: Requiere mantener la columna de agua llena y revisar la limpieza de la punta cerámica

MODELOS

CÓDIGO	FUNCIÓN	PVP (€)
13077030	TENSIÓMETROS 150MM	236
13077031	TENSIÓMETROS 300MM	245
13077050	TENSIÓMETROS 450MM	253
13077033	TENSIÓMETROS 600MM	262
13077051	TENSIÓMETROS 900MM	279
13077032	EQUIPO DE SERVICIO	207

ACCESORIOS

EQUIPO DE SERVICIO		
CÓDIGO	MODELO	PVP (€)
13077032	EQUIPO DS	207

DIMENSIONES

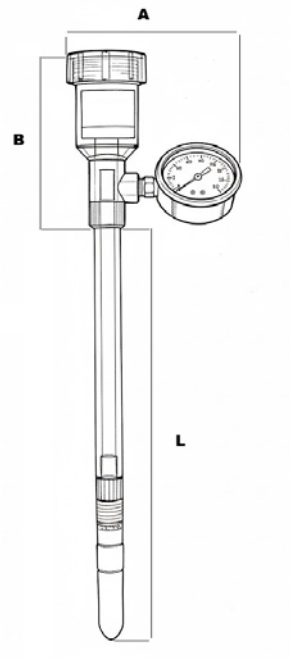

CÓDIGO	MODELO	A	B	L
13077030	TENSIÓMETROS 150MM	135	130	175
13077031	TENSIÓMETROS 300MM	135	130	325
13077050	TENSIÓMETROS 450MM	135	130	475
13077033	TENSIÓMETROS 600MM	135	130	625
13077051	TENSIÓMETROS 900MM	135	130	925

INFORMACIÓN

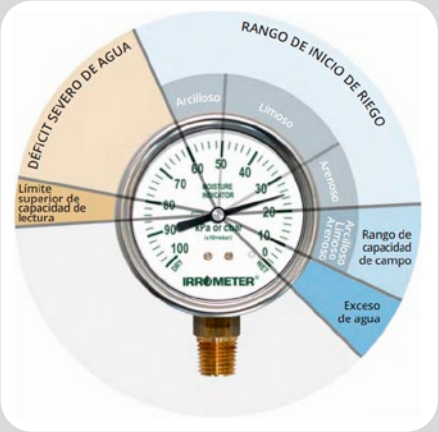

→ **SUELO SATURADO • 0 - 10 cb** Puede ser normal durante 24 horas tras un riego. Si perdura indica un exceso de humedad que pueda producir una asfixia de las raíces.

→ **CAPACIDAD DE CAMPO • 10 - 20 cb** Contenido de agua óptimo fácilmente disponible para la planta con un coste energético mínimo.

→ **BAJA DISPONIBILIDAD DE AGUA • 20 - 60 cb** Disminuye la disponibilidad de agua, aunque hay buena oxigenación de raíces. Se inician los riegos según el tipo de suelo (ver gráfico adjunto).

→ **ESTRÉS HÍDRICO • > 60 cb** El agua es más escasa y difícil de extraer por la planta, con riesgo de punto de marchitamiento permanente en muchos cultivos.

MANÓMETRO DE GLICERINA

Manómetro de glicerina diseñado la presión de líquidos. Su interior está parcialmente lleno de glicerina, palanca superior para venteo puntual y cierre en posiciones horizontales, para ofreciendo una lectura más estable y precisa ya que protege el mecanismo interno del desgaste.

CARACTERÍSTICAS MATERIALES

Rosca de conexión: Latón

Cuerpo metálico: Acero inoxidable

Relleno interno: Glicerina

Mecanismo interno: Aleación metálica

CARACTERÍSTICAS DE FUNCIONAMIENTO

Rangos de presión disponibles: de 2.5 a 16 bar

Orificio de entrada: 3mm

Temperatura de trabajo: -10°C a + 60°C

Precisión: +1,6 % del rango

Presión máxima de trabajo: Se recomienda no superar el 75 % del rango máximo.

MODELOS

CÓDIGO	CONEXIÓN	ESCALA BAR	UDS. CAJA	PVP (€)
11028075	1/4”	0 - 2.5	100	9,45
11028067	1/4”	0 - 4	100	8,5
11028068	1/4”	0 - 6	100	8,5
11028069	1/4”	0 - 10	100	8,5
11028076	1/4”	0 - 16	100	8,5

ACCESORIOS

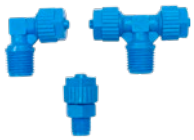

ACCESORIO TEFEN

VER PÁGINA

ACCESORIO METÁLICO

VER PÁGINA

MANOMETRO POSICIONADOR

CÓDIGO	MODELO	PVP (€)
11028077	0 - 10 BAR	**30**

DIMENSIONES

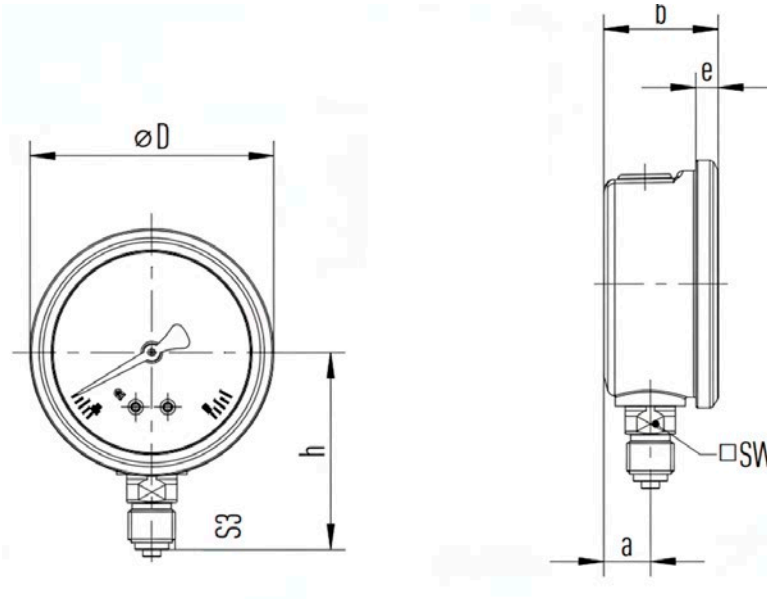

G	H [MM]	S3 [MM]	A [MM]	B [MM]	E [MM]	D [MM]	SW [MM]
G 1/4 B	54	13	13	32	6,5	68	14

INFORMACIÓN

Al enroscar el aparato no debes hacer fuerza sobre la carcasa. Utiliza siempre las herramientas correctas y aprieta solo en las partes planas diseñadas para ello.

Tras el montaje, se debe girar la palanca amarilla, o llevarla de CLOSE a OPEN , si el manometro es montado en posición horizontal abrir y cerrar varias veces durante su uso para extraer el aire una primera vez

PRESOSTATO DE PRESIÓN MÁXIMA Y MÍNIMA

El presostato de máxima y mínima está diseñado para medir la presión de procesos y simultáneamente activar o interrumpir circuitos eléctricos mediante contactos regulables según la posición del puntero de 2 posiciones.

CARACTERÍSTICAS MATERIALES

Carcasa: Acero inoxidable

Dial: Aluminio

Ventana: Policarbonato

CARACTERÍSTICAS DE FUNCIONAMIENTO

Rangos de medida: Desde 0 -10bar

Estática: hasta el valor de escala completa.

Protección de la carcasa: IP54

Voltaje: 24v – 220v

Corriente de cierre: Hasta 1.0 A.

Corriente de ruptura: Hasta 1.0 A.

Corriente continua: Máximo 0.6 A.

Carga de contacto máxima: 30W/50VA.

Conexión: 1/2”

MODELOS

CÓDIGO	CONEXIÓN	RANGO	PVP (€)
12040025	1/2”	0-10 BAR	**299**

ACCESORIOS

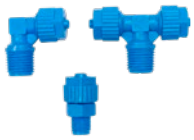

ACCESORIO TEFEN

VER PÁGINA

ACCESORIO METÁLICO

VER PÁGINA

MANOMETRO POSICIONADOR

CÓDIGO	MODELO	PVP (€)
11028077	0 - 10 BAR	**30**
11028078	0 - 16 BAR	**30**

DIMENSIONES

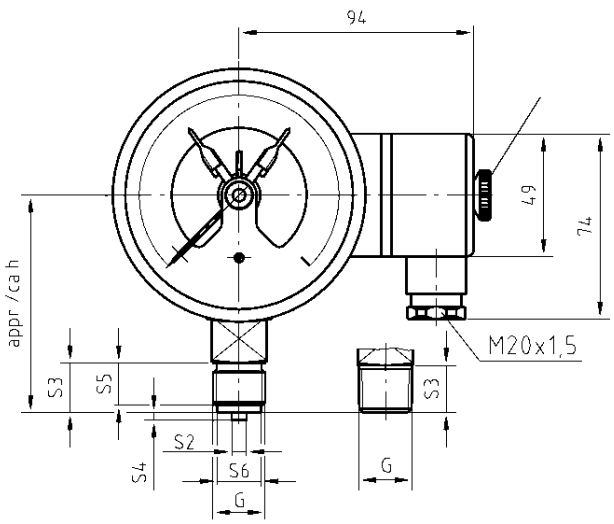

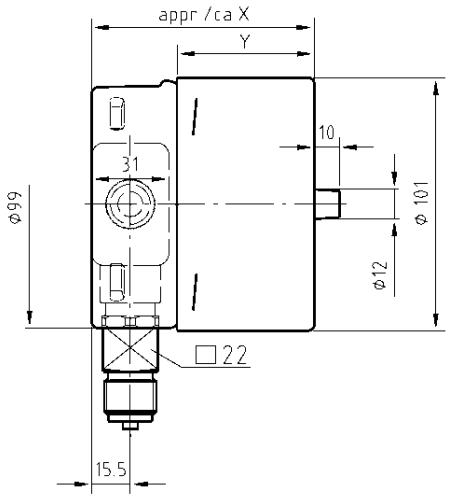

TIPO DE CONTACTO	DIMENSIONES EN MM X	DIMENSIONES EN MM Y	CONEXIÓN A PROCESO	DIMENSIONES EN MM H ± 1	S2	S3	S4	S5	S6
Doble contacto	113	80	G 1/2 B	87	6	20	3	17	17.5

INFORMACIÓN

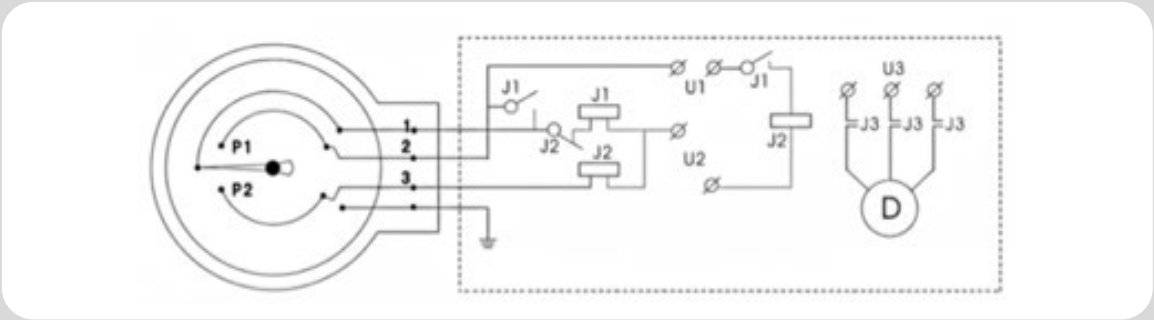

LEYENDA INFERIOR (NUMERACIÓN)

1. Línea principal (Rojo)
2. Límite superior (Amarillo)
3. Límite inferior (Verde)
4. Toma de tierra / Masa (Negro)

ETIQUETAS DEL DIAGRAMA

P1 / P2: Representan los puntos de ajuste de presión (contactos).

J1 / J2 / J3: Normalmente se refieren a relés o conectores dentro del circuito de control.

U1 / U2 / U3: Terminales de voltaje o fase.

D: Representa el dispositivo de salida o carga (como un motor o bomba).

INTERRUPTOR DE CAUDAL

El interruptor de caudal está diseñado para detectar el flujo de líquidos (agua, aceites, productos químicos) en tuberías con diámetros desde 1" hasta 8". Se suministra con juego de 4 lengüetas intercambiables para adaptarse a diferentes diámetros.

CARACTERÍSTICAS MATERIALES

Base: ABS

Tapa: Policarbonato transparente

Lengüeta (sensor de flujo): Acero inoxidable AISI 316L

Rosca de fijación: Latón

CARACTERÍSTICAS DE FUNCIONAMIENTO

Presión máxima de servicio: +11 bar.

Tensión máxima en contacto: 250 V AC.

Poder de ruptura: 15 A / 24-250 V AC (resistiva)..

Velocidad de flujo para activación:

Flujo creciente: 1,0 m/s a 172,5 m/s.

Flujo decreciente: 0,6 m/s a 165,7 m/s.

MODELOS

CÓDIGO	MODELO	PVP (€)
10011045	SF 1"	115

ACCESORIOS

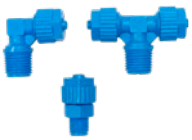

ACCESORIO TEFEN

VER PÁGINA

ACCESORIO METÁLICO

VER PÁGINA

MANOMETRO POSICIONADOR

CÓDIGO	MODELO	PVP (€)
11028077	0 - 10 BAR	**30**
11028078	0 - 16 BAR	**30**

DIMENSIONES

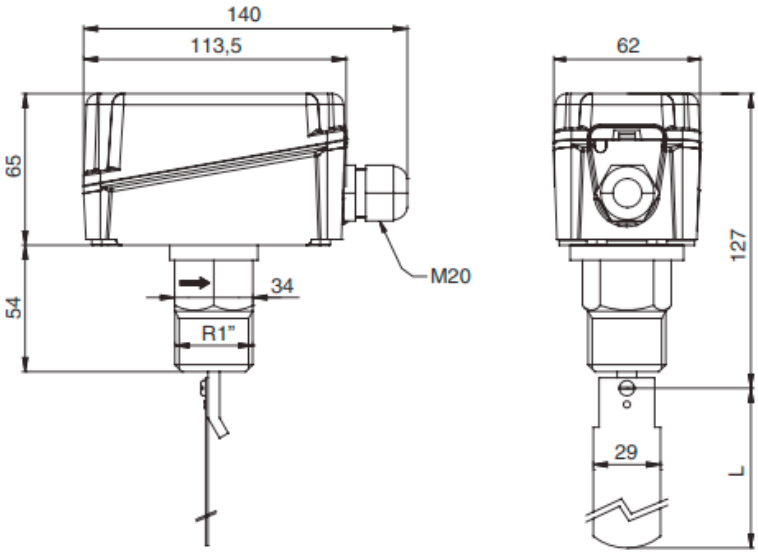

INFORMACIÓN

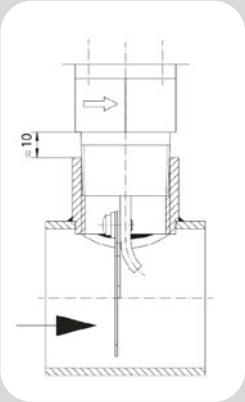

Calibración: Viene de fábrica en el valor mínimo.

Ajuste: Gire el tornillo hacia la derecha (sentido horario) para aumentar el valor de desprendimiento.

Seguridad: El valor debe ser mayor o igual al caudal mínimo de protección de la planta.

Instalación: Incluye 4 levas que deben cortarse según el tamaño de la tubería. No incluye rácord "T" (disponible solo bajo pedido)

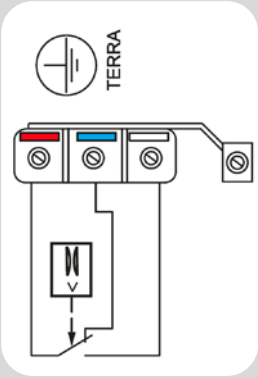

Conexión eléctrica: Conectar los contactos rojo y blanco. Estos abrirán si el valor del flujo de disminuye por debajo del programado. Los contactos rojo y azul, cierran simultáneamente y pueden ser usados como una señal

VÁLVULA MANUAL 3 VIAS

Válvula manual de 3 vias permite conectar cualquiera de los tres puertos al puerto común, mientras los otros quedan sellados. Diseñada para control hidráulico manual en aplicaciones de riego e instalaciones industriales.

CARACTERÍSTICAS MATERIALES

Cuerpo: Latón o plastico (segun modelo)

Bola interna: Acero cromado

Palanca: ABS

Roscas: 1/8” - 1/4” BSP

CARACTERÍSTICAS DE FUNCIONAMIENTO

Rosca de conexión: Disponible en conexiones de 1/4 , 1/8 y 1/4” de gran caudal

Posiciones de posición: Abierto, cerrado o automático mediante conexión al puerto común

Presión máxima: 16 bar

MODELOS

CÓDIGO	MATERIAL	CONEXIÓN PRINCIPAL	CONEXIÓN TOMAS	UDS. CAJA	PVP (€)
11028052	LATÓN	1/8”	1/8”	10	**14.5**
11028053	LATÓN	1/4”	1/8”	10	**14.5**
11028050	LATÓN	1/4”	1/4”	10	**30.5**
11028055	PLÁSTICO	1/8”	1/8”	10	**11**
11028064	PLÁSTICO	1/4”	1/8”	10	**11**

ACCESORIOS

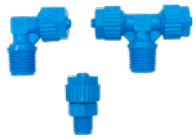

ACCESORIO TEFEN

VER PÁGINA

ACCESORIO METÁLICO

VER PÁGINA

SOPORTE SOLENOIDE

CÓDIGO	MODELO	PVP (€)
14112001	SOPORTE	**40**

DIMENSIONES

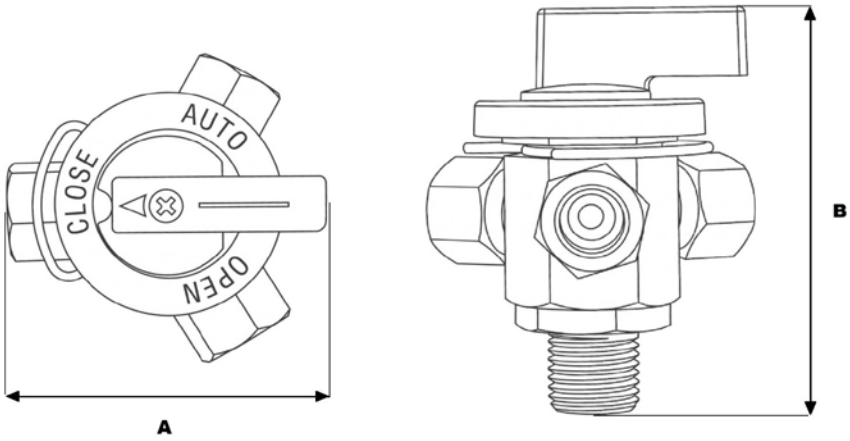

A	B	CONEXIÓN PRINCIAL	CONEXIÓN DE TOMA
40	40	1/4”	1/8”
40	40	1/8”	1/8”
55	70	1/4”	1/4”

Fabricado en nylon . estos accesorios son versatiles y faciles de montar gracias a su junta torica incorporada . Son accesorios diseñados para unir tubos flexibles de y 8mm donde circula agua, aire comprimido o productos químicos.

CARACTERÍSTICAS MATERIALES

Cuerpo: Nylon 6/6 Se caracteriza por su gran resistencia mecánica y al impacto

Refuerzo: reforzado con fibra de vidrio

Resistencia: Exposición a rayos UV hasta químicos agresivos como fertilizantes y aceites

CARACTERÍSTICAS DE FUNCIONAMIENTO

Rosca: BSP rosca cónica.

Medidas de rosca: 1/8",

Tubos: 6x8

MODELOS

CONECTOR (UNIÓN)		
CÓDIGO	MODELO	PVP (€)
11029101	8 x 1/8"	1.6

CODO (MACHO)		
CÓDIGO	MODELO	PVP (€)
11029102	8 x 1/8"	1.6

TE PLÁSTICA (MACHO CENTRAL)		
CÓDIGO	MODELO	PVP (€)
11029103	8 x 1/8”	2.1

CONECTOR PLÁSTICO (MACHO)		
CÓDIGO	MODELO	PVP (€)
11029104	8 x 1/8”	1.2

TUERCA REDUCCION HEMBRA - MACHO		
CÓDIGO	MODELO	PVP (€)
11029105	1/8” - 1/4”	2.1

TAPÓN ROSCA (MACHO)		
CÓDIGO	MODELO	PVP (€)
11029106	1/4”	0,90

MACHONES		
CÓDIGO	MODELO	PVP (€)
11029107	Machón 1/4”	1,10
11029108	Machón 1/8”	0,85

ACCESORIO TEFEN

Tefen, específicamente de su línea fabricada nylon y fibra de vidrio. Estos accesorios son ampliamente reconocidos por su característico color azul y su alta calidad técnica. Son accesorios de conexión mecánica (racores) diseñados para unir tubos flexibles de 6mm y 8mm donde circula agua, aire comprimido o productos químicos.

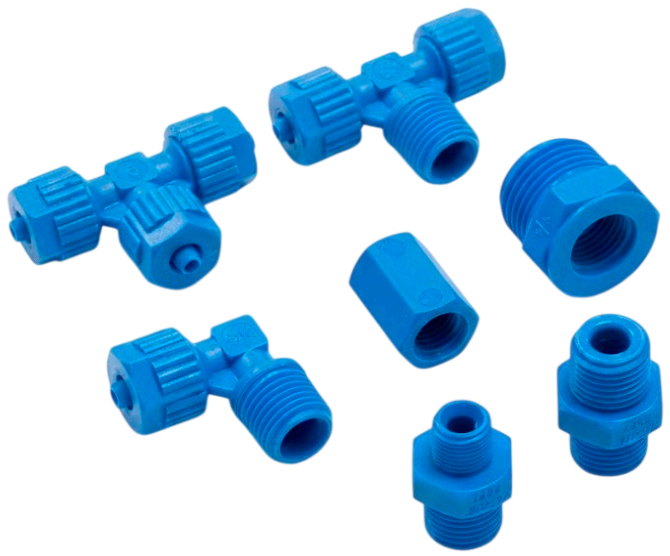

CARACTERÍSTICAS MATERIALES

Cuerpo: Nylon 6/6 (Poliamida 66): Para la línea azul. Se caracteriza por su gran resistencia mecánica y al impacto

Refuerzo: reforzado con fibra de vidrio

Resistencia: Exposición a rayos UV hasta químicos agresivos como fertilizantes y aceites

CARACTERÍSTICAS DE FUNCIONAMIENTO

Rosca: BSP rosca cónica.

Medidas de rosca: Generalmente van desde 1/8", 1/4", 3/8" hasta 1/2"

Tubos: 4x6, 6x8, 8x12

MODELOS

CONECTOR PLÁSTICO (UNIÓN)		
CÓDIGO	MODELO	PVP (€)
11029014	6	1,91
11029015	8	1,91

TE PLÁSTICA (UNIÓN)		
CÓDIGO	MODELO	PVP (€)
11029017	6	2,33
11029016	8	2,33

CODO PLÁSTICO		
CÓDIGO	MODELO	PVP (€)
11029009	6 X 1/4”	1,70
11029010	6 X 1/8”	1,70
11029011	8 X 1/4”	1,80
11029012	8 X 1/8”	1,80
11029024	6	1,80

CONECTOR PLÁSTICO (MACHO)		
CÓDIGO	MODELO	PVP (€)
11029020	6 X 1/4”	1,38
11029021	6 X 1/8”	1,38
11029022	8 X 1/4”	1,48

MACHONES Y MANGUITOS PLÁSTICOS		
CÓDIGO	MODELO	PVP (€)
11029026	Machón 1/4”	1,06
11029027	Machón 1/8”	0,85

TE PLÁSTICA (MACHO CENTRAL)		
CÓDIGO	MODELO	PVP (€)
11029005	6 X 1/4”	2,01
11029006	6 X 1/8”	2,01
11029007	8 X 1/4”	2,28

MACHONES Y MANGUITOS PLÁSTICOS		
CÓDIGO	MODELO	PVP (€)
11029031	Mach-1/4”-1/8”	1,27

TE PLÁSTICA (MACHO CENTRAL)		
CÓDIGO	MODELO	PVP (€)
11029001	ASM 6 X 1/4”	1,91
11029002	ASM 6 X 1/8”	1,91
11029003	ASM 8 X 1/4”	2,33

MACHONES Y MANGUITOS PLÁSTICOS		
CÓDIGO	MODELO	PVP (€)
11029032	Tuer 1/4”-1/8”	1,38
11029030	Tuer 1/2”-1/4”	1,59

MACHONES Y MANGUITOS PLÁSTICOS		
CÓDIGO	MODELO	PVP (€)
11029028	Manguito 1/8”	0,90
11029029	Manguito 1/4”	0,93

ACCESORIO RAPIDO

Racor de conexión rápida para montaje instantáneo sin herramientas. Fabricado en resina de acetal para mayor resistencia mecánica. Incluye una junta tórica interna que garantiza un cierre hermético total. Codos y Tes giratorios para instalar y orientar más fácilmente.

CARACTERÍSTICAS MATERIALES

Material del Cuerpo: Resina de Acetal (POM)

Tipo de Conexión: Instantánea (Push-in)

Sistema de Cierre: Junta tórica de NBR/EPDM

Rosca: Latón Nikelado

CARACTERÍSTICAS DE FUNCIONAMIENTO

Instalación Manual: No requiere llaves ni selladores adicionales en la parte del tubo

Presión Nominal: PN16 (16 bar)

Temperatura de Trabajo: 20°C a +70°C

Compatibilidad de Tubo: 4x6mm, 6x8mm

Tipo de Rosca: BSP (Cilíndrica) con junta

MODELOS

CODO RM AUTOMÁTICO C/ JUNTA		
CÓDIGO	MODELO	PVP (€)
11029038	6 X 1/4'	2
11029037	6 X 1/8'	1,7
11029040	8 X 1/4'	2,2
11029039	8 X 1/8'	2,1

TE RM AUTOMÁTICA C/ JUNTA		
CÓDIGO	MODELO	PVP (€)
11029046	6 X 1/4'	3,5
11029045	6 X 1/8'	3,4
11029048	8 X 1/4'	3,9
11029047	8 X 1/8'	3,8

CODO UNIÓN AUTOMÁTICO C/ JUNTA		
CÓDIGO	MODELO	PVP (€)
11029053	6	1,95
11029054	8	2,1

TE UNIÓN AUTOMÁTICA C/ JUNTA		
CÓDIGO	MODELO	PVP (€)
11029050	6	2,4
11029052	8	2,8

TE ASIMÉTRICA AUTOMÁTICA C/ JUNTA		
CÓDIGO	MODELO	PVP (€)
11029042	ASM 6 X 1/4’	3,6
11029041	ASM 6 X 1/8’	3,5
11029044	ASM 8 X 1/4’	4
11029043	ASM 8 X 1/8’	3,9

CONECTOR RM AUTOMÁTICO C/ JUNTA		
CÓDIGO	MODELO	PVP (€)
11029034	6 X 1/4’	1,6
11029033	6 X 1/8’	1,4
11029036	8 X 1/4’	1,9
11029035	8 X 1/8’	1,8

ENLACE UNIÓN AUTOMÁTICO C/ JUNTA		
CÓDIGO	MODELO	PVP (€)
11029055	6	2
11029056	8	2,1

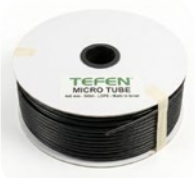

MICROTUBO		
CÓDIGO	MODELO	PVP (€)
15153005	6mm	33
15153006	8mm	40

ACCESORIOS DE MONTAJE HIDRÁULICO

Racores y válvulas de latón niquelado para el montaje de válvulas hidráulicas. El recubrimiento de níquel les otorga una mayor resistencia a la corrosión, durabilidad frente al desgaste y un acabado estético profesional.

CARACTERÍSTICAS MATERIALES

Cuerpo: latón.

Recubrimiento: Tratamiento niquelado.

Resistencia: mejora la resistencia a la corrosión y cal.

CARACTERÍSTICAS DE FUNCIONAMIENTO

Rosca: BSP rosca cónica.

Medidas de rosca: Generalmente van desde 1/8", 1/4", 3/8" hasta 1/2" .

Figuras: Codos, Tes , Alargadores, machones , tuercas de reducción, filtros de toma , válvulas de aguja.

MODELOS

TE ROSCA METÁLICA		
CÓDIGO	MODELO	PVP (€)
11028040	1/8"	**2,45**

CODO ROSCA METÁLICO		
CÓDIGO	MODELO	PVP (€)
11028037	1/8"	**1,9**

ALARGADOR METÁLICO		
CÓDIGO	MODELO	PVP (€)
11028043	1/8”	2,2
11028044	1/4”	2,8

VÁLVULA DE AGUJA		
CÓDIGO	MODELO	PVP (€)
11028063	1/4”	24

MANGUITOS		
CÓDIGO	MODELO	PVP (€)
11028032	Manguito 1/8”	0,95
11028033	Manguito 1/4”	1,55

VÁLVULA MINI		
CÓDIGO	MODELO	PVP (€)
11028059	H - H 1/8’	4.65
11028060	H - H 1/4’	4.65
11028061	M - H 1/8’	4.65
11028062	M - H 1/4’	4.65

FILTRO DE TOMA		
CÓDIGO	MODELO	PVP (€)
11028051	1/4’	7

VÁLVULA DE RETENCIÓN		
CÓDIGO	MODELO	PVP (€)
11028066	1/4’	21

MACHÓN METÁLICO		
CÓDIGO	MODELO	PVP (€)
11028027	1/8”	0,9
11028028	1/4”	1,3
11028029	1/2”	3,2

MACHÓN REDUCIDO METÁLICO		
CÓDIGO	MODELO	PVP (€)
11028030	1/4”-1/2”	2,9
11028031	1/8”-1/4”	1,2

TE SELECTORA		
CÓDIGO	MODELO	PVP (€)
11028045	1/8’	44

TUERCA METÁLICA		
CÓDIGO	MODELO	PVP (€)
11028035	Tuer 1/2”-1/4”	2,4
11028036	Tuer 1/4”-1/8”	1

IFLOW SMART CONTROL LATCH

Este programador de riego remoto permite gestionar de forma inteligente el riego y monitorizar el consumo de agua mediante conectividad avanzada,con telemedida de contadores recoge los pulsos emitidos y los envía de forma remota a la plataforma de gestión, el equipo está homologado para el envío de datos a la Confederación Hidrográfica del Segura y a la Confederación Hidrográfica del Júcar..

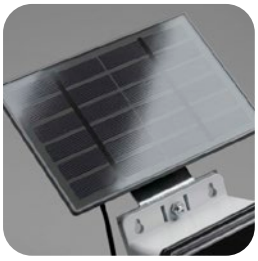

CARACTERÍSTICAS MATERIALES

CARACTERÍSTICAS MATERIALES

Material: Fabricado en ABS.

Estanqueidad: Grado de protección IP65.

Dimensiones: 185 x 120 x 50 mm

CARACTERÍSTICAS DE FUNCIONAMIENTO

Alimentación: pilas LR20 o placa solar con baterias de lito, o transformador de 3.6v.

Conexiones:

Dispone de 2 salidas latch 18V para solenoides tipo Latch,compatible con sistemas de 2 y 3 hilos

Entrada para pulso reed a configuración de 1, 10, 100 y 1000 litros por pulso.

Comunicación:

Utiliza red NB-IoT.

MODELOS

CÓDIGO	ROSCA MACHO	PVP (€)
11033034	IFLOW SMART CONTROL LATCH 2 SALIDAS	450
11033035	IFLOW SMART CONTROL LATCH 4 SALIDAS	450

ARTÍCULOS RELACIONADOS

PILA LR20		
CÓDIGO	MODELO	PVP (€)
11033029	LR20 (UD)	4

KIT SOLAR 4W + BATERIA DE LITO		
CÓDIGO	MODELO	PVP (€)
11033030	KIT SOLAR	160

TRASNFORMADOR 3.6V		
CÓDIGO	MODELO	PVP (€)
11033032	TRAS	25

PANEL DE CONTROL WEB (OPTIMIZADO PARA SMARTPHONE)

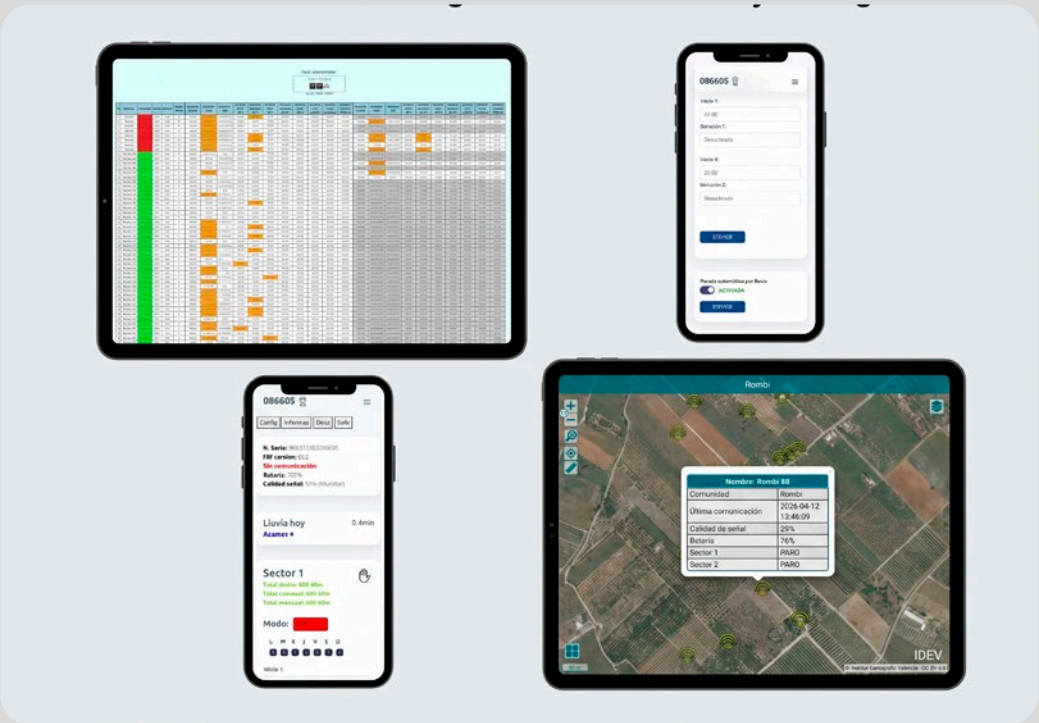

CONFIGURACION Y CONTROL (GESTIÓN)

Gestión: Control remoto vía web desde cualquier smartphone, tablet o PC.

Programación de Riego: Permite configurar hasta dos programas por salida y tres arranques por programa. La duración del riego es ajustable desde 15 minutos hasta 10 horas, en intervalos de 15 minutos.

Control Manual: Dispone de capacidad de arranque y paro manual directamente desde la botonera frontal del equipo.

Monitorización: Registra y monitoriza el consumo de agua cada 15 minutos, siempre que esté conectado a un caudalímetro con emisor de pulsos.

INSTALACIÓN Y CERTIFICACIÓN

Instalación: El montaje se realiza mediante un soporte de acero inoxidable con un taladro central de 6 mm. La conexión de cables es rápida y sin tornillos.

Certificación: El dispositivo cumple con normativa CE y RoHS.

INFORMACIÓN DE ACCESO

Web: www.metering.iflowcontrol.es

PROGRAMADOR DE RIEGO ICD-150

El programador TISU ICD-150 es una solución eficaz, por su fácil programación, la apertura simultaneas de la totalidad de sus 14 salidas ya sea en Latch (9-12v), 24vAc o 12vDc, hace que sea un programador único en el mercado.

CARACTERÍSTICAS MATERIALES

Carcasa: Plástico ABS

Panel de Control: Pantalla de Cristal Líquido (LCD) y teclado integrado

Componentes internos: Sensor electrónico circuitos internos

CARACTERÍSTICAS DE FUNCIONAMIENTO

Programación de estaciones independiente.

Apertura simultanea de todas las estaciones.

10 horas de inicio por estación

10 horas de riego por estación

Limpieza de filtros por presostato y tiempo de riego

Válvula maestra

Menú técnico de ajustes, ancho de pulso, tiempo de carga del condensador etc.

MODELOS

CÓDIGO	SALIDAS	CAJA	VOLTAJE	UDS. CAJA	PVP (€)
11023063	6	PARED	9V LATCH	1	**430**
11023065	14	PARED	9V LATCH	1	**471**
11023066	14	PARED	24VAC	1	**471**
11023067	14	PARED	12VDC	1	**471**
11023068	14	PANEL	24VAC	1	**441**

ACCESORIOS

ELECTROVÁLVULA		
CÓDIGO	CONEXIÓN	PVP (€)
11034065	1" ROSCA	**19**
11034066	1-1/2" ROSCA	**52**
11034067	2" ROSCA	**54**

SOLENOIDE		
CÓDIGO	CONEXIÓN	PVP (€)
	SOLENOIDE 2 VIAS 9V LATCH 2HILOS	**24**

PILAS PROCELL 9V		
CÓDIGO	MODELO	PVP (€)
11033013	9V ILR	**4.2**

DIMENSIONES

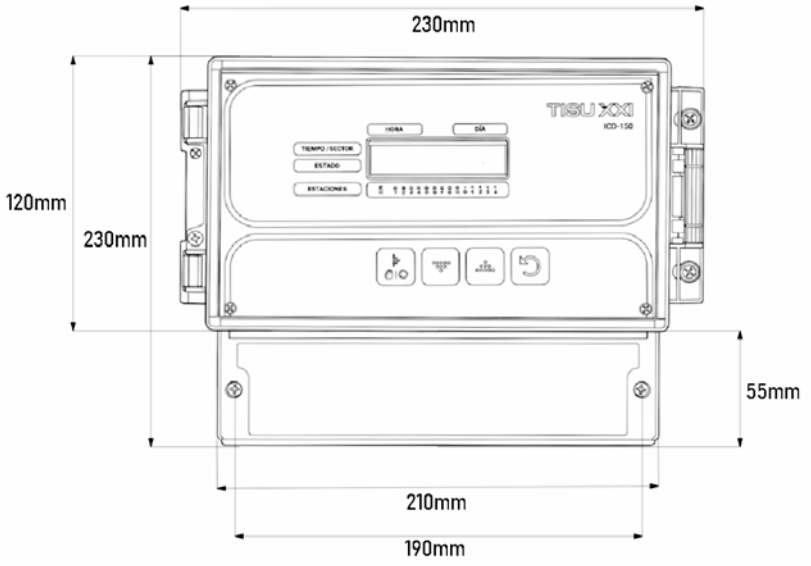

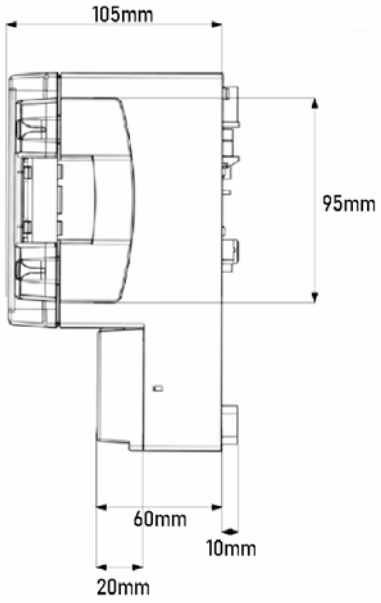

PROGRAMADOR GALCÓN SERIE 6100

Programador 6100 de riego alimentado por batería, diseñado para automatizar sistemas de riego sin necesidad de conexión eléctrica, programación independiente de cada válvula y válvula general, y modo de riego secuencial.

CARACTERÍSTICAS MATERIALES

Cuerpo: Plástico ABS

Tapa: Plástico ABS

Pantalla: LCD (Liquid Crystal Display) - Cristal Líquido

CARACTERÍSTICAS DE FUNCIONAMIENTO

Alimentación: 2 batería de 9V alcalina.

Capacidad de control: , 4 , 6 Y 12 estaciones, según modelo.

Rango de presión: 0,5 a 10 bar.

Temperatura de trabajo: 5 °C a 50 °C.

Conexión directa a válvulas solenoides de 9V latch.

Protección IP68.

MODELOS

CÓDIGO	SALIDAS	CONEXIÓN	VOLTAJE	UDS. CAJA	PVP (€)
11033004	4	3 HILOS	9V LATCH	1	**154**
11033007	6	3 HILOS	9V LATCH	1	**192.5**
11033018	4	2 HILOS	9V LATCH	1	**154**
11033019	6	2 HILOS	9V LATCH	1	**192.5**
11033015	12	3 HILOS	9V LATCH	1	**627**
11033016	12	2 HILOS	9V LATCH	1	**656**
11033002	PROGRAMADOR + VÁLVULA 1”	3 HILOS	9V LATCH	1	**198**
11033001	PROGRAMADOR + 1 SOLENOIDE	3 HILOS	9V LATCH	1	**171.6**

ACCESORIOS

SOLENOIDE LARGA DISTANCIA

VER PÁGINA

SOLENOIDE 2 VIAS

CÓDIGO	CONEXIÓN	PVP (€)
	LATCH 2HILOS	**26**
	24VAC	**24**

SOLENOIDE GALCON E VIAS

CÓDIGO	MODELO	PVP (€)
11021041	2H LATCH	**77**
40001221	3H LATCH	**77**

PROGRAMADOR GALCÓN 24V/AC

Programador electrónico de riego alimentado a 24 V AC, diseñado para automatizar sistemas de riego sin necesidad de conexión eléctrica, programación independiente de cada válvula y válvula general, y modo de riego secuencial.

CARACTERÍSTICAS MATERIALES

Cuerpo: Plástico ABS.

Tapa: Plástico ABS

Pantalla: LCD - Cristal Líquido

CARACTERÍSTICAS DE FUNCIONAMIENTO

Alimentación: 24 V AC (50/60 Hz).

Número de salidas: versiones de 4, 6 y 8 zonas. (Ampliable hasta 24)

Programación: tres programas independientes (A, B y C).

Hasta 4 arranques por programa y día.

Compatible con solenoides de 24 V AC.

Función de bomba o válvula maestra.

Entrada para sensor de lluvia

MODELOS

CÓDIGO	SALIDAS	CONEXIÓN	VOLTAJE	UDS. CAJA	PVP (€)
11033008	4	2 HILOS	24VAC	1	**164**
11033009	6	2 HILOS	24VAC	1	**175**
11033014	8 (24)	2 HILOS	24VAC	1	**536**
11033025	MODULO AMPLIACIÓN 8 SALIDAS	24VAC	1	31	**40**

ACCESORIOS

SOLENOIDE LARGA DISTANCIA

VER PÁGINA

SOLENOIDE 2 VIAS

CÓDIGO	CONEXIÓN	PVP (€)
	LATCH 2HILOS	**26**
	24VAC	**24**

SOLENOIDE LARGA DISTANCIA

VER PÁGINA

PROGRAMADOR G75

El programador G75 permite automatizar ciclos de riego de forma sencilla y fiable. Funciona con batería de 9 V y se instala directamente sobre la válvula o en pared. Su diseño compacto, resistente y completamente estanco lo hace ideal para uso en exteriores o entornos agrícolas.

CARACTERÍSTICAS MATERIALES

Carcasa: Plástico técnico ABS

Panel frontal: Policarbonato transparente con protección UV

Botonera: Goma sellada tipo membrana.

Pantalla: LCD de bajo consumo

CARACTERÍSTICAS DE FUNCIONAMIENTO

Alimentación: Batería de 9 V (autonomía > 1 año)

Programación: Hasta 3 arranques diarios y selección de días de riego

Montaje: Directo sobre válvula o en pared mediante soporte

Temperatura de trabajo: –10°C a +60°C

Grado de protección: IP67

MODELOS

CÓDIGO	SALIDAS	MODELO	VOLTAJE	UDS. CAJA	PVP (€)
11030002	1	PROGRAMADOR + SOLENOIDE	9V LATCH	1	**98**
11030001	1	PROGRAMADOR + VÁLVULA 1”	9V LATCH	1	**106**

ARTÍCULOS RELACIONADOS

SOLENOIDE LARGA DISTANCIA

VER PÁGINA

SOLENOIDE 2 VIAS

CÓDIGO	CONEXIÓN	PVP (€)
	LATCH 2HILOS	**26**
	24VAC	**24**

PILAS PROCELL 9V

CÓDIGO	MODELO	PVP (€)
11033013	9V ILR	**4.2**

PROGRAMADOR ITV105

El programador ITV105 de Rainpoint es un programador digital de riego de diseño compacto, ideal para conectar directamente a un grifo o toma de agua exterior. Permite la programación completa del riego mediante un dial giratorio y botones de ajuste. Ofrece funciones adicionales como el Riego Manual y el Retraso por Lluvia.

MODELO 3 PROGRAMAS

MODELO 2 SALIDAS

CARACTERÍSTICAS MATERIALES

Carcasa: ABS

Panel de Control: Pantalla LCD

Alimentación Física: 2 baterías alcalinas AAA de 1.5 V (no incluidas)

Conexiones: Entrada con rosca de conexión 3/4"

CARACTERÍSTICAS DE FUNCIONAMIENTO

Presión de Trabajo: 0.5 bar a 8 bar

Caudal Máximo: 35 L/min

Rango de Temperatura: de 3 °C a 50 °C

Duración del Riego: 1 minuto - 4 horas

Frecuencia del Riego: cada 1 a 12 horas o cada 1 a 7 días

Funciones Adicionales: Riego manual ajustable de 1 minuto a 8 horas

MODELOS

CÓDIGO	DESCRIPCIÓN	PVP (€)
11023069	PROGRAMADOR DE GRIFO RAINPOINT 1 PROGRAMA	43
11023075	PROGRAMADOR DE GRIFO RAINPOINT 3 PROGRAMAS	45
11023070	PROGRAMADOR DE GRIFO RAINPOINT 2 SALIDAS	75

ARTÍCULOS RELACIONADOS

FILTRO MF-100

VER PÁGINA

PROGRAMADOR BLUETOOTH RAINPOINT

El Programador de Grifo Bluetooth es un temporizador de riego que se configura y controla a través de una App mediante conexión Bluetooth de corto alcance. Ofrece un control de riego preciso con hasta 20 planes de riego y múltiples modos de programación, incluyendo el modo Ciclo y Remojo.

CARACTERÍSTICAS MATERIALES

Carcasa: ABS

Entrada de agua: latón reforzado

Conexiones: Rosca de entrada de 3/4" o 1" y salida de 3/4"

Filtro: Incluye un filtro metálico integrado en la entrada para prevenir obstrucciones

CARACTERÍSTICAS DE FUNCIONAMIENTO

Conectividad Principal: Bluetooth

Alcance Bluetooth: Aprox. 30 m

Presión de Trabajo: 0.5 a 8 bar

Caudal Máximo: 35 L/min

Rango de Temperatura: de 0 °C a 50 °C

Duración del Riego: 1 minuto - 12 horas

MODELOS

CÓDIGO	DESCRIPCIÓN	PVP (€)
11023084	PROGRAMADOR BLUETOOTH	**80**

ACCESORIOS

CONTADOR DE AGUA WIFI	
CÓDIGO	PVP (€)
11023081	35

SENSOR DE HUMEDAD CESPED	
CÓDIGO	PVP (€)
11023080	35

PLUVIÓMETRO WIFI	
CÓDIGO	PVP (€)
11023078	35

PROGRAMADOR WIFI RAINPOINT

El temporizador ITV105 de Rainpoint es un programador digital de riego para conectar directamente a un grifo o toma de agua exterior. Permite la programación mediante APP y conexión wifi. Ofrece funciones diversas de riego y monitorización con sensores de lluvia y humedad vinculables.

MODELO 2 SALIDAS

CARACTERÍSTICAS MATERIALES

Panel de Control: Botones con led para apertura manual

Alimentación: Requiere 4 baterías alcalinas AAA de 1.5 V (no incluidas).

Conexiones: 1" rosca de manguera estándar con adaptador de 3/4"

Protección: Nivel de impermeabilidad IP54

CARACTERÍSTICAS DE FUNCIONAMIENTO

Presión de Trabajo: Rango operativo de 0.5 bar a 8 bar

Conexión: Wi-Fi

Modos dobles: Irrigación y nebulización

Presión de trabajo: de 0,5 a 8 bares

MODELOS

CÓDIGO	DESCRIPCIÓN	PVP (€)
11023079	PROGRAMADO DE GRIFO 1 SALIDA WIFI + UB	115
11023073	PROGRAMADO DE GRIFO 2 SALIDA WIFI + UB	135
11023076	BOX HUB	35
11023074	CENTRALITA PARA 10 DISPOSITIVOS	104

ACCESORIOS

CENTRALITA 10 DISPOSITIVOS	
CÓDIGO	PVP (€)
11023074	104

SENSOR DE HUMEDAD CESPED	
CÓDIGO	PVP (€)
11023080	35

PLUVIÓMETRO WIFI	
CÓDIGO	PVP (€)
11023078	35

PROGRAMADOR + BOMBA SOLAR WIFI

El sistema de programador y bomba RainPoint es un programador de riego solar inteligente que integra una bomba solar de agua interna. Está diseñado como un sistema de micro-goteo, no requiere toma de agua y opera sin necesidad de alimentación eléctrica externa gracias a su panel solar. Permite la gestión del plan de riego e mediante control remoto vía App.

CARACTERÍSTICAS MATERIALES

Carcasa: ABS

Panel de Carga: Panel solar integrado en la parte superior

Batería: Batería de litio recargable 18650 (3.7 V, 2600 mAh)

Accesorios: Viene con tubería, filtro, tapones, micro-goteros,

CARACTERÍSTICAS DE FUNCIONAMIENTO

Conectividad: Funciona con Wi-Fi 2.4

Caudal Máximo: 30 L/h

Rango de Temperatura: 3ºC a 50ºC

Sistema de Riego: Riega hasta 10 plantas

Funciones de la App: Gestión de planes de riego (hasta seis planes), riego manual, alerta de escasez de agua

MODELOS

CÓDIGO	DESCRIPCIÓN	PVP (€)
11023083	PROGRAMADOR + BOMBA SOLAR WIFI	120

ACCESORIOS

SENSOR DE HUMEDAD CESPED	
CÓDIGO	PVP (€)
11023080	35

SENSOR DE TEMPERATURA PISCINAS WIFI	
CÓDIGO	PVP (€)
11023077	40

SENSOR DE TEMPERATURA	
CÓDIGO	PVP (€)
11023082	15

PROGRAMADOR WI-FI 8 SALIDAS RAINPOINT

El programador de riego Wi-Fi de 8 zonas diseñado para el manejo de múltiples áreas de jardinería o agrícolas. Permite el control de 8 válvulas normales y soporta una válvula maestra extra. Incluye indicadores LED y botones que permiten el riego manual directo en el producto. El sistema se gestiona remotamente a través de una App.

CARACTERÍSTICAS MATERIALES

Carcasa: Plástico para montaje en pared

Conexiones: terminales de tornillo.

Alimentación Física: Transformador externo incluido

CARACTERÍSTICAS DE FUNCIONAMIENTO

Zonas de Riego: 8 válvulas1 válvula maestra

Alimentación Eléctrica: 24 V AC. 0.8 A.

Requisito de Wi-Fi: Funciona en la banda de 2.4 GHz o Wi-Fi de doble banda

Sensores: 2 terminales de sensor de lluvia

Rango de Temperatura: De 3 °C a 50 °C

MODELOS

CÓDIGO	DESCRIPCIÓN	PVP (€)
11023085	PROGRAMADOR 24VAC WIFI 8 SALIDAS	**140**

ACCESORIOS

CONTADOR DE AGUA WIFI	
CÓDIGO	PVP (€)
11023081	35

SENSOR DE HUMEDAD CESPED	
CÓDIGO	PVP (€)
11023080	35

PLUVIÓMETRO WIFI	
CÓDIGO	PVP (€)
11023078	35

FILTRACIÓN

Sistemas de Filtración de agua

- Discos manuales y automáticos
- Filtros de malla automáticos
- Filtros de arena
- Automatismos
- Accesorios

VOLVER AL ÍNDICE

EFICIENCIA EN FILTRACIÓN Y LIMPIEZA AUTOMÁTICA

01 Filtros manuales de anillas
limpieza manual

02 Baterias de filtrado de anillas
limpieza automática

03 Filtros hidráulicos de malla
limpieza automática

04 Filtros de arena y hidrociclones

FILTROS MANUALES MF-100

El filtro MF-100 es un filtro totalmente plástico preparado para sistemas de riego. Al ser totalmente en plástico y no contener partes metálicas la corrosión es nula. Preparado para soportar presiones de hasta 8 Bar. El elemento filtrante puede ser tanto en anillas como malla. El modelo estándar seria filtración a 120mesh.

CARACTERÍSTICAS MATERIALES

El Cuerpo y la Tapa: están fabricados en Polipropileno.

Anillas: en plástico de alta densidad (PP).

Sellos y Juntas: en EPDM.

CARACTERÍSTICAS DE FUNCIONAMIENTO

Presión Máxima de Trabajo: Generalmente, 10 bar (estándar en la mayoría de la serie), aunque algunos modelos muy compactos pueden estar limitados a 8 bar.

Conexiones rosca macho: conexiones de 3/4"a 2".

Este filtro está disponible en malla 120mesh y anillas.

MODELOS

MEDIDA	CONEXIÓN	TIPO DE FILTRO	CÓDIGO	UDS	PVP (€)	CÓDIGO	UDS. CAJA PEQUEÑA	PVP (€)	CÓDIGO	UDS. CAJA GRANDE	PVP (€)
20	3/4"	Malla	**12042062**	1	**11,8**	**12043025**	10	**10,5**	**12042050**	60	**5**
25	1"	Malla	**12042063**	1	**11,8**	**12043026**	10	**10,5**	**12042051**	60	**5**
30	1-1/4"	Malla	**12042064**	1	**17,9**	**12043027**	4	**16**	**12042052**	25	**8,5**
40	1-1/2"	Malla	**12042065**	1	**17,9**	**12043030**	4	**16**	**12042053**	25	**8,5**
40	1-1/2" SUP	Malla	**12042066**	1	**27,4**	**12043019**	2	**24,5**	**12042054**	13	**16**
50	2"	Malla	**12042067**	1	**27,4**	**12043029**	2	**24,5**	**12042055**	13	**16**
20	3/4"	Anillas	**12042068**	1	**13,4**	**12043024**	10	**12**	**12042056**	60	**6,5**
25	1"	Anillas	**12042069**	1	**13,4**	**12043020**	10	**12**	**12042057**	60	**6,5**
30	1-1/4"	Anillas	**12042070**	1	**23,5**	**12043021**	4	**21**	**12042058**	25	**13,5**
40	1-1/2"	Anillas	**12042071**	1	**23,5**	**12043022**	4	**21**	**12042059**	25	**13,5**
40	1-1/2" SUP	Anillas	**12042072**	1	**32,5**	**12042046**	2	**29**	**12042060**	13	**21**
50	2"	Anillas	**12042073**	1	**32,5**	**12043023**	2	**29**	**12042061**	13	**21**

PÉRDIDA DE CARGA

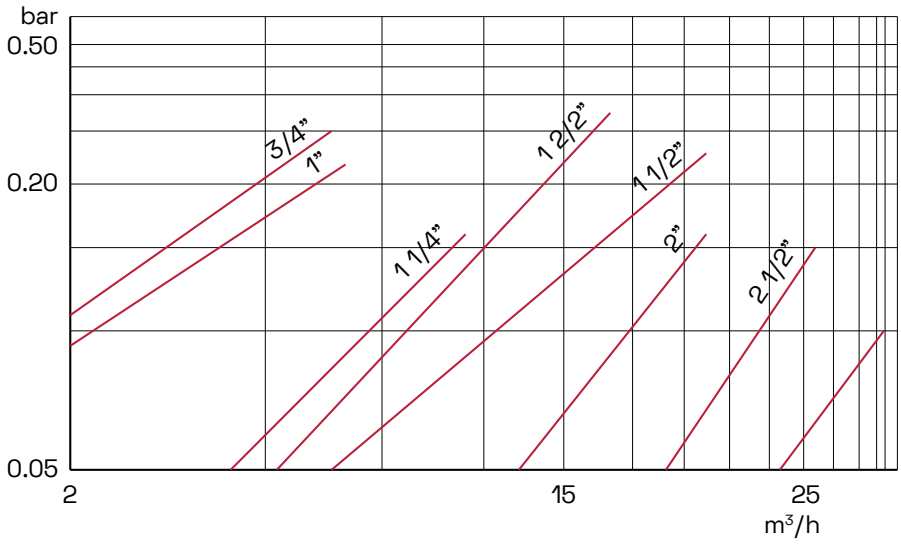

DIMENSIONES

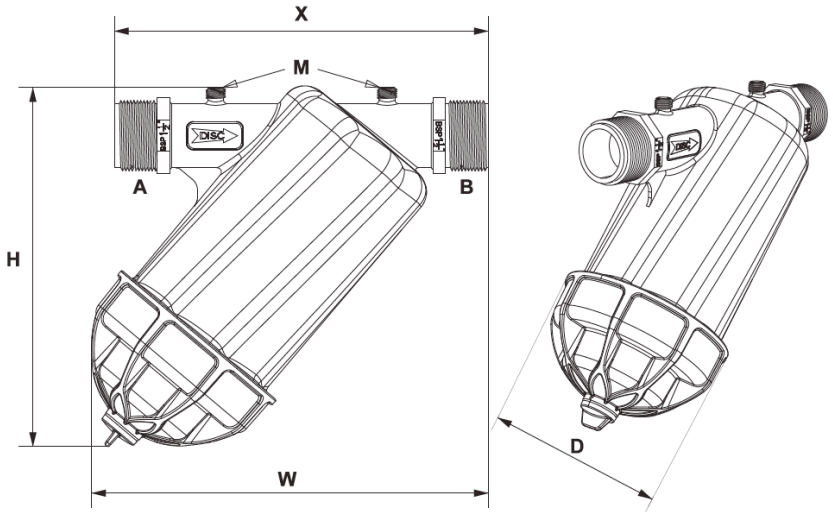

MODELO	H (MM)	W (MM)	D (MM)
3/4"	173	186	83
1"	173	186	83
1-1/4"	230	250	120
1-1/2"	230	250	120
1-1/2" Super	260	290	140
2"	260	290	140

FILTROS MANUALES MF-150

Filtro de anillas MF-150 que ofrece máxima seguridad con un mínimo mantenimiento. La tecnología hélice retarda la colmatación del filtro. Esto hace que tarde más en ensuciarse, reduciendo las labores de mantenimiento. Las anillas ranuradas ofrecen una filtración basada en la profundidad. También está disponible la opción de anillas W que ofrecería más superficie de filtración en el mismo tamaño de filtro.

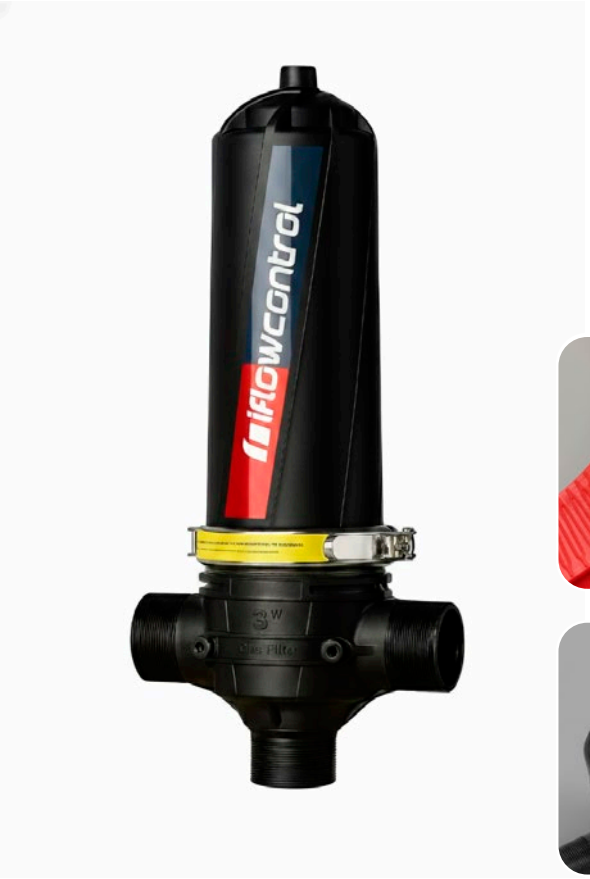

CARACTERÍSTICAS MATERIALES

Cuerpo y tapa: Polipropileno

Anillas: Plástico de alta densidad (PP)

Abrazadera: Acero Inoxidable 304.

CARACTERÍSTICAS DE FUNCIONAMIENTO

Presión Máxima de Trabajo: 10 bar.

Presión Mínima de Trabajo: 0.8 a para garantizar un flujo adecuado.

Caudal Máximo: Un filtro de 2" su caudal máximo es de 30 m3/h; para uno de 3" el caudal máximo es 50 m 3/h.

Superficie Filtrante (Máxima): El filtro corto tiene una sperficie filtrante de 280 cm2, el filtro super 520cm2, **Conexiones rosca macho:** en 2" y 3".

MODELOS

CÓDIGO	MEDIDA	CONEXIÓN	ANILLA	M3/H	UDS. CAJA	PVP (€)
12043034	50	2"	RANURADA	20	1	**131**
12043035	50	2" SUPER	RANURADA	25	1	**165**
12043036	80	3"	RANURADA	25	1	**170**
12042037	50	2"	W	20	1	**131**
12042038	50	2" SUPER	W	25	1	**165**
12042039	80	3"	W	25	1	**170**

ACCESORIOS

VENTOSA CINETICA 3/4"	
CÓDIGO	PVP (€)
19191039	11

VÁLVULA PVC 3 VIAS		
CÓDIGO	MODELO	PVP (€)
11030002	3"	98

PÉRDIDA DE CARGA

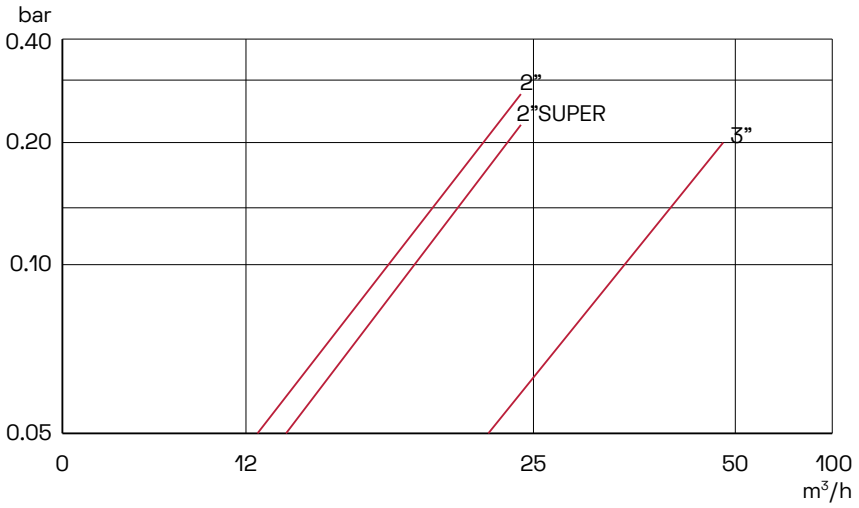

DIMENSIONES

CÓDIGO		F	E	D	L
2"	RM	620	320	140	220
2" SUPER	RM	740	320	142	220
3"	RM	740	340	153	220

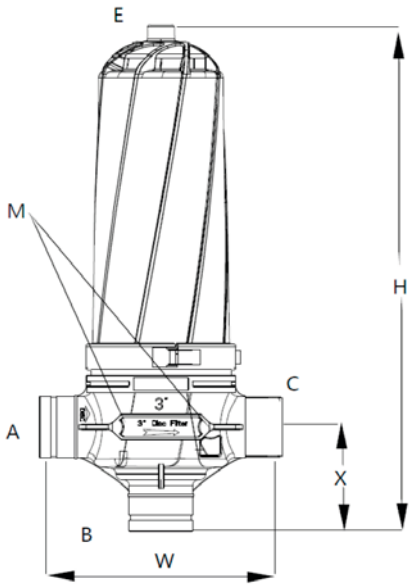

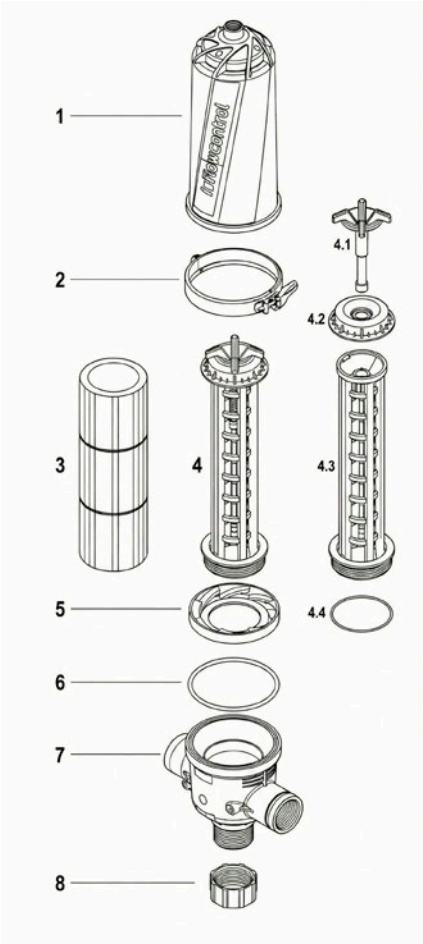

NUMERO	DESCRIPCIÓN
1	TAPA PLÁSTICO
1	TAPA PLÁSTICO (Modelo Super)
2	ABRAZADERA
2	ABRAZADERA SEGURIDAD
3	JUEGO DE DISCOS CON CENTRADORES
4	REJILLA ELEMENTO FILTRANTE
4	REJILLA ELEMENTO FILTRANTE (Modelo SUPER)
4.1	TUERCA SUPERIOR REJILLA ELEMENTO FILTRANTE
4.2	TUERCA INFERIOR REJILLA ELEMENTO FILTRANTE
4.3 / 4.4	REJILLA ELEMENTO FILTRANTE
4.3 / 4.4	REJILLA ELEMENTO FILTRANTE (Modelo Super)
4.4	JUEGO DE JUNTAS ELEMENTO FILTRANTE
5	HÉLICE
6	JUNTA DE ESTANQUEIDAD
7	CUERPO (2")
	CUERPO (3")
8	TAPÓN CUERPO (2")
	TAPÓN CUERPO (3")

BATERIA DE FILTRACIÓN BF-100

El filtro automático de anillas retiene las partículas sólidas mediante discos. Cuando se detecta una caída de presión, se activa automáticamente el proceso de limpieza, invirtiendo el flujo de agua para eliminar las impurezas.

CARACTERÍSTICAS MATERIALES

Filtro: Poliamida reforzada con fibra de vidrio.

Anillas (discos filtrantes): Polipropileno o poliamida.

Colectores y conexiones: PP

Tornillería y partes metálicas: Acero inoxidable AISI 304.

Juntas y sellos: EPDM

Soporte: Acero al carbono pintado.

CARACTERÍSTICAS DE FUNCIONAMIENTO

Presión máxima: 8 bar

Presión mínima: 1.5 bar

Caudal de lavado: (1.5 bar) - 10m3 hora

Caudal máximo de trabajo: Dependerá del modelo y las tablas de pérdida de carga.

MODELOS

CÓDIGO	MEDIDA	CONEXIÓN (MM)	TIPO DE CONEXIÓN	M3/H	CM2	PVP (€)
12043060	1 UNID - 2”	50	ROSCA	20	1530	**1.650**

ACCESORIOS

PROGRAMADOR DE LIMPIEZA

VER PÁGINA

SOLENOIDE LARGA DISTANCIA

VER PÁGINA

SOLENOIDE BASE METAL

VER PÁGINA

PÉRDIDA DE CARGA

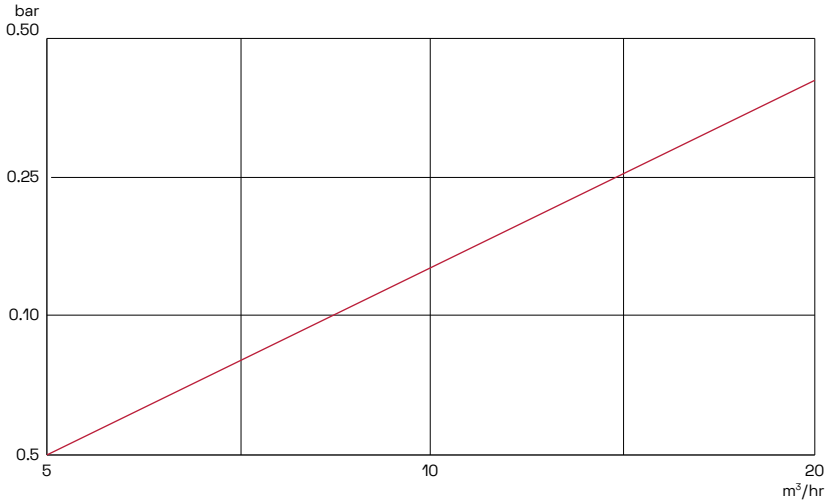

DIMENSIONES

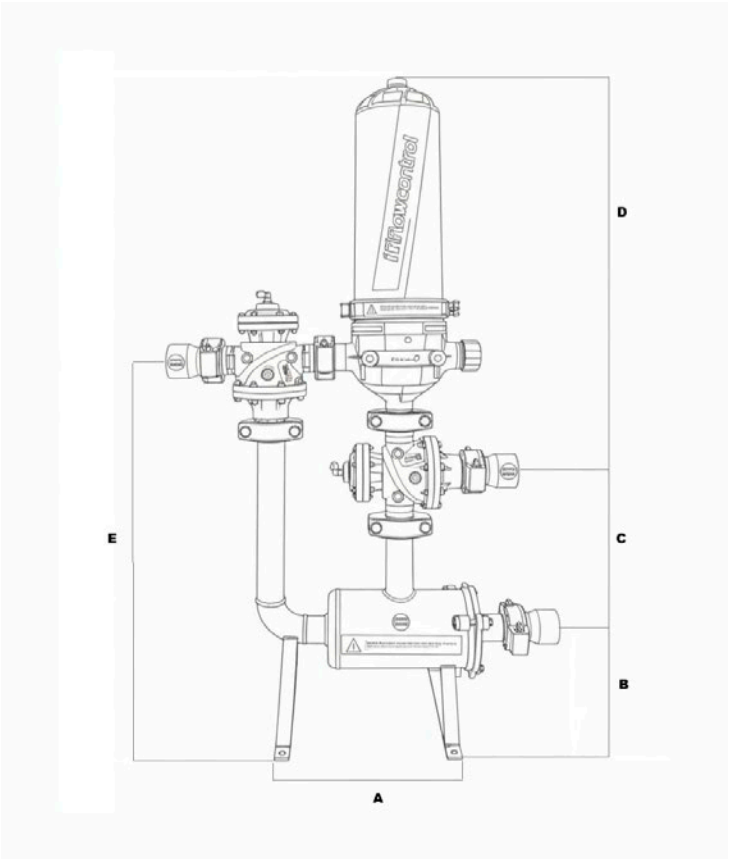

A	B	C	D	E
370	180	370	850	800

INFORMACIÓN

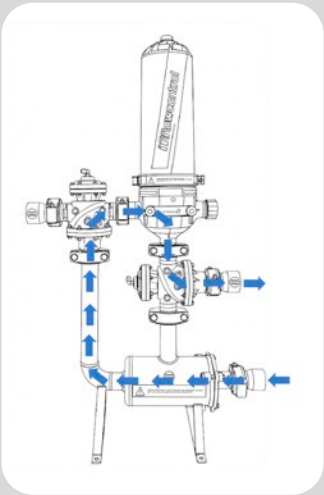

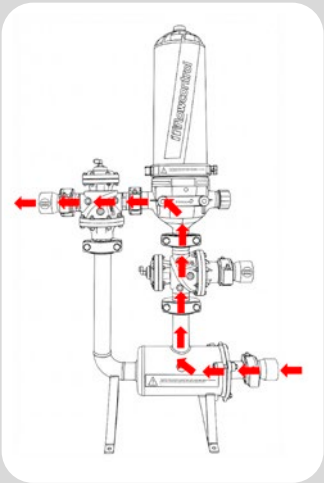

BATERIA DE FILTRACIÓN BF-150

La batería de filtrado automático de anillas BF-150 retiene las partículas sólidas mediante discos. Cuando se detecta una caída de presión, se activa automáticamente el proceso de limpieza, invirtiendo el flujo de agua para eliminar las impurezas.

CARACTERÍSTICAS MATERIALES

Filtro: Poliamida reforzada con fibra de vidrio

Anillas (discos filtrantes): Polipropileno o poliamida

Colectores y conexiones: PP

Tornillería y partes metálicas: Acero inoxidable AISI 304

Juntas y sellos: EPDM

Válvula de contralavado: Acero inoxidable o polipropileno o poliamida

Soporte: Acero al carbono pintado

CARACTERÍSTICAS DE FUNCIONAMIENTO

Presión máxima: 8 bar

Presión mínima: 1.5 bar

Caudal de lavado: (1.5 bar) - 11m3 hora

MODELOS

CÓDIGO	MODELO	COLECTO	CONEXIÓN	SUPERFICIE	PVP (€)
12043037	2 UNID - 2”	80	BRIDA	3240	2400
12043038	3 UNID - 2”	100	BRIDA	4860	3400
12043039	4 UNID - 2”	160	BRIDA	6480	4600
12043040	5 UNID - 2”	160	BRIDA	8100	5700
12043041	6 UNID - 2”	160	BRIDA	9720	6600
12043042	7 UNID - 2”	200	BRIDA	11340	7400
12043043	8 UNID - 2”	200	BRIDA	12960	8300
12043044	2 UNID - 3”	100	BRIDA	3240	2950
12043045	3 UNID - 3”	100	BRIDA	4860	4100
12043046	4 UNID - 3”	160	BRIDA	6480	5400
12043047	5 UNID - 3”	160	BRIDA	8100	6500
12043048	6 UNID - 3”	200	BRIDA	9720	8100
12043049	7 UNID - 3”	200	BRIDA	11340	9000
12043050	8 UNID - 3”	200	BRIDA	12960	10300

PÉRDIDA DE CARGA

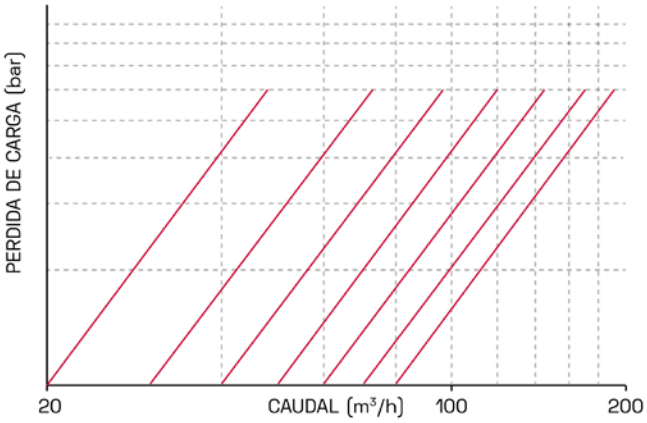

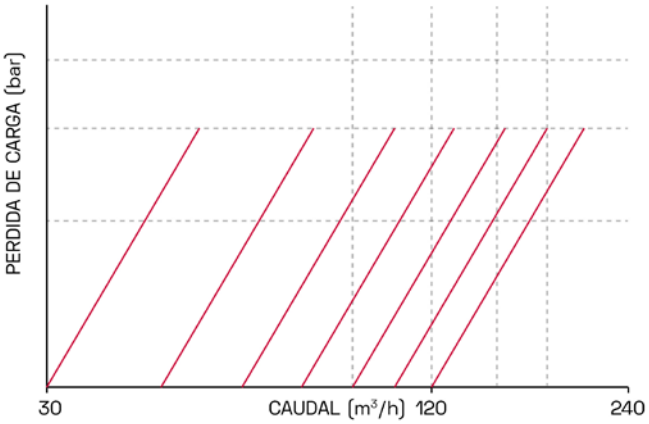

FILTRACIÓN - CALIDAD DE AGUA

MODELO	BUENA	MEDIA	MALA
1 UNID - 2”	22 m3/h	18 m3/h	12 m3/h
2 UNID - 2”	44 m3/h	36 m3/h	24 m3/h
3 UNID - 2”	66 m3/h	54 m3/h	36 m3/h
4 UNID - 2”	88 m3/h	72 m3/h	48 m3/h
5 UNID - 2”	110 m3/h	90 m3/h	60 m3/h
6 UNID - 2”	132 m3/h	108 m3/h	72 m3/h
7 UNID - 2”	154 m3/h	126 m3/h	84 m3/h

MODELO	BUENA	MEDIA	MALA
2 UNID - 3”	60 m3/h	52 m3/h	40 m3/h
3 UNID - 3”	90 m3/h	78 m3/h	60 m3/h
4 UNID - 3”	120 m3/h	104 m3/h	80 m3/h
5 UNID - 3”	150 m3/h	130 m3/h	100 m3/h
6 UNID - 3”	180 m3/h	156 m3/h	120 m3/h
7 UNID - 3”	210 m3/h	182 m3/h	140 m3/h
8 UNID - 3”	240 m3/h	208 m3/h	160 m3/h

DIMENSIONES

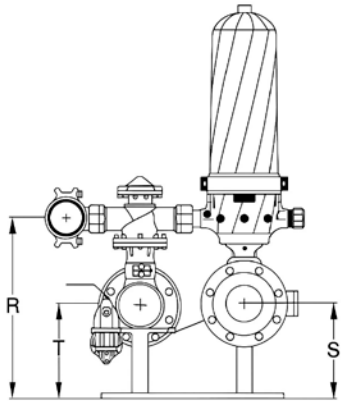

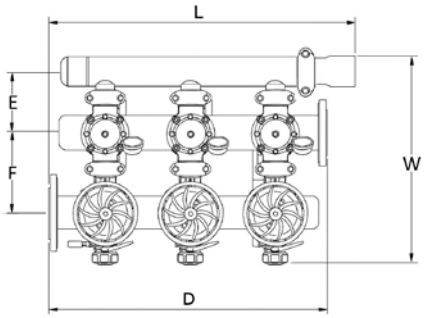

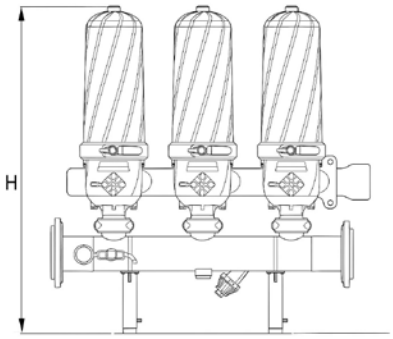

CÓDIGO	MODELO	F	E	D	L	W	R	T	S	H
12043037	2 UNID - 2”	272	204	715	745	700	496	255	277	1085
12043038	3 UNID - 2”	272	204	930	990	700	516	265	287	1105
12043039	4 UNID - 2”	272	204	1085	1220	700	566	290	312	1155
12043040	5 UNID - 2”	272	204	1520	1560	700	566	290	312	1155
12043041	6 UNID - 2”	272	204	1795	1835	700	566	290	312	1155
12043042	7 UNID - 2”	272	204	2070	2110	700	566	290	312	1155
12043043	8 UNID - 2”	350	204	2345	2410	780	608	312	334	1200
12043044	2 UNID - 3”	311	230	715	745	785	571	265	307	1160
12043045	3 UNID - 3”	311	230	930	990	785	571	265	307	1160
12043046	4 UNID - 3”	311	230	1085	1220	785	621	290	332	1210
12043047	5 UNID - 3”	311	230	1520	1560	785	621	290	332	1210
12043048	6 UNID - 3”	311	230	1795	1860	785	661	310	352	1250
12043049	7 UNID - 3”	311	230	2070	2135	785	661	310	352	1250
12043050	8 UNID - 3”	311	230	2345	2410	785	661	310	352	1250

BATERIA DE FILTRACIÓN HF-200

La batería de filtrado automático de anillas BF-200 es un filtro de doble cuerpo con gran capacidad ,retiene las partículas sólidas mediante discos. Cuando se detecta una caída de presión, se activa automáticamente el proceso de limpieza, invirtiendo el flujo de agua para eliminar las impurezas.

CARACTERÍSTICAS MATERIALES

Filtro: Poliamida reforzada con fibra de vidrio

Anillas (discos filtrantes): Polipropileno o poliamida

Colectores y conexiones: PP

Tornillería y partes metálicas: Acero inoxidable AISI 304

Juntas y sellos: EPDM

Soporte: Acero al carbono pintado

CARACTERÍSTICAS DE FUNCIONAMIENTO

Presión máxima: 8 bar

Presión mínima: 1.5 bar

Caudal de lavado: (1.5 bar) - 20m3 hora

Caudal máximo de trabajo: Dependerá del modelo y las tablas de pérdida de carga

MODELOS

CÓDIGO	MODELO	COLECTOR	CONEXIÓN	SUPERFICIE	PVP (€)
12043051	3 UNID - 3”	200	BRIDA	9720	6400
12043052	4 UNID - 3”	200	BRIDA	12960	7000
12043053	5 UNID - 3”	200	BRIDA	16200	7900
12043054	6 UNID - 3”	200	BRIDA	19440	9600
12043055	7 UNID - 3”	200	BRIDA	22680	11200
12043056	8 UNID - 3”	200	BRIDA	25920	**12800**

ACCESORIOS

PROGRAMADOR DE LIMPIEZA

VER PÁGINA

SOLENOIDE LARGA DISTANCIA

VER PÁGINA

SOLENOIDE BASE METAL

VER PÁGINA

PÉRDIDA DE CARGA

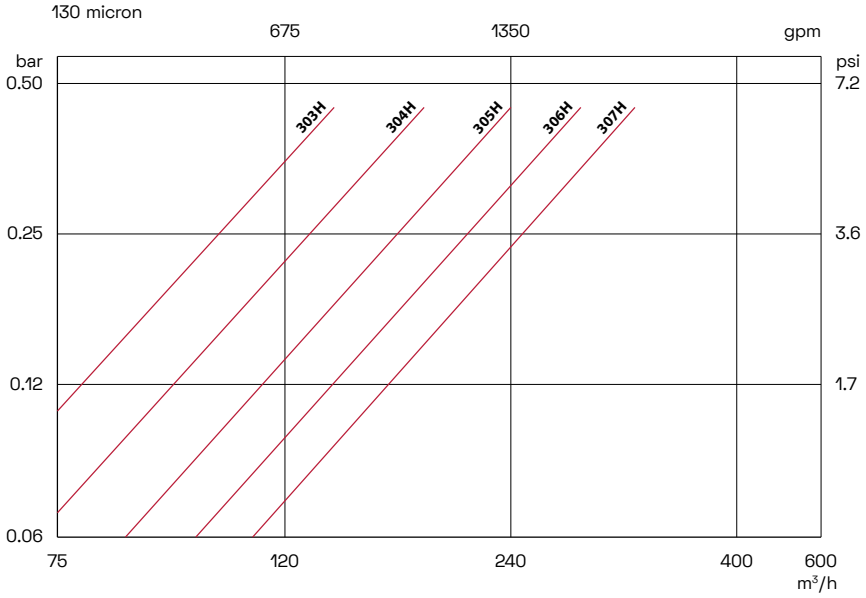

FILTRACIÓN - CALIDAD DE AGUA

MODELO (UNIDADES)	AGUA BUENA	AGUA MEDIA	AGUA MALA
3 UNID - 3”	135 M³/H	120 M³/H	105 M³/H
4 UNID - 3”	180 M³/H	160 M³/H	140 M³/H
5 UNID - 3”	225 M³/H	200 M³/H	175 M³/H
6 UNID - 3”	270 M³/H	240 M³/H	210 M³/H
7 UNID - 3”	315 M³/H	280 M³/H	245 M³/H
8 UNID - 3”	360 M³/H	320 M³/H	280 M³/H

DIMENSIONES

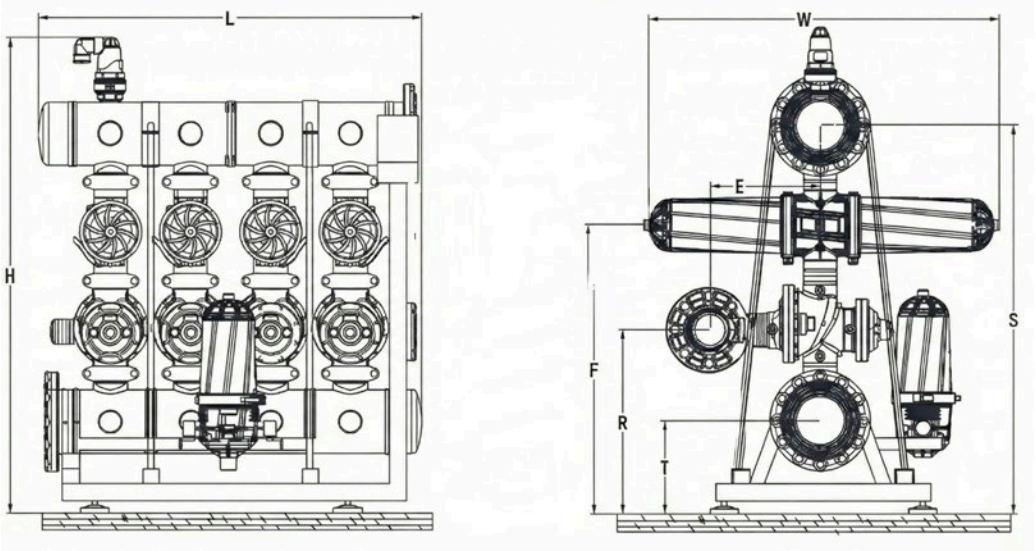

FILTRO UNIDADES	COLECTOR PRINCIPAL	CAUDAL MAXIMO	L	H	T	R	S	W	E	F
3”X3/4	8”-200	135 M³/H	1260	1520	280	560	1185	980	350	865
3”X4	8”-200	180 M³/H	1260	1520	280	560	1185	980	350	865
3”X5	8”-200	225 M³/H	1470	1520	280	590	1275	980	350	895
3”X6	8”-250	270 M³/H	1810	1520	280	590	1275	980	350	895
3”X7	8”-250	315 M³/H	2360	1520	280	590	1275	980	350	895
3”x8	8”-250	360 m³/h	2360	1520	280	590	1275	980	350	895

BATERÍA DE FILTRACIÓN SEMIAUTOMÁTICA

Batería de filtros de anillas de 3 pulgadas con válvulas manuales de tres vías. El contralavado se inicia accionando la palanca y utiliza la presión del agua para limpiar el filtro, sin programador ni solenoides.

CARACTERÍSTICAS DEL SISTEMA

Filtros: unidades de 3 pulgadas.

Baterías: de 2 a 8 filtros.
Válvulas: manuales de tres vías.

Colectores: DN100 (2 y 3 filtros); DN150 (4 a 6 filtros); D**N200 (7 y** 8 filtros).

Conexión: brida en mode**los de 2** a 8 filtros.

Limpieza: contralavado hidráulico con inicio manual.

CARACTERÍSTICAS DE FUNCIONAMIENTO

Presión máxima: 8 bar.

Presión mínima de contralavado: 1,2 bar en la salida.

Caudal mínimo de contralavado: 8 m³/h por filtro.

MODELOS

CÓDIGO	MODELO	COLECTOR	CONEXIÓN	Q MÁX. (M³/H)	PVP (€)
12043062	2 UNID - 3”	DN100	BRIDA	60	2.132,00
12043063	3 UNID - 3”	DN100	BRIDA	90	2.873,00
12043064	4 UNID - 3”	DN150	BRIDA	120	3.764,00
12043065	5 UNID - 3”	DN150	BRIDA	150	4.455,00
12043066	6 UNID - 3”	DN150	BRIDA	180	5.646,00
12043067	7 UNID - 3”	DN200	BRIDA	210	6.137,00
12043068	8 UNID - 3”	DN200	BRIDA	240	7.028,00

Precios por batería. IVA no incluido. Referencias IFLOW y datos de 7 y 8 filtros pendientes de confirmar.

PÉRDIDA DE CARGA

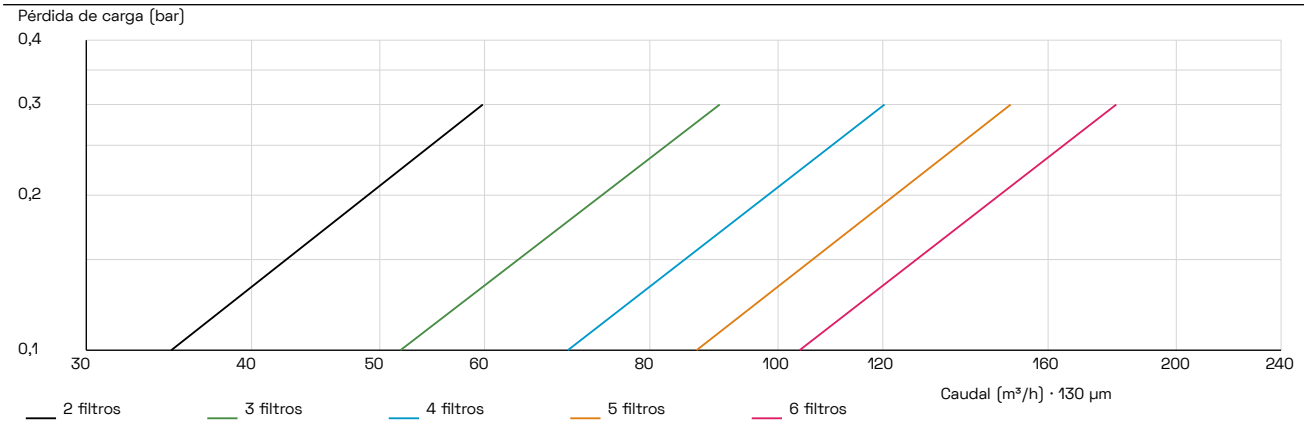

DATOS HIDRÁULICOS

MODELO	COLECTOR	CAUDAL MÁX.	CONEXIÓN
2 UNID - 3"	DN100	60 M³/H	BRIDA
3 UNID - 3"	DN100	90 M³/H	BRIDA
4 UNID - 3"	DN150	120 M³/H	BRIDA
5 UNID - 3"	DN150	150 M³/H	BRIDA
6 UNID - 3"	DN150	180 M³/H	BRIDA
7 UNID - 3"	DN200	210 M³/H	BRIDA
8 UNID - 3"	DN200	240 M³/H	BRIDA

DIMENSIONES · MODELOS DE 3 PULGADAS

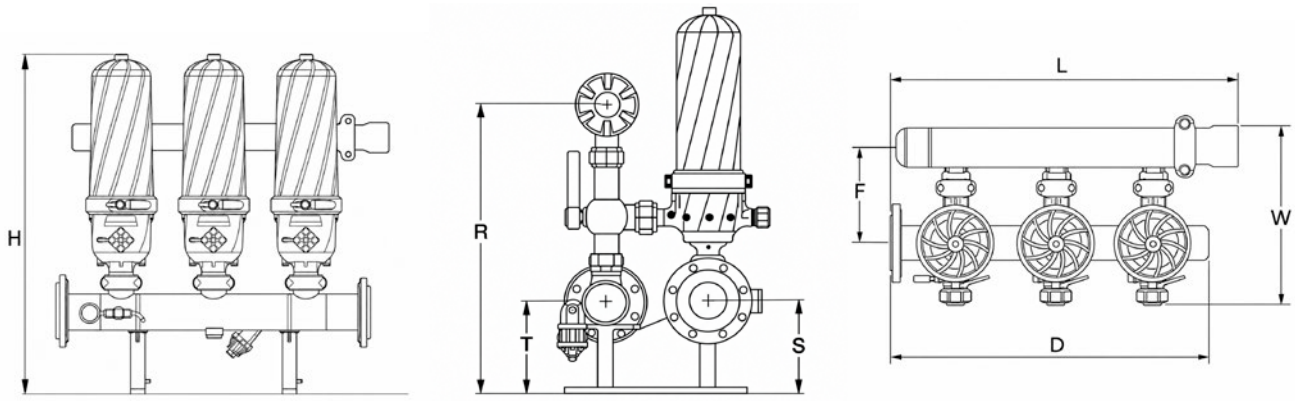

CÓDIGO	MODELO	F	E	D	L	W	R	T	S	H
12043062	2 UNID - 3"	311	230	715	745	785	1000	265	307	1160
12043063	3 UNID - 3"	311	230	930	990	785	1000	265	307	1160
12043064	4 UNID - 3"	311	230	1085	1220	785	1000	290	332	1210
12043065	5 UNID - 3"	311	230	1520	1560	785	1000	290	332	1210
12043066	6 UNID - 3"	311	230	1795	1860	785	1000	310	352	1250
12043067	7 UNID - 3"	311	230	2070	2135	785	1000	310	352	1250
12043068	8 UNID - 3"	311	230	2345	2410	785	1000	310	352	1250

VÁLVULA DE CONTRALAVADO HV-300

La válvula de contralavado HV-300 es una válvula principalmente diseñada para la limpieza de filtros automáticos, con baja pérdida de carga y con una entrada y dos direcciones de flujo con posibilidad de comandar con aire y agua.

CARACTERÍSTICAS MATERIALES

Cuerpo: fabricado en poliamida (PA) resistente y duradera.

Membrana y juntas: de EPDM,

Componentes internos: resortes, asientos y tornillería en acero inoxidable.

CARACTERÍSTICAS DE FUNCIONAMIENTO

Presión de trabajo: de 0,7 a 10 bar, adecuada para sistemas de filtración y control hidráulico.

Conexiones hidráulicas: disponibles en 2" a 4" tipo VIC.

Dirección de flujo: puede instalarse en ángulo o en línea recta.

MODELOS

CÓDIGO	MEDIDA	CONEXIÓN	FLUJO	UDS. CAJA	PVP (€)
40001362	2" X 2" X 2"	VICTAULIC	RECTO	2	234
40001363	2" x 2" x 2"	VICTAULIC	ÁNGULO	2	234
40001364	3" x 3" x 3" (2")	VICTAULIC	RECTO	1	444
40001365	3" x 3" x 3" (2")	VICTAULIC	ÁNGULO	1	444
40001366	4" x 4" x 4"	VICTAULIC	RECTO	1	590
11020002	ADAPTADOR 2" ROSCA-VICTAULIC				15
11020003	ADAPTADOR 3" ROSCA-VICTAULIC				32

ACCESORIOS

ABRAZADERA RANURADA		
CÓDIGO	MODELO	PVP (€)
40001307	2"	12
12040041	3"	15

ADAPTADOR ROSCA VIC		
CÓDIGO	MODELO	PVP (€)
11020002	2"	15
11020003	3"	32

VÁLVULA DE MARIPOSA

VER PÁGINA

DIMENSIONES

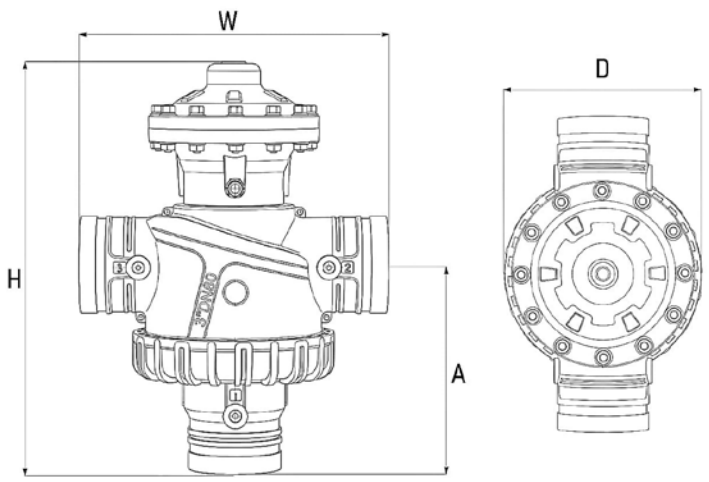

MEDIDA	D	H	W	A
2” x 2” x 2”	160	258	180	127
3” x 3” x 3” (2”)	192	378	287	189
4” x 4” x 4”	260	464	318	225

INFORMACIÓN

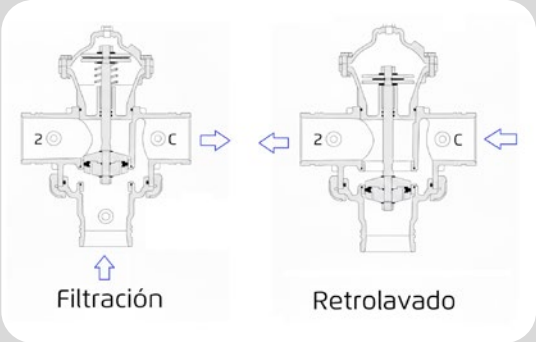

FLUJO VÁLVULA EN ÁNGULO

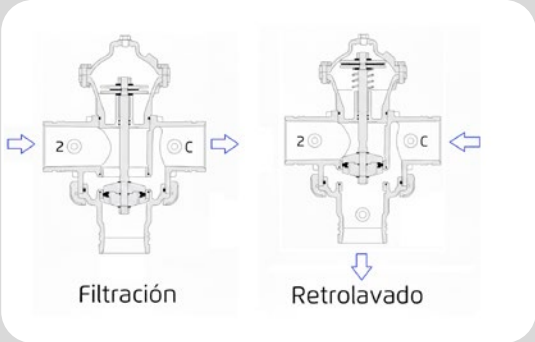

FLUJO VÁLVULA RECTA

ABRAZADERA RANURADA PLASTICA

La abrazadera ranurada es un tipo de acoplamiento de dos piezas que se utiliza para realizar conexiones rápidas y seguras en tubería. Su función es unir dos extremos de tubería ranurada o un equipo como un filtro, utilizando una junta para garantizar un sellado estanco. Fácil y rápido montaje.

CARACTERÍSTICAS MATERIALES

Cuerpo: PP (polipropileno)

Junta: en EPDM

Tornillos: acero inoxidable

CARACTERÍSTICAS DE FUNCIONAMIENTO

Presión Máxima: 20Bar

Fácil instalación

Diametros: Disponible en 2" y 3"

MODELOS

CÓDIGO	DN	PVP (€)
40001307	2"	12
12040041	3"	15

ACCESORIOS

ADAPTADOR ROSCA VIC		
CÓDIGO	MODELO	PVP (€)
11020002	2"	15

VÁLVULA PVC 3 VIAS		
CÓDIGO	MODELO	PVP (€)
11030002	3"	98

DIMENSIONES

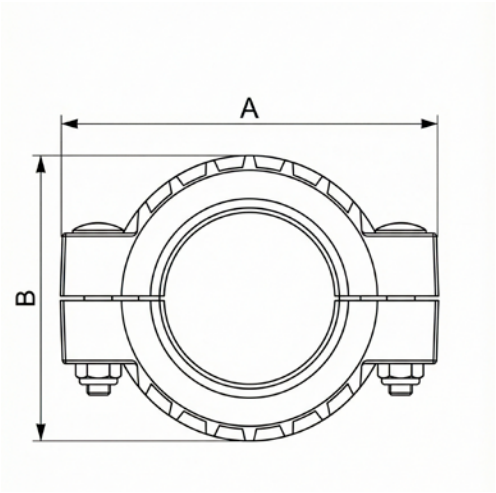

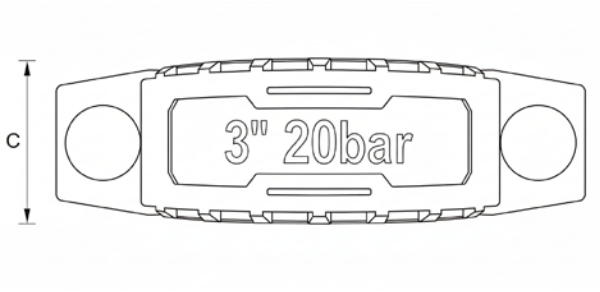

MEDIDA	A	B	C
2”	130	90	41
3”	160	120	43

FILTRO HIDRÁULICO HF-150

El filtro de malla autolimpiante HF-150 es un sistema de filtración diseñado para operar de forma continua sin necesidad de energía eléctrica, utilizando la presión hidráulica del sistema y un colector de limpieza con boquillas de succión cercanas a la malla. La autolimpieza se activa automáticamente al alcanzar un diferencial de presión preestablecido.

CARACTERÍSTICAS MATERIALES

Cuerpo: Acero al carbono

Malla: Acero inoxidable 316

Tapas: Polipropileno (PP)

Boquillas de limpieza: Polímero.

Revestimiento externo: Pintura epoxi de alto gramaje

CARACTERÍSTICAS DE FUNCIONAMIENTO

Tipo de limpieza: Hidráulica por succión

Activación de limpieza: Automática por presión diferencial, por tiempo o manual

Presión máxima de trabajo: 10 bar

Presión mínima para autolimpieza: 2.5 bar

Caudal de trabajo: Desde 100 m³/h hasta 320 m³/h, segun modelo

MODELOS

CÓDIGO	MEDIDA	BRIDAS	CAUDAL (M3/H)	PRESIÓN MAXIMA	PRESIÓN MINIMA	CTM 2	PVP (€)
12051010	4" S	100	100	8 BAR	2.5 BAR	3951	**3100**
12051011	6"	150	180	8 BAR	2.5 BAR	5268	**4800**
12051012	6"S	150	220	8 BAR	2.5 BAR	7902	**5900**
12051013	8"	200	320	8 BAR	2.5 BAR	7902	**6600**

ACCESORIOS

PROGRAMADOR DE LIMPIEZA		
CÓDIGO	VOLTAJE	PVP (€)
12042003	LATCH	**390**

SOLENOIDE LARGA DISTANCIA		
CÓDIGO	MODELO	PVP (€)
11021039	LATCH	**48**

VÁLVULA DE MARIPOSA
VER PÁGINA

PÉRDIDA DE CARGA

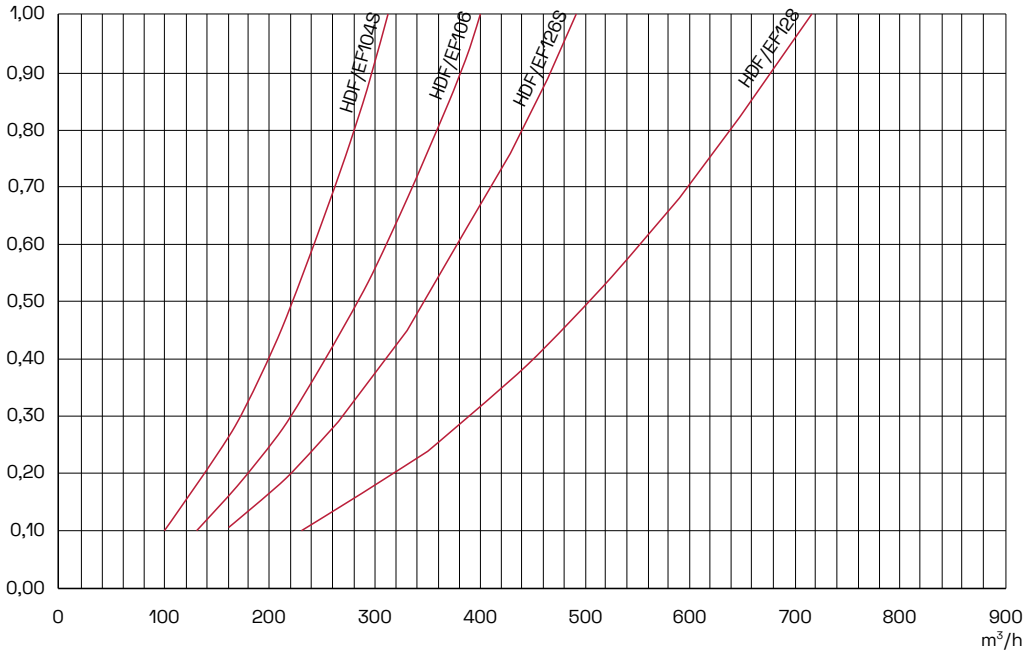

DIMENSIONES

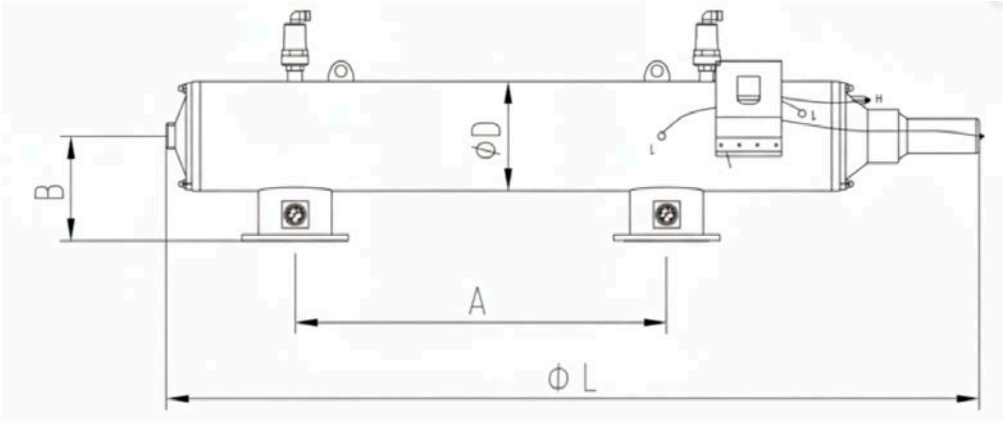

CÓDIGO	MEDIDA	BRIDAS	A (MM)	B (MM)	L (MM)	D (INCH)		SUPERFICIE (CM²)	PESO (KG)
12051010	4” S	100	600	287	1800	10	4,1	3951	81
12051011	6”	150	900	287	2110	10	5	5268	93
12051012	6” S	150	1100	312	2510	12	6,6	7902	130
12051013	8”	200	1100	312	2510	12	6,6	7902	133

TABLA DE FILTRACIÓN

MODELO	CALIDAD ALTA	CALIDAD MEDIA	CALIDAD BAJA
4S	80 m3/h	60 m3/h	40 m3/h
6”	100 m3/h	80 m3/h	70 m3/h
6”S	160 m3/h	110 m3/h	90 m3/h
8	190 m3/h	130 m3/h	110 m3/h

FILTRO HIDRÁULICO HF-100

El filtro de malla autolimpiante HF-100 es un sistema de filtración diseñado para operar de forma continua sin necesidad de energía eléctrica, utilizando la presión hidráulica del sistema y un colector de limpieza con boquillas de succión cercanas a la malla. La autolimpieza se activa automáticamente al alcanzar un diferencial de presión preestablecido.

CARACTERÍSTICAS MATERIALES

Cuerpo: Acero al carbono

Malla: Acero inoxidable 316

Tapas: Polipropileno (PP)

Boquillas de limpieza: Polímero técnico

Revestimiento externo: Pintura epoxi de alto gramaje

CARACTERÍSTICAS DE FUNCIONAMIENTO

Tipo de limpieza: Hidráulica por succión.

Activación de limpieza: Automática por presión diferencial, por tiempo o manual

Presión máxima de trabajo: 10 bar

Presión mínima para autolimpieza: 2.5 bar

Grado de filtración: Disponible 130 micras

Instalación: Vertical

MODELOS

CÓDIGO	MEDIDA	BRIDAS	M3/H	PRESIÓN MAXIMA	PRESIÓN MÍNIMA	CTM 2	PVP (€)
12050004	3”	80	40	8 BAR	2.5 BAR	1317	2010
12050005	3”S	80	50	8 BAR	2.5 BAR	1975	2320
12050006	4”	100	70	8 BAR	2.5 BAR	1975	2598

ACCESORIOS

PROGRAMADOR DE LIMPIEZA		
CÓDIGO	VOLTAJE	PVP (€)
12042003	LATCH	**390**
12042004	24V/AC	**415**

SOLENOIDE LARGA DISTANCIA		
CÓDIGO	MODELO	PVP (€)
11021039	LATCH	**48**
11021032	LATCH	**48**
11021038	24/AC	**52**

VÁLVULA DE MARIPOSA

VER PÁGINA

PÉRDIDA DE CARGA

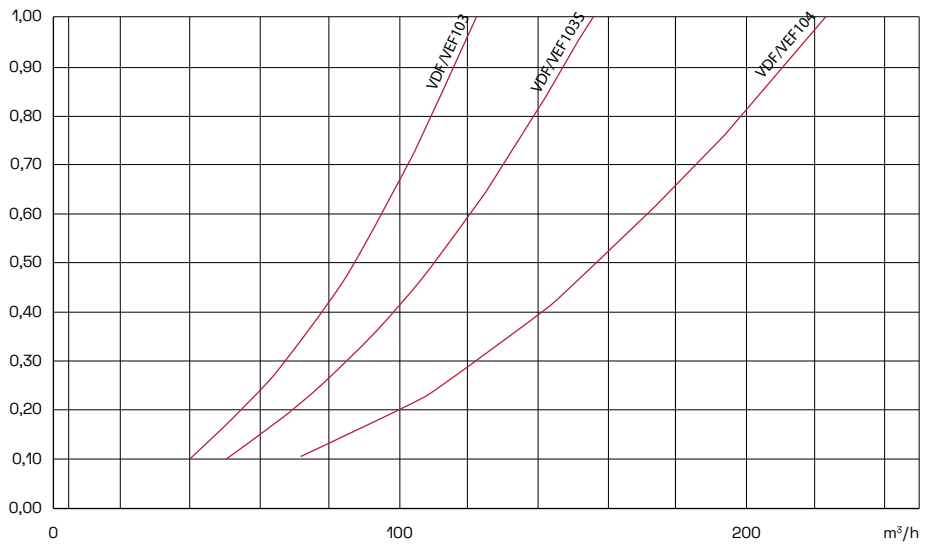

DIMENSIONES

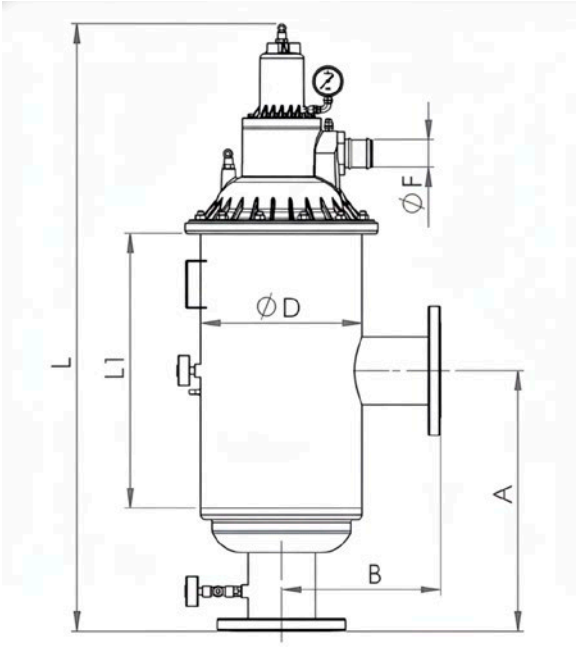

MEDIDA	BRIDAS	A (MM)	B (MM)	L1 (MM)	L (MM)	D (INCH)	F (INCH)	LAVADO (M³/H)	CAUDAL MAX (M³/H)	SUPER-FICIE (CM²)	PESO (KG)
3”	80	390	270	365	920	10	2	12	40	1317	35
3”S	80	440	270	465	1020	10	2	18	50	1975	40
4”	100	440	270	465	1020	10	2	18	70	1975	45

TABLA DE FILTRACIÓN

MODELO	CALIDAD ALTA	CALIDAD MEDIA	CALIDAD BAJA
3”	50 M3/H	30 M3/H	20 M3/H
3”S	70 M3/H	50 M3/H	30 M3/H
4”	80 m3/h	60 m3/h	40 m3/h

FILTRO DE ARENA SM-100

El filtro de arena SM-100 está diseñado para la filtración de las aguas mas complicadas. Utiliza una capa de arena sílica. Su principal característica es el sistema interno de drenaje y distribución por brazos colectores, que asegura una filtración uniforme y retrolavado eficiente.

CARACTERÍSTICAS MATERIALES

Cuerpo y Tanques: Acero al carbono, con recubrimiento pintura epoxi

Tapa Superior: Acero, juntas PEDM

Brazos colectores: Plástico técnico

CARACTERÍSTICAS DE FUNCIONAMIENTO

Tipo de Limpieza: Retrolavado hidráulico automático (activado por diferencial de presión o tiempo)

Presión Máxima de Trabajo: 8 bar (0,6 MPa)

Presión Mínima de Trabajo: 2,5 bar

Caudal de Trabajo Estándar: 30 a 250 m³/h.

MODELOS

CÓDIGO	MEDIDA	CONEXIÓN	ÁREA DE FILTRACIÓN (CM²)	M3/H	KG	ARENA KG	PVP (€)
12044001	1-1/2"	ROSCA	1.962	15	45	175	865
12044002	2"	ROSCA	4.415	30	76	350	1045
12044003	3"	BRIDA	7.084	50	130	600	1722
12044004	4"	BRIDA	11.304	70	180	1.100	2683
12044005	6"	BRIDA	15.386	115	284	1.500	3900

ACCESORIOS

ABRAZADERA RANURADA		
CÓDIGO	MODELO	PVP (€)
40001307	2"	12
12040041	3"	15

VÁLVULA DE CONTRALAVADO		
CÓDIGO	FLUJO	PVP (€)
40001362	RECTO 2"	234
40001364	RECTO 3"	444

VÁLVULA DE MARIPOSA

VER PÁGINA

PÉRDIDA DE CARGA

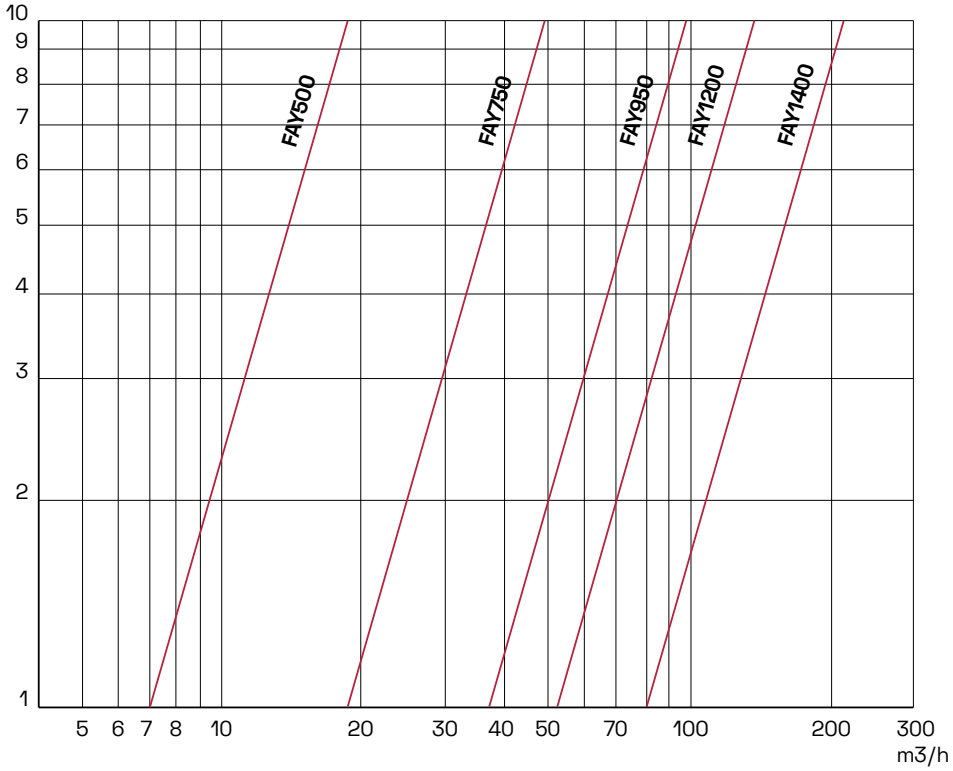

DIMENSIONES

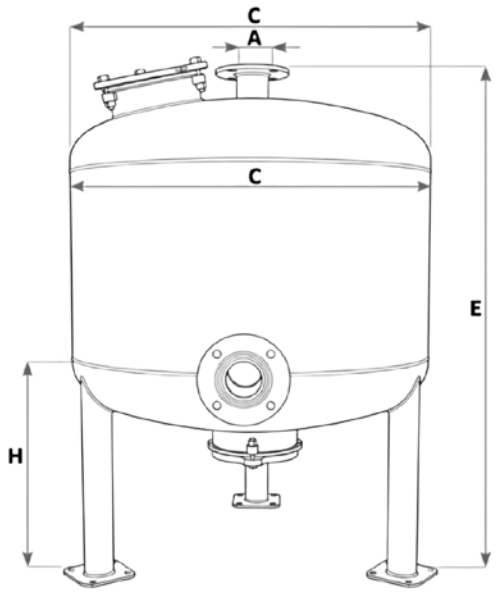

A	C	E	H
1 ½" ROSCA	500	970	440
2" ROSCA	750	1195	515
3" BRIDA	950	1335	545
4" BRIDA	1.200	1365	525
6" BRIDA	1.400	1.620	600

HIDROCICLÓN METALICO HC-100

El hidrociclón metálico está diseñado para la separación de partículas sólidas del agua mediante fuerza centrífuga. Su estructura interna genera un flujo en espiral que impulsa las partículas hacia las paredes del cono, dirigiéndolas al colector inferior, mientras el agua limpia sale por la parte superior.

CARACTERÍSTICAS MATERIALES

Cuerpo y Cono: Acero al carbono

Revestimiento Externo e Interno: Pintura epoxi

Otras Partes Metálicas: Acero

CARACTERÍSTICAS DE FUNCIONAMIENTO

Tipo de Separación: Centrífuga (sin elementos filtrantes)

Presión Máxima de Trabajo: 10 bar.

Presión Recomendada de Operación: 5 bar

Pérdida de Carga Típica: 0.2 , 0.5 bar.

Caudal de Trabajo Estándar: Desde 5 m³/h hasta 50 m³/h (según modelo)

Mantenimiento: Limpieza manual mediante válvula de purga inferior

MODELOS

CÓDIGO	MEDIDA	CONEXIÓN	M3/H	PVP (€)
12045001	1-1/2”	ROSCA	8-15	426
12045002	2”	ROSCA	15-28	433
12045003	2-1/2”	BRIDA	28-45	643
12045004	3”	BRIDA	45-60	739

ACCESORIOS

VÁLVULA DE MARIPOSA

VER PÁGINA

VENTOSAS ONIX TRIPLE EFECTO

VER PÁGINA

PÉRDIDA DE CARGA

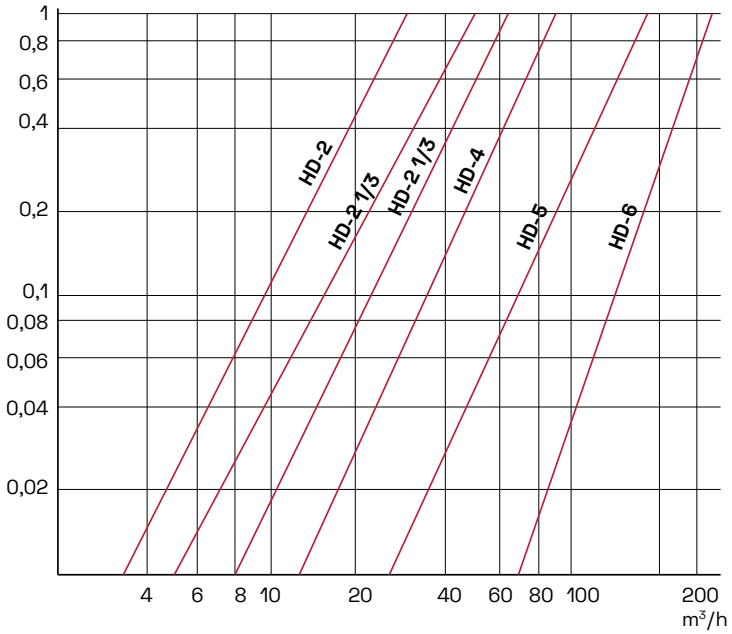

DIMENSIONES

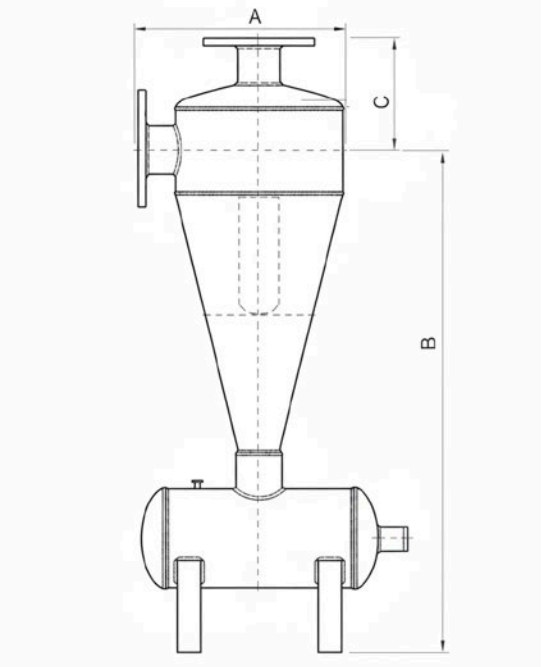

MODELO	A	B	C	PESO KG
1” ROSCA	140	660	125	8
1 ½” ROSCA	220	620	130	12
2” ROSCA	250	700	160	15
2 ½” BRIDA	280	850	180	26
3” BRIDA	320	1.000	210	32
4” BRIDA	500	1.210	300	56
5” BRIDA	600	1.540	325	90

HIDROCICLÓN PLÁSTICO HC-200

El hidrociclón plástico está diseñado para la separación de partículas sólidas del agua mediante fuerza centrífuga. Su estructura interna genera un flujo en espiral que impulsa las partículas hacia las paredes del cono, dirigiéndolas al colector inferior, mientras el agua limpia sale por la parte superior.

CARACTERÍSTICAS MATERIALES

Cuerpo y Cono: PP + Fibra de vidrio

Otras Partes Metálicas: Abrazadera de union GGG40

CARACTERÍSTICAS DE FUNCIONAMIENTO

Tipo de Separación: Centrífuga (sin elementos filtrantes)

Presión Máxima de Trabajo: 8 bar

Presión Recomendada de Operación: 5 bar

Pérdida de Carga Típica: 0.2 , 0.5 bar

Caudal de Trabajo Estándar: Desde 5 m³/h hasta 50 m³/h (según modelo)

Mantenimiento: Limpieza manual mediante válvula de purga inferior

MODELOS

CÓDIGO	MEDIDA	CONEXIÓN	M3/H	PVP (€)
12045009	2” PP	BRIDA	15 - 28	436
12045011	3” PP	BRIDA	45 - 60	667
12045012	4” PP	BRIDA	60 - 75	**942**

ACCESORIOS

VÁLVULA DE MARIPOSA

VER PÁGINA

VENTOSAS ONIX TRIPLE EFECTO

VER PÁGINA

EFICIENCIA DE SEPARACIÓN

2" CENTRIFUGAL SEPARATION EFFICIENCY DIAGRAM

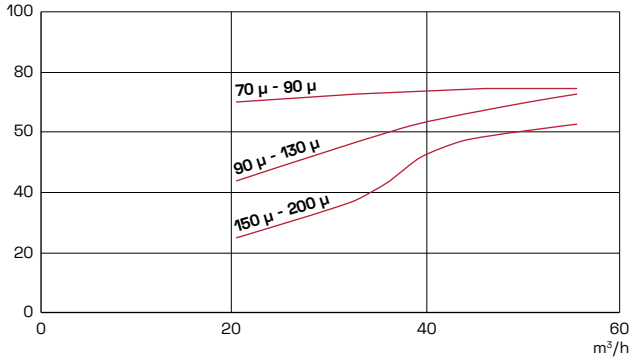

3" CENTRIFUGAL SEPARATION EFFICIENCY DIAGRAM

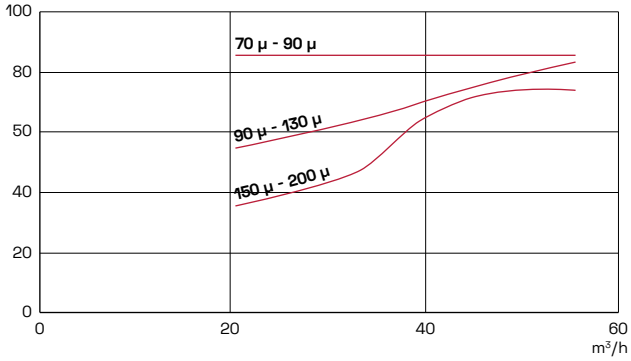

4" CENTRIFUGAL SEPARATION EFFICIENCY DIAGRAM

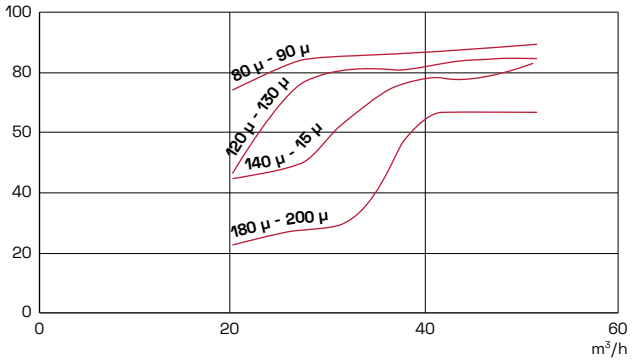

DIMENSIONES

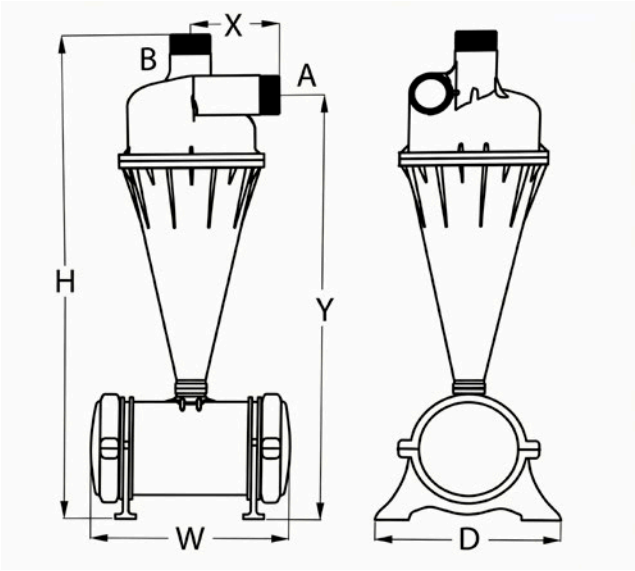

DN	H (MM)	W (MM)	D (MM)	X (MM)	Y (MM)
2"	1100	490	430	180	963
3"	1220	490	430	205	1070
4"	1440	520	524	250	1260

PROGRAMADOR DE LIMPIEZA ICD-200

El Programador de limpieza ICD-200 es un controlador de modulación de 1 a 8 unidades diseñado para el control de la limpieza de sistemas de filtración automática. Combina funciones de activación por tiempo o por un sensor electrónico de presión diferencial incorporado. El modelo puede ser DC o AC con teclado para la configuración de parámetros como el tiempo de lavado y los límites de ciclo.

CARACTERÍSTICAS MATERIALES

Carcasa: Plástico ABS

Panel de Control: Pantalla de Cristal Líquido (LCD) y teclado integrado.

Componentes internos: Sensor electrónico de presión diferencial y circuitos internos.

CARACTERÍSTICAS DE FUNCIONAMIENTO

Ajuste de Diferencia de Presión (DP SET): Rango de 0.1 a 1.0 BAR.

Modos de Activación: Por Diferencia de Presión (DP), por Tiempo de Intervalo, o por Operación Manual.

Alimentación (Modelo DC): Batería alcalina de 1.5 V (4 unidades).

Alimentación (Modelo AC): 110 V o 220 V (50 Hz o 60 Hz) con transformador de 24 V AC incorporado.

MODELOS

CÓDIGO	SALIDAS	CAJA	VOLTAJE	UDS. CAJA	PVP (€)
12042003	2	PARED	9-12V LATCH	1	390
12042004	2	PARED	24V/AC	1	415

ACCESORIOS

SOPORTE PROGRAMADOR LIMPIEZA		
CÓDIGO	MODELO	PVP (€)
14112014	SOPORTE	**30**

TARJETA DE AMPLIACION 2 SALIDAS		
CÓDIGO	MODELO	PVP (€)
11023008	LATCH	**50**
11023009	24V/AC	**50**

SOLENOIDE LARGA DISTANCIA		
CÓDIGO	MODELO	PVP (€)
11021039	LATCH	**48**
11021032	LATCH	**48**
11021038	24/AC	**52**

DIMENSIONES

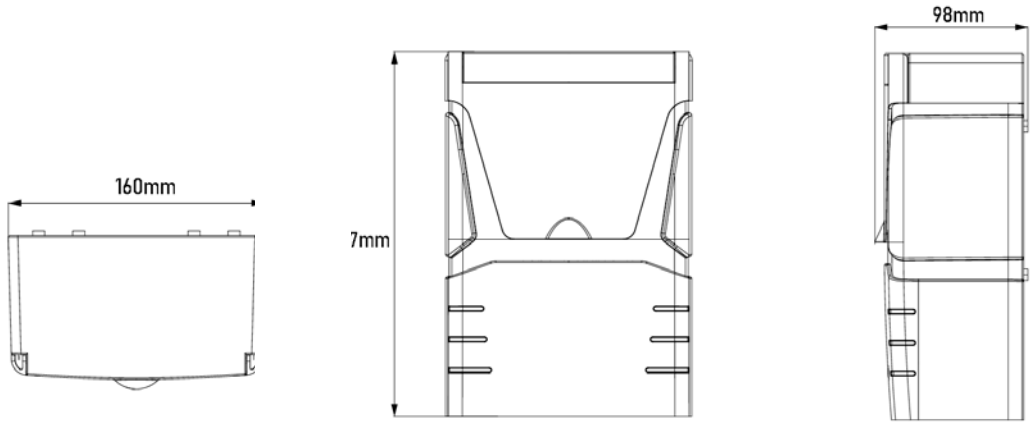

MEDIDAS	ALTO	ANCHO	PROFUNDO
MM	237	160	98

INFORMACIÓN

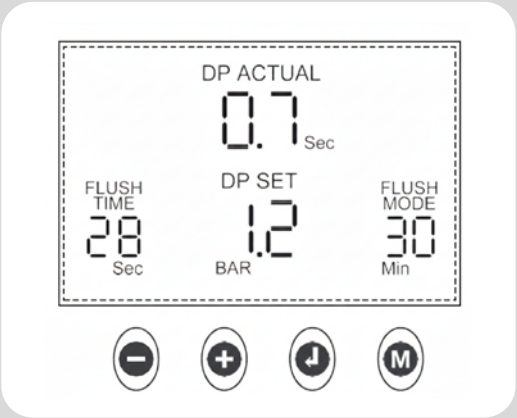

Botón Enter (Símbolo de flecha de retorno): Activa el modo de edición: Al pulsarlo, el cursor comenzará a parpadear bajo el campo que se puede editar en ese momento.

Navegación y confirmación: Al pulsar ENTER nuevamente, se confirman los cambios realizados en el campo actual y el cursor se desplaza al siguiente campo editable para continuar con la configuración.
Finalización: Se debe pulsar varias veces hasta que el cursor llegue al "tiempo " y deje de parpadear para salir del modo de edición y volver a la interfaz de operación.

Botones "+" y "-": Ajuste de valores: Se utilizan para aumentar o disminuir el valor numérico del campo que está parpadeando en ese momento.

Botón Modo (Símbolo "M"):
Modos de operación manual/automático fuera del menú de configuración.
Parámetros configurables en pantalla

A través de estos botones puedes gestionar los siguientes campos visibles en el diagrama:

DP SET: Permite ajustar el valor de presión diferencial deseado para activar el lavado.
FLUSH TIME: Configura la duración o tiempo de lavado por cada filtro.
FLUSH MODE / INTERVAL: Establece el tiempo de intervalo entre retrolavados si no se activa por presión diferencial.

PRESOSTATO DIFERENCIAL DANFOSS

La función principal del Danfoss CAS 155 es monitorizar la diferencia de presión entre dos puntos de un sistema y activar o desactivar un circuito eléctrico cuando esa diferencia alcanza un valor preestablecido, usado principalmente para sistemas de filtración automática.

CARACTERÍSTICAS MATERIALES

Cuerpo / carcasa: Aluminio fundido y esmaltado.

Muelle: acero inoxidable.

Conexión de presión: latón niquelado

Juntas / sellos internos: Goma nitrilo-butadieno (NBR).

CARACTERÍSTICAS DE FUNCIONAMIENTO

Tipo de contacto: Micro-interruptor SPDT (un polo cambio)

Carga de contacto: Corriente alterna AC-14 / AC-15: 0,1 A a 220 V; Corriente continua DC-13: 12 W a 125 V.

Rangos típicos de presión y temperatura: Rango de ajuste de presión dif: 0.2 - 2.5 bar

Función rearme: Auto

Tipo de conexión de Presión: conexión Presión: 1/4”

MODELOS

CÓDIGO	MODELO	PVP (€)
12040009	PRESOSTATO DIFERENCIAL CAS155	336

ACCESORIOS

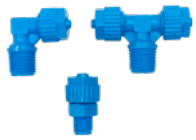

ACCESORIO TEFEN
VER PÁGINA

TARJETA DE AMPLIACION 2 SALIDAS		
CÓDIGO	MODELO	PVP (€)
11030002	LATCH	98
11030001	24V/AC	106

PROGRAMADOR DE LIMPIEZA		
CÓDIGO	VOLTAJE	PVP (€)
11023078	LATCH	390
11023079	24V/AC	415

INFORMACIÓN

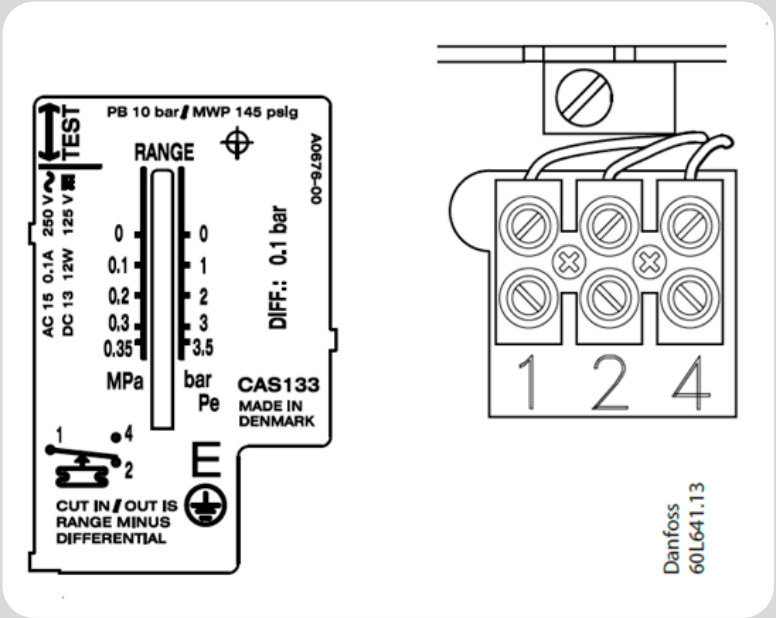

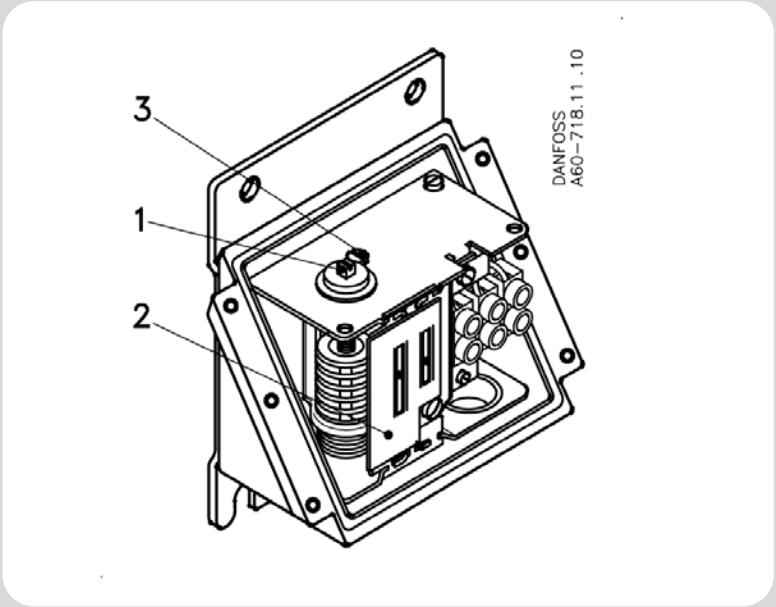

1. Eje de rango

2. Escala de rango

3. Tornillo de bloqueo

PRESOSTATO DIFERENCIAL MURPHY

El presostato diferencial Murphy está diseñado para controlar la diferencia de presión entre dos puntos de un sistema, activando una señal eléctrica cuando se supera el valor ajustado.

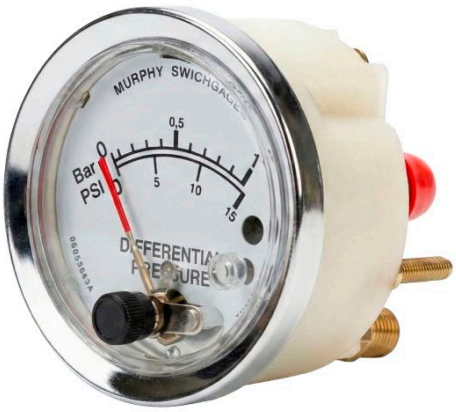

CARACTERÍSTICAS MATERIALES

Cuerpo: Acero pintado.

Tapa: Policarbonato transparente.

Elemento sensor: Diafragma de cobre-berilio.

Conexiones de presión: Latón 1/8" NPT Macho.

Tornillería: Acero inoxidable.

CARACTERÍSTICAS DE FUNCIONAMIENTO

Rango de medida: 0 – 1 bar (diferencial).

Presión máxima admisible: 3,4 bar.

Presión diferencial máxima admisible: 2 bar.

Capacidad de conmutación: 2 A / 30 V AC o DC.

Precisión: ±3 % del rango total.

Grado de protección: IP 65.

MODELOS

CÓDIGO	MODELO	PVP (€)
12040025	1/2"	**299**

ACCESORIOS

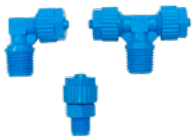

ACCESORIO TEFEN
VER PÁGINA

TARJETA DE AMPLIACION 2 SALIDAS		
CÓDIGO	MODELO	PVP (€)
11030002	LATCH	**98**
11030001	24V/AC	**106**

PROGRAMADOR DE LIMPIEZA		
CÓDIGO	VOLTAJE	PVP (€)
11023078	LATCH	**390**
11023079	24V/AC	**415**

DIMENSIONES

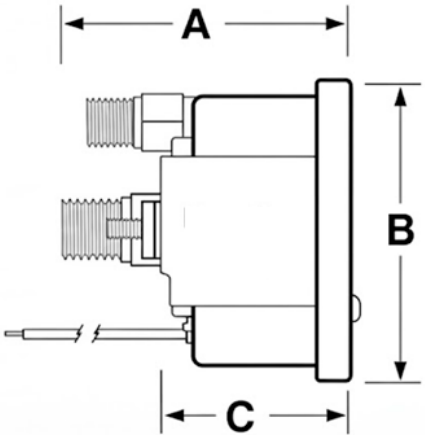

A	B	C	D
56	33	57	53

INFORMACIÓN

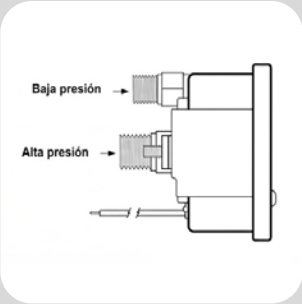

Cuenta con dos entradas en la parte posterior:

Puerto de Alta Presión: Conexión de 1/8-27 NPTM. Se conecta al lado de mayor presión del sistema (antes de un filtro, por ejemplo).

Puerto de Baja Presión: Ubicado arriba del puerto principal en los modelos de la serie DP. Se conecta al lado de menor presión (después del filtro).

Precaución de Montaje: Al apretar los racores o tuberías, no se debe utilizar una segunda llave sobre el puerto de baja presión. Hacer palanca sobre este puerto puede deformar o destruir los mecanismos internos de medición.

AGITACIÓN

Sistemas de Agitación y almacenamiento

- Agitadores de hélice.
- Bombas soplantes.
- Depósitos y sondas
- Válvulas y conexiones

VOLVER AL ÍNDICE

SOLUCIONES DE AGITACIÓN Y MEZCLA DE FLUIDOS

01 Electro agitadores
220V, 380V, 12VDC, 24VDC

02 Bombas soplantes
uso continuo y discontinuo

03 Depósitos PAED
troncoconicos y botellones

04 Sondas Inox , acoples rapidos,
pasamuros

BOMBA SOPLANTE RB-100

La bomba soplante discontinua RB-100 es un dispositivo de doble turbina para agitación depósitos de fertirrigación industrial y otros usos. Este agitador de aire, a diferencia de los agitadores tradicionales, un solo agitador puede actuar sobre diferentes tanques simultáneamente o alternativamente.

CARACTERÍSTICAS MATERIALES

Motor: Boinado cobre y aluminio

Eje: Acero Aisi 304

Carcasa: Plástico reforzado (PP o ABS)

CARACTERÍSTICAS DE FUNCIONAMIENTO

Motor: 230 V y 6.4 A, con una potencia de 1.8 CV (1400w)

Caudal: 140 mn3/h y 40 mBAR. Con una contrapresión de 1 m.c.a. obtenemos un caudal de 160mn3/h

Tiempo máximo de trabajo: 40 segundos cada 5 minutos

Conexión de salida: DN50

Temperatura máxima de trabajo: 60(°c)

MODELOS

CÓDIGO	POTENCIA	TIPO	Q M3	MBAR	UDS. CAJA	PVP (€)
14110001	1.8 CV	MONOFÁSICO	140	40	6	**162**

ACCESORIOS

COLECTOR 8 SALIDAS PVC		
CÓDIGO	MODELO	PVP (€)
14110014	COLECTOR 8 SALIDAS	**19**

TEMPORIZADOR DIGITAL ON - OFF		
CÓDIGO	MODELO	PVP (€)
11030036	12V DC	**100**
11030037	220V	**100**

DIMENSIONES

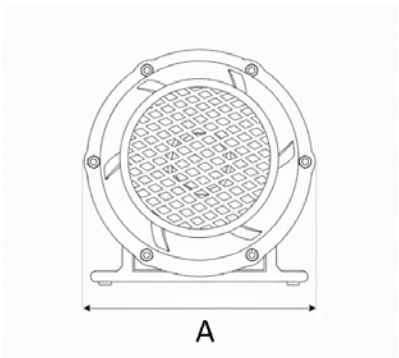

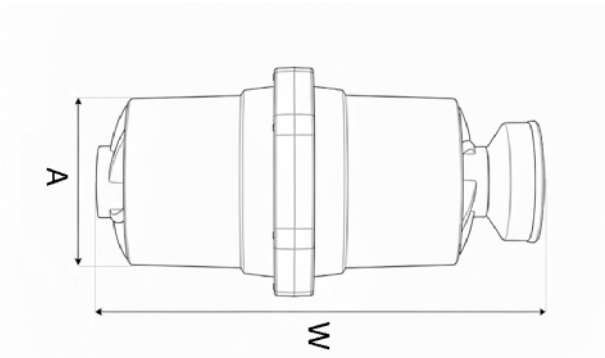

CÓDIGO	POTENCIA	A	A2	W	KG
14110001	1.8 CV	17	14	37	4

INFORMACIÓN

INSTALACIÓN DE AIRE

El material de la tubería puede ser PVC rígido pegado directamente a una tubería DIN50. Su salida debe situarse por encima del nivel del líquido a agitar, facilitando la mezcla.

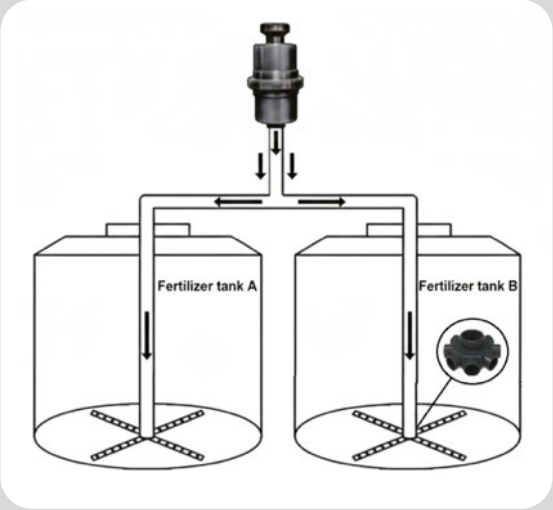

INSTALACIÓN ELÉCTRICA

1º Añada agua al tanque de fertilizante hasta la altura requerida (máximo 2 metros).

2º El ciclo de funcionamiento puede seleccionarse entre uno de los siguientes modos:
Modo 1
Funciona durante 10 segundos, pausa durante 40 segundos.
Modo 2
Funciona durante 1 minuto, pausa durante 5 minutos.

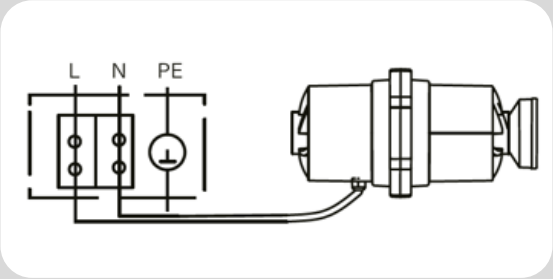

BOMBA SOPLANTE RB-200

Las bombas soplantes RB-200 son ideales para procesos como agitación, disolución de productos químicos, aireación, oxidación, fermentación, secado, transporte neumático, piscifactorías, piscinas y plantas de envasado.

CARACTERÍSTICAS MATERIALES

Construcción: en fundición de aluminio.

El aluminio garantiza ligereza, alta conductividad térmica y resistencia a la corrosión.

La estructura monobloque mejora la rigidez y reduce las vibraciones durante el funcionamiento continuo.

Ejes y tornillería: en acero inoxidable

CARACTERÍSTICAS DE FUNCIONAMIENTO

Motores: trifásicos o monofásicos 0,5 a 4 Kw

Caudales: de hasta 400 m³/h, sobrepresiones de 500 mbar y vacíos de 440 mbar

Exentos de mantenimiento.

Funcionamiento a 50 Hz o 60 Hz.

MODELOS

MODELO	POTENCIA				PRESIÓN		PESO	CAUDAL	PVP (€)
CODIGO	WATS	KW	HP		MBAR	MBAR	KG	(M3/H)	
14110013	550	0,55	0,75	MONOFASICA 220V/50HZ	120	160	11,35	85	**320**
14110009	750	0,75	1		180	200	19	140	**364,35**
14110010	1100	1,1	1,5		210	230	23	180	**480,9**
14110011	1500	1,5	2		240	280	25	250	**618,45**
14110002	750	0,75	1	TRIFASICA 380V/50HZ	180	200	19,5	140	**364,35**
14110003	1100	1,1	1,5		210	230	24,25	180	**480,9**
14110012	1500	1,5	2		240	280	26,25	250	**618,45**
14110004	2200	2,2	3		330	360	29,45	310	**767,55**
14110005	3000	3	4		350	380	39	350	**892,5**
14110006	4000	4	5.5		410	450	54	400	**1207,5**

DIMENSIONES

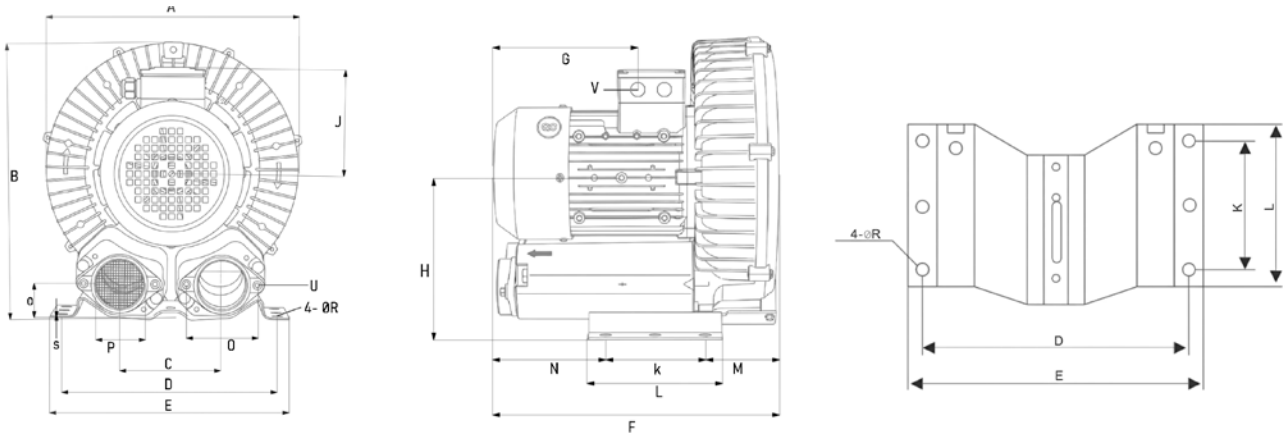

CV		A	B	C	D	E	F	G	H	J	K	L	O	P	R	S
0,75	0.55	268	272	95	208	235	278	150	140	133	83	158	40	40	10	3
1	0.75	287	306	114	224	255	302	178	153	150	95	130	45	50	10	3
1,5	1.1	335	338	118	275	305	328	170	175	163	140	190	50	60	12	3.5
2	1.5	335	340	118	275	305	345	190	175	163	140	190	50	60	12	3.5
3	2.2	385	390	130	290	305	369	212	215	190	140	234	70	60	12	3.5
4	3	375	393	135	298	330	402	160	220	205	140	234	85	60	12	3.5
5,5	4	420	470	145	305	330	420	133	220	220	193	234	85	74	12	3.5

0,55 (KW)

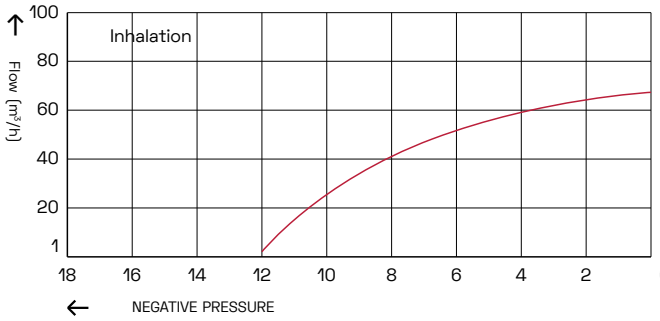

0,55 (KW)

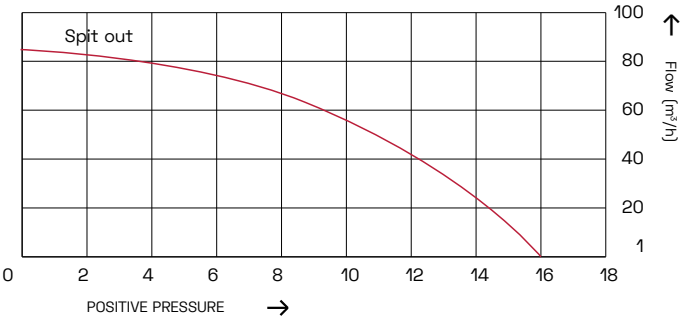

0,75 (KW)

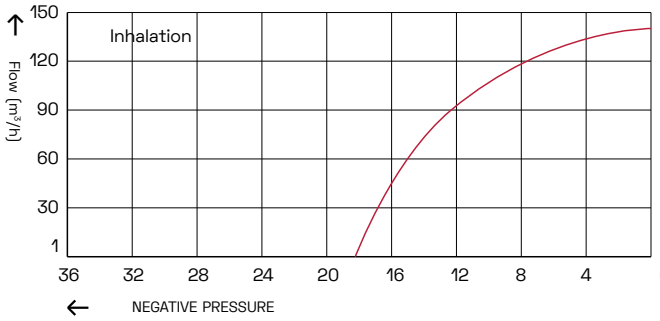

0,75 (KW)

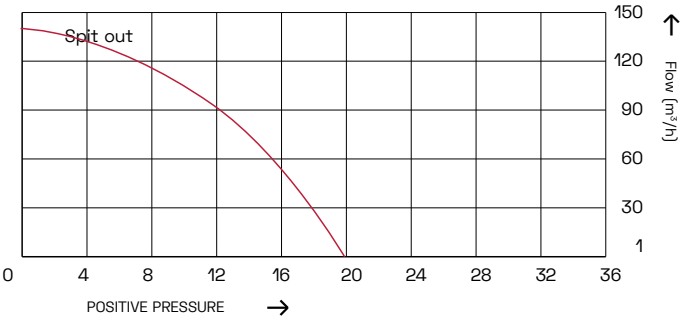

1,1 (KW)

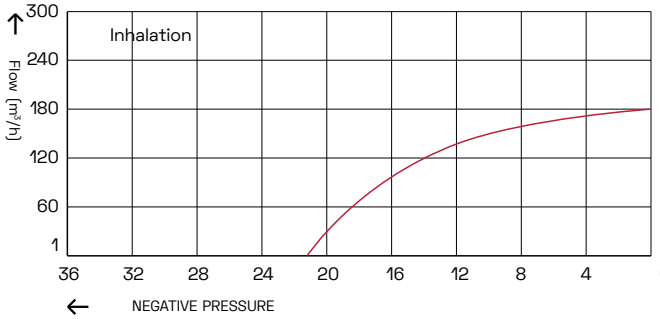

1,1 (KW)

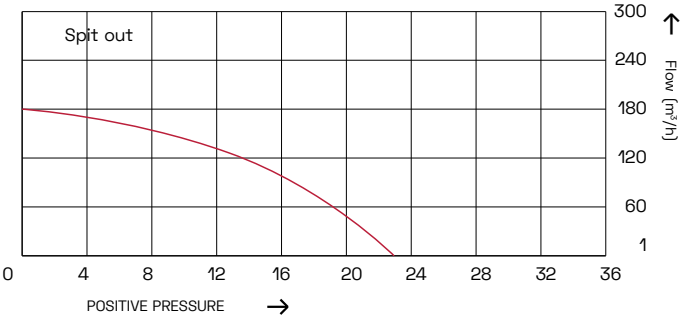

1,5 (KW)

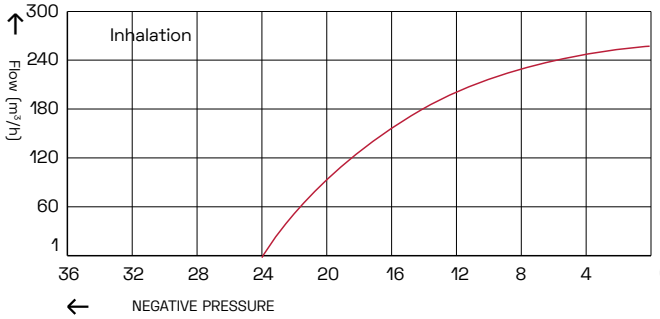

1,5 (KW)

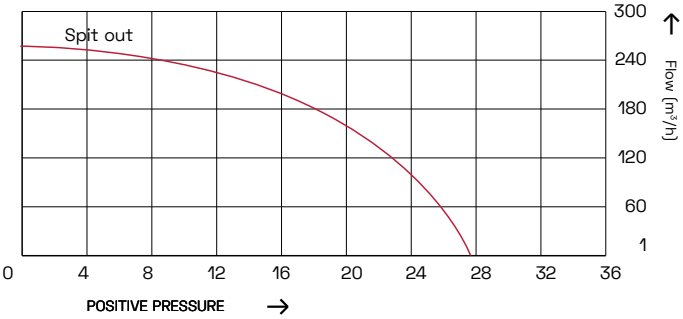

2,2 (KW)

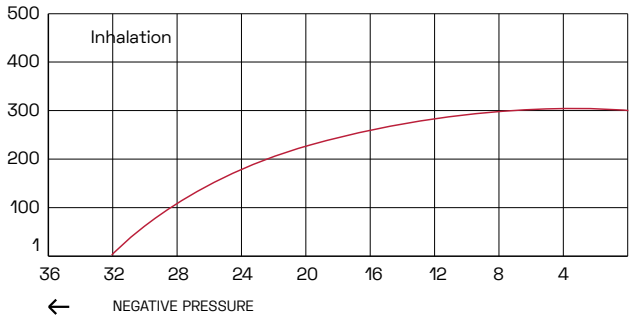

2,2 (KW)

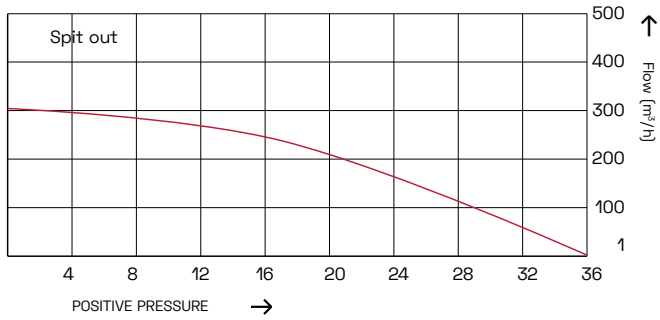

3 (KW)

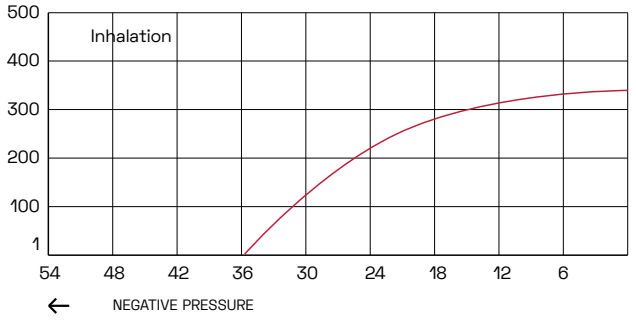

3 (KW)

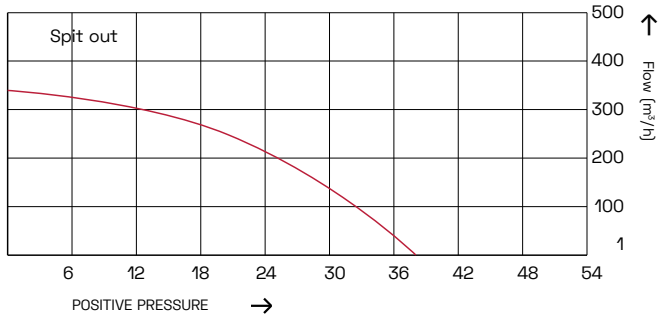

4 (KW)

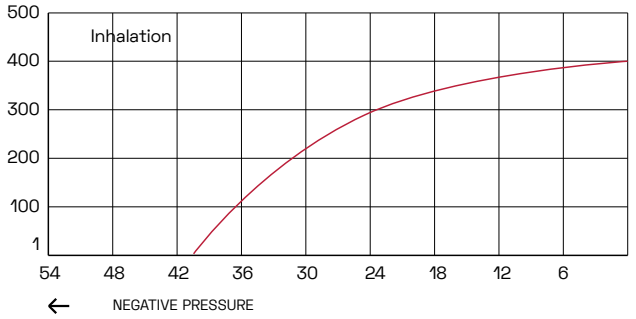

4 (KW)

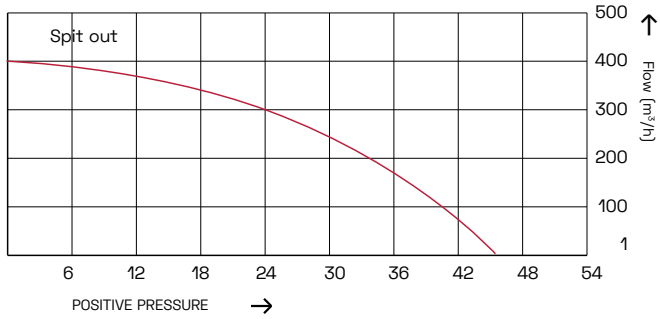

5 (KW)

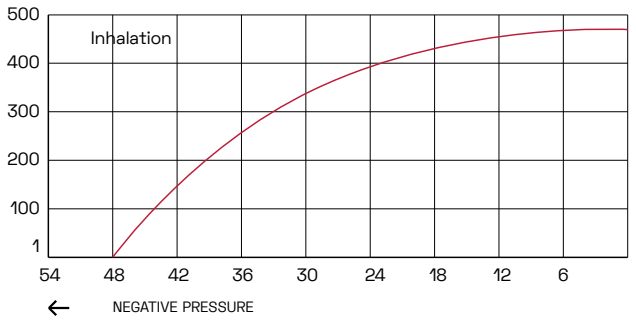

5 (KW)

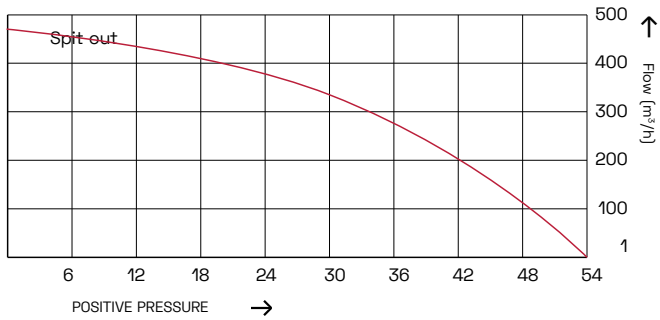

ELECTROAGITADORES MX-100

El agitador eléctrico MX-100 está diseñado para mezclar abonos y químicos en depósitos de riego. Preparado para resistir la corrosión de los fertilizantes, tanto la hélice como el eje son de acero inoxidable.

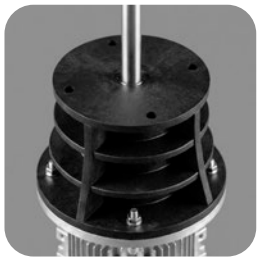

CARACTERÍSTICAS MATERIALES

Eje: Acero inoxidable 316

Soporte: PP

Rodamiento: Acero

Enlace motor: Nylon con fibra de vidrio

CARACTERÍSTICAS DE FUNCIONAMIENTO

Motores AC (Monofásico y Trifásico): 0.75cv a 2cv

Velocidad de Giro (RPM): Opciones disponibles de 900 vueltas/min y 1400 vueltas/min

Eje Estándar: Ejes disponibles desde 500 mm hasta 1400 mm (largo máximo estándar).

Eje Largo (Refuerzo): A partir de 1400 mm guía de refuerzo inoxidable 316

MODELOS

EJE	GUIA	POTENCIA	MATERIAL	CÓDIGO MONOFASICO	PVP (€)	CÓDIGO TRIFASICO	PVP (€) TRIFASICO
1400		0.75CV	INOX	**14111016**	**590**	**14111015**	**490**
1500	1400	0.75CV	INOX	**14111019**	**650**	**14111026**	**590**
1600	1500	0.75CV	INOX	**14111020**	**700**	**14111027**	**640**
1700	1600	0.75CV	INOX	**14111021**	**750**	**14111028**	**690**
1800	1700	0.75CV	INOX	**14111022**	**800**	**14111029**	**740**

ACCESORIOS

SONDA DE NIVEL INOXIDABLE		
CÓDIGO	MODELO	PVP (€)
759000150	1,5M	145

TEMPORIZADOR DIGITAL ON - OFF		
CÓDIGO	MODELO	PVP (€)
11030036	12V DC	**100**
11030037	220V	**100**

SOPORTE AGITADOR		
CÓDIGO	MODELO	PVP (€)
14112004	2 MET	**160**
14112005	1.1 MET	**130**

DIMENSIONES

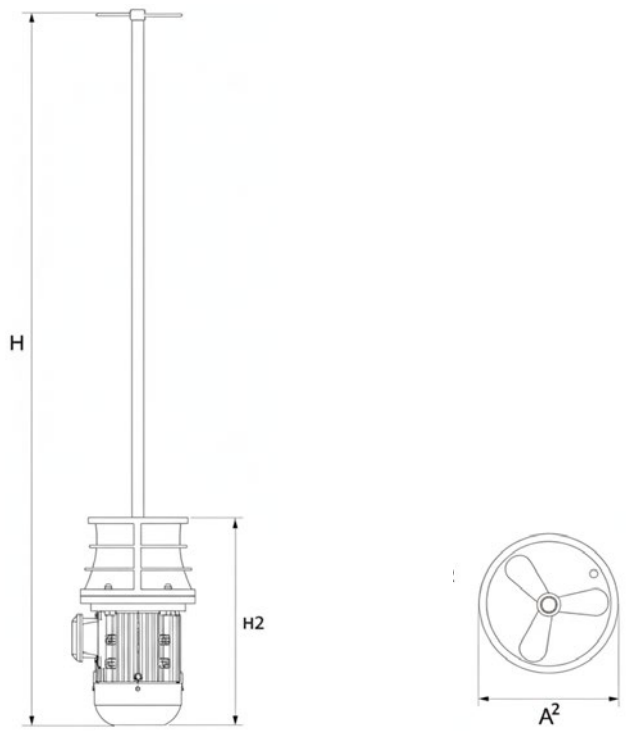

EJE	GUIA	A	H	H2	KG
1300	-	220	1680	380	13,5
1400	1300	220	1780	380	15.98
1500	1400	220	1880	380	16.17
1600	1500	220	1980	380	16.36
1700	1600	220	2080	380	16.55
1800	1700	220	2180	380	16.74

ELECTROAGITADORES MX-150

El agitador eléctrico MX-150 12v/CD está diseñado para mezclar abonos y químicos en depósitos de riego. Preparado para resistir la corrosión de los fertilizantes, tanto la hélice como el eje son de acero inoxidable , su motor permite la integración en istalaciones con energia solar.

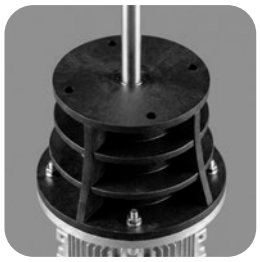

CARACTERÍSTICAS MATERIALES

Eje: Acero inoxidable 316

Soporte: PP

Rodamiento: Acero

Enlace motor: Nylon c fibra de vidrio

Hélice: inoxidable 316

CARACTERÍSTICAS DE FUNCIONAMIENTO

Motor 12VDC, 24VDC: 22 y 32 Amp de consumo máximo.

Velocidad de Giro (RPM): Opciones disponibles de 900 vueltas/min y 1400 vueltas/min.

Eje Estándar: Ejes disponibles desde 500 mm hasta 1400 mm (largo máximo estándar)

Eje Largo (Refuerzo): A partir de 1400 mm guía de refuerzo

MODELOS

EJE	GUIA	POTENCIA	MATERIAL	CODIGO 12V/DC	PVP (€) 12V/DC	CÓDIGO 24V/DC	PVP (€) 24V/DC
1400		22AMP	INOX	**14111032**	**635**	**14111039**	**635**
1500	1400	22AMP	INOX	**14111033**	**735**	**14111040**	**735**
1600	1500	22AMP	INOX	**14111034**	**785**	**14111041**	**785**
1700	1600	22AMP	INOX	**14111035**	**835**	**14111042**	**835**
1800	1700	22AMP	INOX	**14111036**	**885**	**14111043**	**885**
1900	1800	22AMP	INOX	**14111037**	**935**	**14111044**	**935**

ACCESORIOS

SONDA DE NIVEL INOXIDABLE		
CÓDIGO	MODELO	PVP (€)
759000150	1,5M	**145**

TEMPORIZADOR DIGITAL ON - OFF		
CÓDIGO	MODELO	PVP (€)
11030036	12V DC	**100**

SOPORTE AGITADOR		
CÓDIGO	MODELO	PVP (€)
14112004	2 METROS	**160**

DIMENSIONES

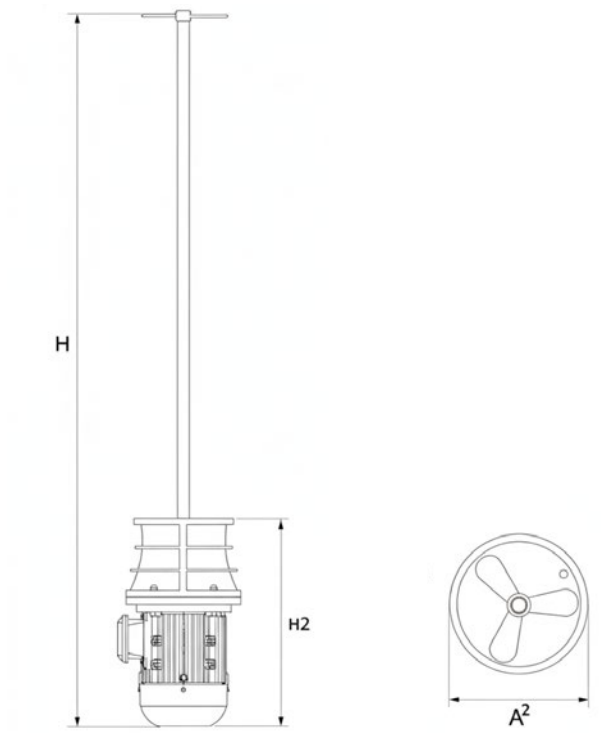

EJE	GUIA	A	H	H2	KG
1300	-	220	1670	370	13,5
1400	1300	220	1770	370	15.98
1500	1400	220	1870	370	16.17
1600	1500	220	1970	370	16.36
1700	1600	220	2070	370	16.55
1800	1700	220	2170	370	16.74
1900	1800	220	2270	370	16.93

ELECTROAGITADORES MX-150 L

El agitador eléctrico MX-100 L está diseñado para mezclar abonos y químicos en depósitos de riego. Preparado para resistir la corrosión de los fertilizantes, tanto la hélice como el eje son de acero inoxidable.

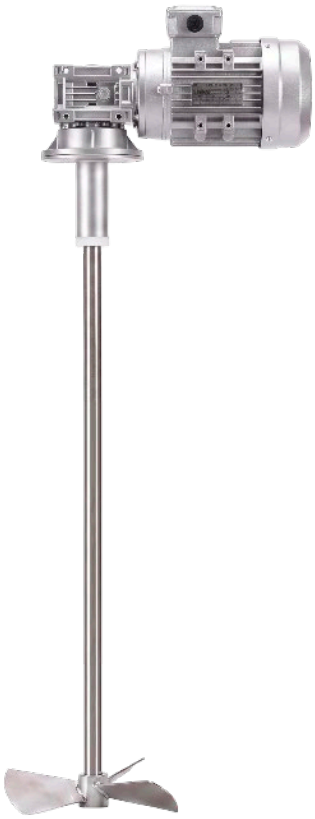

CARACTERÍSTICAS MATERIALES

Eje: Acero inoxidable 316

Soporte: Aluminio

Rodamiento: Acero

Enlace motor: Nylon con fibra de vidrio

Hélice: inoxidable 316

Reten: EPDM

CARACTERÍSTICAS DE FUNCIONAMIENTO

Motores AC (Monofásico y Trifásico): 0.75cv a 2cv

Velocidad de Giro (RPM): Opciones disponibles de 200 vueltas/min

Eje Estándar: Ejes disponibles desde 500 mm hasta 1900 mm (largo máximo estándar).

MODELOS

EJE	HÉLICE	POTENCIA	MATERIAL	CÓDIGO MONOFASICO	PVP (€) MONOFASICO	CÓDIGO TRIFASICO	PVP (€) TRIFASICO
1400		0.33CV	INOX	**14111045**	**605**	**14111051**	**539**
1500		0.33CV	INOX	**14111046**	**715**	**14111052**	**649**
1600		0.33CV	INOX	**14111047**	**770**	**14111053**	**704**
1700		0.33CV	INOX	**14111048**	**825**	**14111054**	**759**
1800		0.33CV	INOX	**14111049**	**880**	**14111055**	**814**
1900		0.75CV	INOX	**14111050**	**935**	**14111056**	**869**
1400		0.75CV	INOX	**14111045**	**705**	**14111051**	**639**
1500		0.75CV	INOX	**14111046**	**815**	**14111052**	**749**
1600		0.75CV	INOX	**14111047**	**870**	**14111053**	**804**
1700		0.75CV	INOX	**14111048**	**925**	**14111054**	**859**
1800		0.75CV	INOX	**14111049**	**980**	**14111055**	**914**
1900		0.75CV	INOX	**14111050**	**1035**	**14111056**	**969**

DIMENSIONES

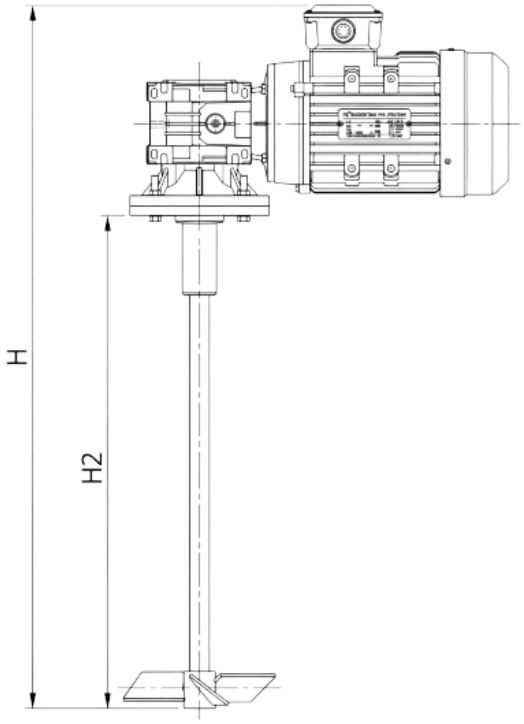

EJE	GUIA	A	H	H2	KG
1300	-				13,5
1400	1300				15.98
1500	1400				16.17
1600	1500				16.36
1700	1600				16.55
1800	1700				16.74
1900	1800				16.93

ACCESORIOS

SONDA DE NIVEL INOXIDABLE		
CÓDIGO	MODELO	PVP (€)
	1,5M	**145**

TEMPORIZADOR DIGITAL ON - OFF		
CÓDIGO	MODELO	PVP (€)
11030036	12V DC	**100**
11030037	220V	**100**

SOPORTE AGITADOR		
CÓDIGO	MODELO	PVP (€)
14112004	2 MET	**160**
14112005	1.1 MET	**130**

ELECTROAGITADORES MX-150 L

El agitador eléctrico MX-150 L 12v/CD está diseñado para mezclar abonos y químicos en depósitos de riego. Preparado para resistir la corrosión de los fertilizantes, tanto la hélice como el eje son de acero inoxidable , su motor permite la integración en istalaciones con energia solar.

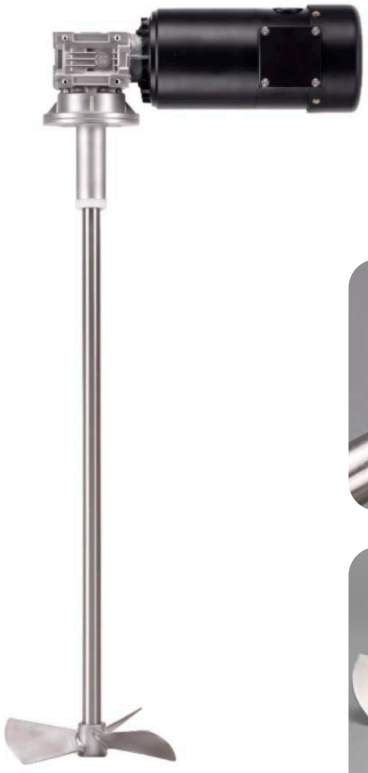

CARACTERÍSTICAS MATERIALES

Eje: Acero inoxidable 316

Soporte: PP

Rodamiento: Acero

Enlace motor: Nylon con fibra de vidrio

Hélice: inoxidable 316

Reten: EPDM

CARACTERÍSTICAS DE FUNCIONAMIENTO

Motor 12VDC, 24VDC: 22 y 32 Amp de consumo máximo.

Velocidad de Giro (RPM): Opciones disponibles de 200 vueltas/min

Eje Estándar: Ejes disponibles desde 500 mm hasta 1900 mm (largo máximo estándar).

MODELOS

EJE	HÉLICE	POTENCIA	MATERIAL	CODIGO 12V/DC	PVP (€) 12V/DC	CÓDIGO 24V/DC	PVP (€) 24V/DC
1400		22AMP	INOX	**14111057**	**698,5**	**14111063**	**698,5**
1500		22AMP	INOX	**14111058**	**808,5**	**14111064**	**808,5**
1600		22AMP	INOX	**14111059**	**863,5**	**14111065**	**863,5**
1700		22AMP	INOX	**14111060**	**918,5**	**14111066**	**918,5**
1800		22AMP	INOX	**14111061**	**973,5**	**14111067**	**973,5**
1900		22AMP	INOX	**14111062**	**1028,5**	**14111068**	**1028,5**

DIMENSIONES

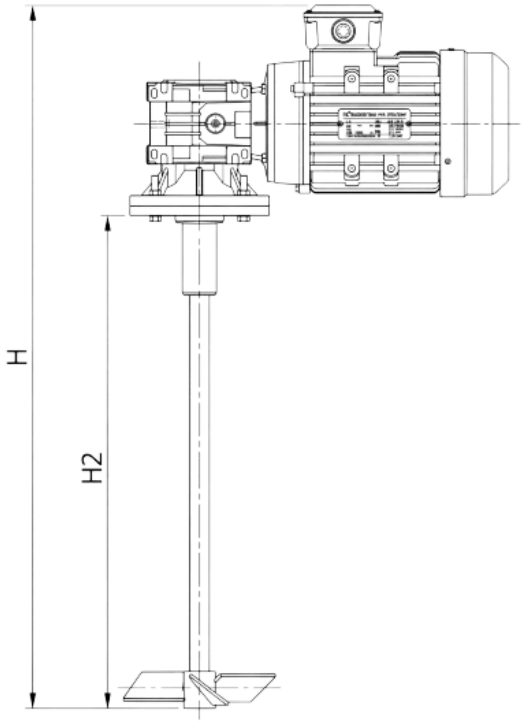

EJE	GUIA	A	H	H2	KG
1300					13,5
1400					15.98
1500					16.17
1600					16.36
1700					16.55
1800					16.74

ACCESORIOS

SONDA DE NIVEL INOXIDABLE		
CÓDIGO	MODELO	PVP (€)
759000150	1,5M	**145**

TEMPORIZADOR DIGITAL ON - OFF		
CÓDIGO	MODELO	PVP (€)
11030036	12V DC	**100**

SOPORTE AGITADOR		
CÓDIGO	MODELO	PVP (€)
14112004	2 METROS	**160**

TEMPORIZADOR CICLOS ON-OFF

Temporizador digital programable para automatizar el encendido/apagado de equipos. Funciona como interruptor inteligente con ciclos precisos en segundos, minutos u horas. Controla dispositivos externos en procesos de sincronización repetitiva o temporizada. Ideal para iluminación, temperatura, motores y maquinaria industrial.

CARACTERÍSTICAS MATERIALES

Carcasa: Plástico rígido para montaje empotrado

Pantalla: LED dual de alta visibilidad (PV/SV)

Control: Botones táctiles frontales (protección antipolvo)

Conexión: Bornes de tornillo traseros

CARACTERÍSTICAS DE FUNCIONAMIENTO

Carga Máxima: DC (12V/24V): 20A Max. AC (110V-220V): 10A Max.

Rango: 0-9999 seg o 00:00-99:59 min/hrs.

Modos: Retardo único o ciclo infinito (bucle).

Interfaz: PV (tiempo real) / SV (tiempo programado).

MODELOS

CÓDIGO	MODELO / VOLTAJE	PVP (€)
11030036	TEMPORIZADOR ON- OFF - 12VDC	**100**
11030037	TEMPORIZADOR ON- OFF - 220V/AC	**100**

ARTÍCULOS RELACIONADOS

SOPLANTE DISCONTINUA		
CÓDIGO	MODELO	PVP (€)
14110001	1.8 CV	**162**

DIMENSIONES

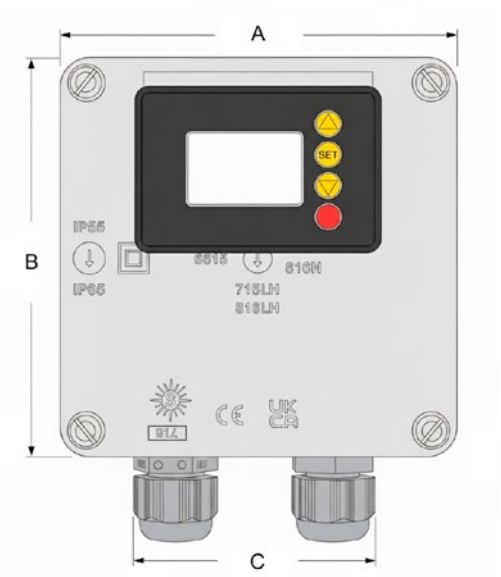

INFORMACIÓN

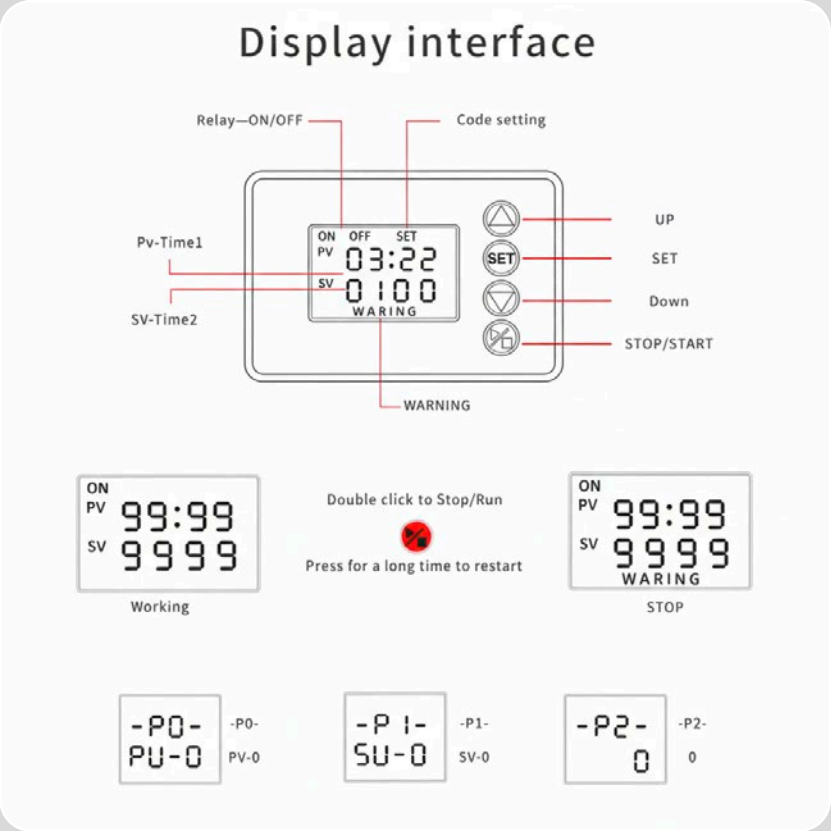

Display interface: Interfaz de pantalla.

Relay—ON/OFF: Relé—Encendido/Apagado (Activado/Desactivado).

Code setting: Configuración de código.

UP: Arriba (Aumentar valor).

SET: Configurar / Ajustar.

Down: Abajo (Disminuir valor).

STOP/START: Parar/Iniciar.

Pv-Time1: Tiempo de proceso 1 (Valor actual).

SV-Time2: Tiempo de consigna 2 (Valor establecido).

WARNING / WARING: Advertencia / Alarma.

Working: Funcionando / En operación.

STOP: Parado / Detenido.

Double click to Stop/Run: Doble clic para Parar/Ejecutar.

Press for a long time to restart: Mantener presionado para reiniciar.

Soporte Agitador

La cruceta desmontable para depósito ofrece un soporte estable y modular. Se compone de un centro y cuatro largueros metálicos que se acoplan al centro formando una cruz. El centro está diseñado específicamente para encajar un agitador IflowControl.

CARACTERÍSTICAS MATERIALES

Centro y largueros: Acero electrogalvanizado.

Tornillos, arandelas y tuercas de freno: Acero galvanizado.

CARACTERÍSTICAS DE FUNCIONAMIENTO

Disponible en dos longitudes: 1,1 m y 2 m.

Grosor de los largueros: 1 cm.

Se acoplan al centro mediante tres tornillos y tuercas de freno.

Diseño modular que permite un montaje rápido y sencillo.

MODELOS

CÓDIGO	DIÁMETRO	PVP (€)
14112004	2 METROS	160
14112005	1.1 METROS	130

ACCESORIOS

DEPÓSITO TRONCOCONICO

VER PÁGINA

DIMENSIONES

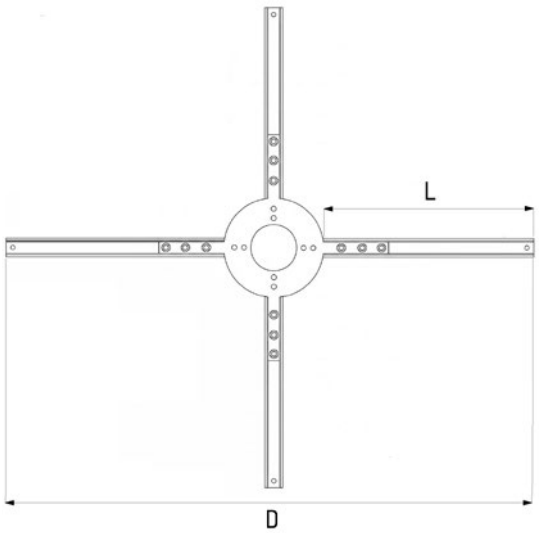

MEDIDA	D	L
2 METROS	200cm	89cm
1.1 METROS	110cm	44cm

DEPÓSITOS TRONCOCÓNICOS

Un depósito troncocónico con tapa es ideal para el almacenamiento de líquidos, se ofrecen en diversos modelos, incluyendo diseños cónicos con y sin tapa. Las capacidades son muy variadas, estando disponibles en tamaños desde 300 hasta 3000 litros. Estos productos vienen detallados con sus dimensiones específicas, lo que facilita su integración en cualquier proyecto.

CARACTERÍSTICAS MATERIALES

Material: PEAD (Polietileno de alta densidad)

CARACTERÍSTICAS DE FUNCIONAMIENTO

Medidas desde 300 L hasta 3000L

Borde preparado para implementar soportes metálicos pensados para removedores.

Su forma ligeramente cónica permite apilarlos y transportarlos fácilmente.

MODELOS

CÓDIGO	CAPACIDAD LITROS	PVP (€)
13076030	500	**276**
13076031	1000	**312**
13076032	1500	**528**
13076033	2000	**648**

ACCESORIOS

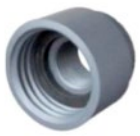

ADAPTADOR		
CÓDIGO	MODELO	PVP (€)
13076009	3/4"	34
13076010	1"	34
13076011	1-1/4"	34

PASAMUROS		
CÓDIGO	MODELO	PVP (€)
13076004	3/4"	**21**
13076005	1"	**27**
13076006	1-1/4"	**28**

TAPA		
CÓDIGO	MODELO	PVP (€)
13076038	TAPA 255	**35**
13076039	TAPA 355	**40**

DIMENSIONES

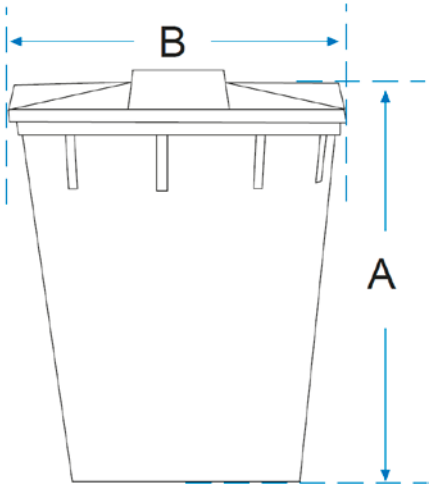

CAPACIDAD LITROS	A	B
100	750 MM	620 MM
200	990 MM	760 MM
300	1100 MM	850 MM
500	1100 MM	1010 MM
1000	1450 MM	1210 MM
1500	1370 MM	1450 MM
2000	1410 MM	1560 MM
3000	1450 MM	1950 MM

DEPÓSITOS DOSIFICADORES

Un depósito dosificador, fabricado en PEAD, es un recipiente técnico ideal para la mezcla de abonos y productos, siendo esencial para sistemas de riego y el ámbito industrial. Se trata de depósitos de gran capacidad que presentan diseños cilíndricos y están equipados con una tapa roscada para asegurar el cierre.

CARACTERÍSTICAS MATERIALES

Material: PEAD (Polietileno de alta densidad)

CARACTERÍSTICAS DE FUNCIONAMIENTO

Medidas desde 50L a 5000L

Diseño de las paredes robusto para mantener la estabilidad.

Tapa roscada de PEAD en la parte superior.

MODELOS

CÓDIGO	LITROS	MATERIAL	PVP (€)
13076057	3000	PEAD	**1.380**
13076058	5000	PEAD	**3.120**
13076034	50	PEAD	**120**
13076035	100	PEAD	**156**
13076036	250	PEAD	**220,8**
13076042	350	PEAD	**468**

ACCESORIOS

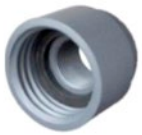

ADAPTADOR		
CÓDIGO	MODELO	PVP (€)
13076009	3/4"	**34**
13076010	1"	**34**
13076011	1-1/4"	**34**

PASAMUROS		
CÓDIGO	MODELO	PVP (€)
13076004	3/4"	**21**
13076005	1"	**27**
13076006	1-1/4"	**28**

TAPA		
CÓDIGO	MODELO	PVP (€)
13076038	TAPA 255	**35**
13076039	TAPA 355	**40**

DIMENSIONES

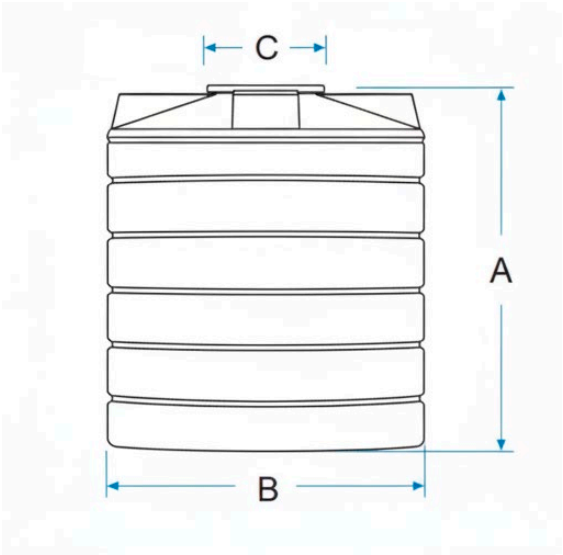

CAPACIDAD LITROS	A	B	C
3000	1900 mm	1550 mm	410 mm
5000	2050 mm	2000 mm	410 mm

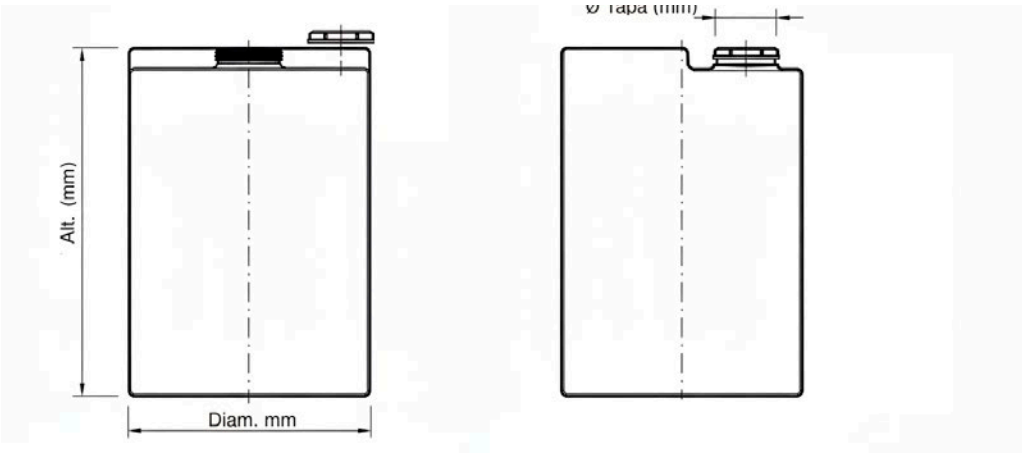

CAPACIDAD NOMINAL (LITROS)	DIAM. (MM)	ALT. (MM)	Ø TAPA (MM)
50	390	525	125
100	480	658	125
250	580	1.083	125
350	660	1.165	125
500	800	1.200	250
1.000	1.000	1.450	250

SONDA DE NIVEL INOXIDABLE

La sonda de nivel se fija al borde del depósito mediante un soporte regulable que permite ajustar su posición. En el extremo incorpora una boya que se desplaza unos 20 cm para detectar el nivel del agua. Cuando el agua baja, la boya activa un contacto que detiene la corriente eléctrica. Todo el conjunto está fabricado en acero inoxidable, con un casquillo de nylon para asegurar resistencia y durabilidad.

CARACTERÍSTICAS MATERIALES

Tubo y sonda: Acero inox 316

Casquillo: en nylon.

Soporte y tornillería: Acero inox 316

CARACTERÍSTICAS DE FUNCIONAMIENTO

Contacto: NO/NC

Voltaje: 0-220v. AC/DC

Cable: 1.5 metros

Diferentes longitudes bajo pedido.

Soporte regulable.

Resistente a la corrosión, inox 316

MODELOS

CÓDIGO	MODELO	PVP (€)
759000150	1.5 METROS	**145**

ACCESORIOS

DEPÓSITO TRONCOCONICO

VER PÁGINA

DEPÓSITO DOSIFICADOR

VER PÁGINA

DIMENSIONES

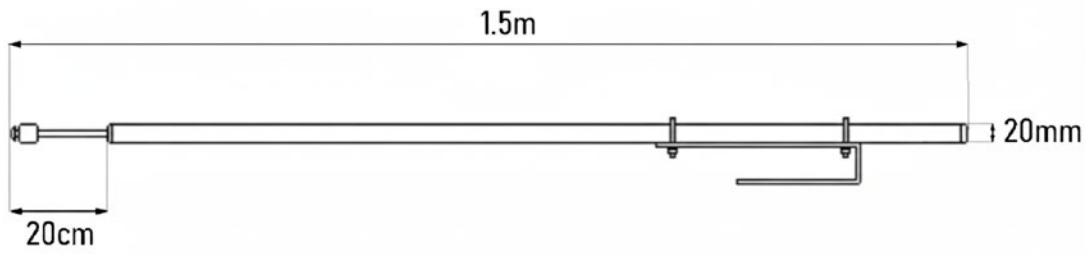

ACOPLE RÁPIDO CAMLOCK

Acople rápido CAMLOCK diseñado para facilitar la conexión y desconexión de mangueras en depósitos de riego y sistemas de pulverización. Fabricado en polipropileno reforzado con fibra de vidrio, ofrece alta resistencia mecánica y química.

CARACTERÍSTICAS MATERIALES

Cuerpo: Polipropileno reforzado con fibra de vidrio.

Palancas de bloqueo: Acero inoxidable.

Rosca: Rosca hembra BSP.

CARACTERÍSTICAS DE FUNCIONAMIENTO

Presión máxima de trabajo: 10 bar.

Temperatura de trabajo: -10 °C a +60 °C.

Sistema de bloqueo: Palancas de acero inoxidable para evitar desconexiones accidentales.

Conexiones: Disponible de ¾" a 4".

MODELOS

ACOPLE RAPIDO ROSCA MACHO		
CÓDIGO	MODELO	PVP (€)
13076015	1-1/2"	30
13076016	2"	37

ACOPLE RAPIDO ROSCA HEMBRA		
CÓDIGO	MODELO	PVP (€)
13076017	1-1/2"	30
13076018	2"	37

ADAPTADOR ROSCA MACHO		
CÓDIGO	MODELO	PVP (€)
13076028	1-1/2”	10
13076029	2”	13

ADAPTADOR ROSCA HEMBRA		
CÓDIGO	MODELO	PVP (€)
13076021	1-1/2”	10
13076022	2”	13

ADAPTADOR ESPIGA		
CÓDIGO	MODELO	PVP (€)
13076019	50	10
13076020	63	13

PASAMUROS PVC		
CÓDIGO	MODELO	PVP (€)
13076004	3/4”	21
13076005	1”	27
13076006	1-1/4”	28
13076007	1-1/2”	32
13076008	2”	45

DOSIFICACIÓN

Sistemas de Dosificación

- Bombas motor
- Bombas electromagnéticas
- Sondas
- Accesorios

VOLVER AL ÍNDICE

DOSIFICACIÓN Y CONTROL DE FLUIDOS

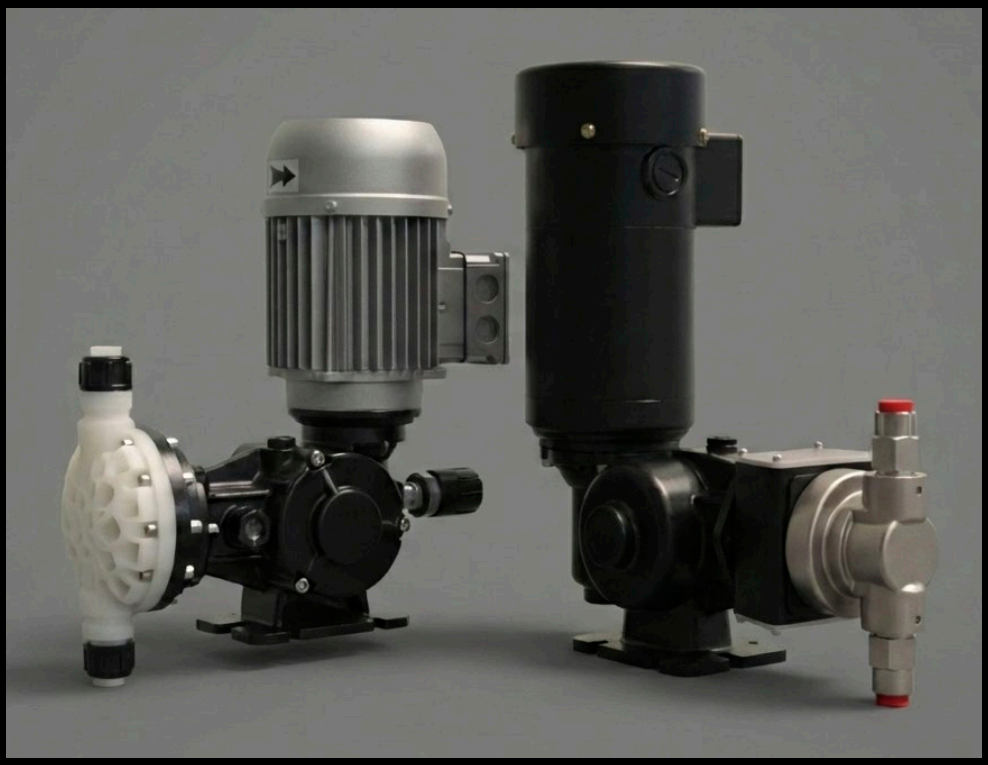

01 Bomba dosificadora de pistón
220V, 380V, 12VDC, 24VDC

02 Dosificadora electromagnética
Tekna

03 Inyectores venturi y flotametros

04 Electroválvulas y válvulas
hidráulicas de fertirrigación

BOMBA DOSIFICADORA PM-100

Bomba dosificadora PM-100 de pistón diseñada para inyectar volúmenes precisos de líquidos o productos químicos, mediante el movimiento de un pistón que aspira y descarga el fluido en cada ciclo. Su caudal se regula ajustando la longitud y frecuencia del recorrido del pistón, que permite una dosificación exacta y continua.

CARACTERÍSTICAS MATERIALES

Cabezal y válvulas: Acero inoxidable o PVC

Pistón: Cerámico o acero inoxidable

Juntas: Viton o EPDM

Cuerpo: Aluminio

CARACTERÍSTICAS DE FUNCIONAMIENTO

Caudal: De 110 L/h a 1000 L/h, según el diámetro del pistón

Presión máxima: Hasta 25bar

Temperatura máxima del fluido: Cabezal INOX: hasta 90 °C Cabezal PVC: hasta 40 °C

Motor eléctrico: 0,18–0,75 kW trifásico y monofásico

Regulación del caudal: Manual mediante pomo regulador trasera

MODELOS

LITROS/H	BAR	CABEZAL	CONEXIÓN	MOTOR	CÓDIGO (MONOFÁSICO)	PVP (€) (MONOFÁSICO)	CÓDIGO (TRIFÁSICO)	PVP (€) (TRIFÁSICO)
50	20	INOX	3/8”	0,18 KW	**13072158**	**935**	**13072159**	**863**
50	10	PVC	3/8”	0,18 KW	**13072176**	**1016**	**13072177**	**928**
110	17	INOX	3/8”	0,25 KW	**13072160**	**924**	**13072161**	**847**
110	10	PVC	3/8”	0,25 KW	**13072178**	**1016**	**13072179**	**928**
220	8	INOX	1/2”	0,25 KW	**13072162**	**1064**	**13072163**	**1014**
220	8	PVC	1/2”	0,25 KW	**13072180**	**1252**	**13072181**	**1165**
304	6	INOX	3/4”	0,25 KW	**13072164**	**1104**	**13072165**	**1085**
304	6	PVC	3/4”	0,25 KW	**13072182**	**1295**	**13072183**	**1208**
505	10	INOX	3/4”	0,75 KW	**13072166**	**2143**	**13072167**	**1974**

DIMENSIONES

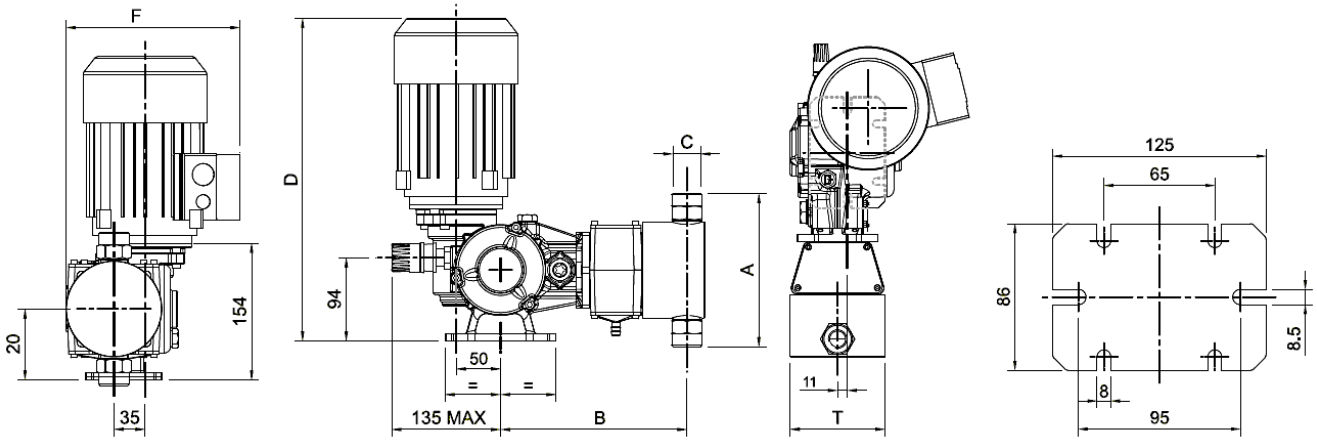

MODELO	A [MM]	B [MM]	C (BSP)	T [MM]	D [MM]	E [MM]	F [MM]
50L	121	200	3/8" f	68	333	367	206
110L	164	210	3/8" f	88,5	371	390	215
220L	176	210	1/2" f	108	371	392	215
304L	195	215	3/4" f	103	371	401	215
505L	195	273	3/4" f	103	398	469	203
730L	241	288	1" f	112	398	490	212
1000L	253	288	1" f	125	398	490	225

CARACTERÍSTICAS HIDRÁULICAS

DIÁMETRO PISTÓN (MM)	CARRERAS/ MIN	CAUDAL (L/H)	CAUDAL (GL/H)	PRESIÓN MÁX (SS 316 - BAR)	PRESIÓN MÁX (PVC - BAR)	CONEXIÓN (SS 316)	CONEXIÓN (PVC)	MOTOR (KW)
25	116	50	13,21	25	10*	3/8" GF	3/8" GF	0,18 (A4)
30	116	70	18,49	25	10*	3/8" GF	3/8" GF	0,25 (B4)
38	116	110	29,06	25	10*	3/8" GF	3/8" GF	0,25 (B4)
48	116	170	44,91	10	10	1/2" GF	1/2" GF	0,25 (B4)
54	116	220	58,12	8	8	1/2" GF	1/2" GF	0,25 (B4)
64	116	304	80,31	6	4	3/4" GF	3/4" GF	0,25 (B4)
64	116	505	133.40	10	10	3/4" GF	3/4" GF	0.75 (E4)
76	116	730	192.85	7	7	1" GF	1" GF	0.75 (E4)
89	116	1000	264.17	5	5	1" GF	1" GF	0.75 (E4)

ACCESORIOS

BANCADA DOSIFICADORA		
CÓDIGO	MODELO	PVP (€)
14112003	21X15X20	**55**

AMORTIGUADOR DE PULSOS		
CÓDIGO	MODELO	PVP (€)
12042005	1,2 LITROS	**96**

VÁLVULA CONTRAPRESION		
CÓDIGO	MODELO	PVP (€)
12042001	DN25	**102**

BOMBA DOSIFICADORA PM-200

Bomba dosificadora PM-200 de pistón 12v/DC diseñada para inyectar volúmenes precisos de líquidos o productos químicos, mediante el movimiento de un pistón que aspira y descarga el fluido en cada ciclo. Su caudal se regula ajustando la longitud y frecuencia del recorrido del pistón, que permite una dosificación exacta y continua.

CARACTERÍSTICAS MATERIALES

Cabezal y válvulas: Acero inoxidable

Pistón: Cerámico o acero inoxidable

Juntas: Viton

Componentes internos: Acero inoxidable y latón

CARACTERÍSTICAS DE FUNCIONAMIENTO

Caudal: 110 L/h a 304 L/h

Presión máxima: hasta 10bar

Temperatura máxima: Cabezal INOX: hasta 90 °C, cabezal PVC: hasta 40 °C

Temperatura ambiente de trabajo: +5 °C a +45 °C

Motor eléctrico: 22AMP Y 32AMP de consumo máximo

Conexiones hidráulicas: Entre 1/4" y 3/4" según el modelo

MODELOS

LITROS / H	BAR	CABEZAL	CONEXIÓN	CONSUMO	CÓDIGO	PVP (€)
120	10	INOX	3/8" G F	22 AMP	**13072125**	**1075**
120	15	INOX	3/8" G F	32 AMP	**13072126**	**1170**
230	6	INOX	1/2" G F	22 AMP	**13070019**	**1250**
220	10	INOX	1/2" G F	32 AMP	**13072127**	**1350**
304	8	INOX	3/4" G F	32 AMP	**13072128**	**1390**

ACCESORIOS

BANCADA DOSIFICADORA		
CÓDIGO	MODELO	PVP (€)
14112003	21X15X20	**55**

AMORTIGUADOR DE PULSOS		
CÓDIGO	MODELO	PVP (€)
12042005	1,2 LITROS	**96**

VÁLVULA CONTRAPRESION		
CÓDIGO	MODELO	PVP (€)
12042001	DN25	**102**

DIMENSIONES

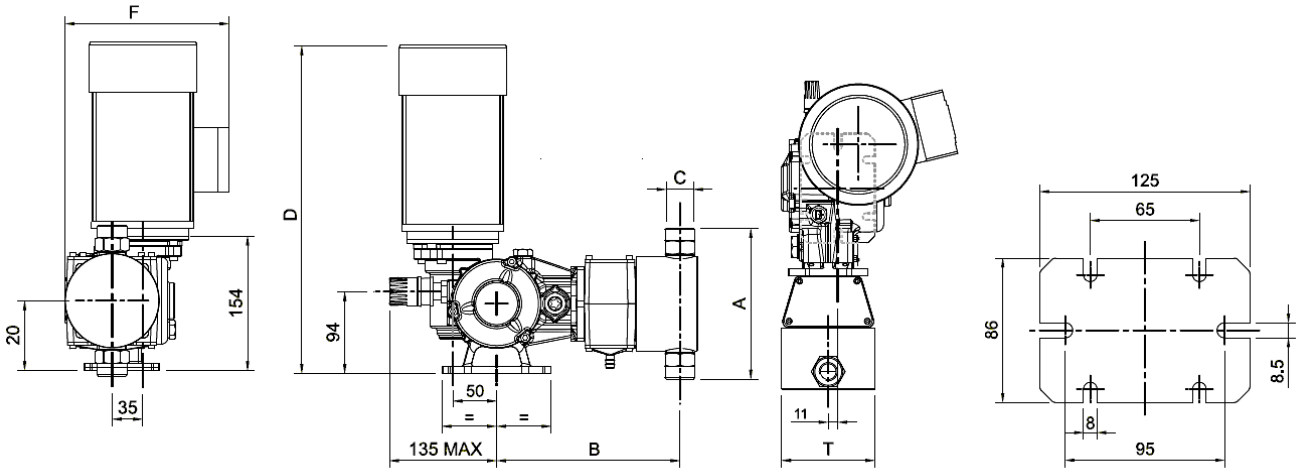

MODELO	A [MM]	B [MM]	C (BSP)	T [MM]	D [MM]	E [MM]	F [MM]
120L	164	210	3/8" f	88,5	480	390	215
220L	176	210	1/2" f	108	480	392	215
304L	195	215	3/4" f	103	480	401	215

CARACTERÍSTICAS HIDRÁULICAS

DIÁMETRO PISTÓN (MM)	CARRERAS/ MIN	CAUDAL (L/H)	PRESIÓN MÁX (SS 316 - BAR)	CONEXIÓN (SS 316)	CONEXIÓN (PVC)	MOTOR (AMP)
38	116	120	10	3/8" GF	3/8" GF	22 AMP
38	116	120	15	3/8" GF	3/8" GF	32 AMP
54	116	230	6	1/2" GF	1/2" GF	22 AMP
54	116	220	10	1/2" GF	1/2" GF	32 AMP
64	116	304	8	3/4" GF	3/4" GF	32 AMP

CONSUMOS MOTOR 12VDC

MODELOS	1 BAR	2 BAR	3 BAR	4 BAR	5 BAR	6 BAR	7 BAR	8 BAR	9 BAR	10 BAR
120 l/h (Máx 10b)	5.0 A	5.5 A	6.0 A	6.5 A	7.0 A	7.5 A	8.0 A	12.0 A	16.0 A	20.0 A (Máx)
230 l/h (Máx 6b)	2.0 A	4.0 A	6.0 A	8.0 A	14.0 A	20.0 A (Máx)	-	-	-	-
230 l/h (Máx 10b)	5.0 A	6.0 A	7.0 A	8.0 A	9.0 A	10.0 A	11.0 A	12.3 A	13.7 A	15.0 A (Máx)
304 l/h (Máx 8b)	7.0 A	8.0 A	9.0 A	10.0 A	11.0 A	12.0 A	13.3 A	16.0 A (Máx)	-	-

BOMBA DOSIFICADORA IR- 13/18/25

Bomba dosificadora DR de pistón diseñada para inyectar volúmenes precisos de líquidos o productos químicos, mediante el movimiento de un pistón que aspira y descarga el fluido en cada ciclo. Su caudal se regula ajustando la longitud y frecuencia del recorrido del pistón, que permite una dosificación exacta y continua.

CARACTERÍSTICAS MATERIALES

Cabezal y válvulas: Acero inoxidable o PVC

Pistón: Cerámico o acero inoxidable

Linterna: Acero inoxidable 316

Juntas: Viton o EPDM

CARACTERÍSTICAS DE FUNCIONAMIENTO

Caudal: De 100 L/h a 1042 L/h, según el diámetro del pistón

Presión máxima: Hasta 25bar

Temperatura máxima del fluido: Cabezal INOX: hasta 90 °C Cabezal PVC: hasta 40 °C

Motor eléctrico: 0,18–0,75 kW trifásico y monofásico

Regulación del caudal: Manual mediante pomo regulador trasera

Conexiones hidráulicas: Entre 1/2" y 1" según el modelo

MODELOS

LITROS/H	BAR	CABEZAL	CONEXIÓN	MOTOR	CÓDIGO (MONOFÁSICO)	PVP (€) (MONOFÁSICO)	CÓDIGO (TRIFÁSICO)	PVP (€) (TRIFÁSICO)
100	9	INOX	1/2"	0,25 KW	**1307231**	1341	**1307230**	1274
144	13	INOX	1/2"	0,25 KW	**1307235**	1415	**1307234**	1365
155	5,5	INOX	1/2"	0,25 KW	**1307233**	1427	**1307232**	1352
226	8,5	INOX	1/2"	0,25 KW	**1307237**	1463	**1307236**	1378
290	6,5	INOX	1/2"	0,25 KW	**1307239**	1802	**1307238**	1742
532	9,5	INOX	3/4"	0,75 KW	**1307241**	2690	**1307240**	2600
766	6,5	INOX	1"	0,75 KW	**1307243**	2882	**1307242**	2782
1042	4,8	INOX	1"	0,75 KW	**1307245**	3090	**1307244**	2990

DIMENSIONES

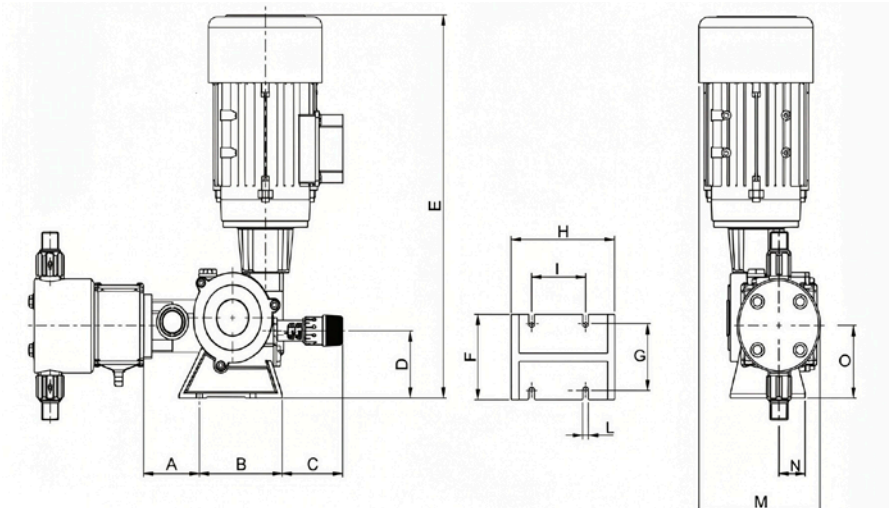

LITROS	A (MM)	B (MM)	C (MM)	D (MM)	E (MM)	F (MM)	G (MM)	H (MM)	I (MM)	L (MM)	M (MM)	N (MM)	O (MM)
100	57	90	70	75	375	90	75	115	65	7	130	33	80
155	57	90	70	75	375	90	75	115	65	7	130	33	80
144	68	100	70	73	410	90	75	125	65	7	170	33	78
226	68	100	70	73	410	90	75	125	65	7	170	33	78
290	68	100	70	73	410	90	75	125	65	7	170	33	78
532	75	127	120	70	450	154	130	157	102	9	194	60	78
766	75	127	120	70	450	154	130	157	102	9	194	60	78
1042	75	127	120	70	450	154	130	157	102	9	194	60	78

CARACTERÍSTICAS HIDRÁULICAS

DIÁMETRO PISTÓN (MM)	IMP/MIN	CAUDAL (L/H)	CAUDAL (GL/H)	PRESIÓN MÁX (SS 316 - BAR)	PRESIÓN MÁX (PVC - BAR)	CONEXIÓN (SS 316)	CONEXIÓN (PVC)	MOTOR (KW)
38	116	100	26,42	9	9	1/2”	1/2”	0,18 (A4)
48	116	155	40,95	5,5	5,5	1/2”	1/2”	0,25 (B4)
38	120	144	38,04	13	10	1/2”	1/2”	0,25 (B4)
48	120	226	59,7	8,5	8,5	1/2”	1/2”	0,25 (B4)
54	120	290	76,61	6,5	6,5	3/4”	3/4”	0,25 (B4)
64	112	532	140,54	9,5	9,5	1”	1”	0,25 (B4)
76	112	766	202,36	6,5	6,5	1”	1”	0.75 (E4)
89	112	1042	275,27	4,8	4,8	1”	1”	0.75 (E4)

ACCESORIOS

BANCADA DOSIFICADORA		
CÓDIGO	MODELO	PVP (€)
14112003	21X15X20	**55**

AMORTIGUADOR DE PULSOS		
CÓDIGO	MODELO	PVP (€)
12042005	1,2 LITROS	**96**

VÁLVULA CONTRAPRESION		
CÓDIGO	MODELO	PVP (€)
12042001	DN25	**102**

BOMBA DOSIFICADORA IRC-13/18/25

Bomba dosificadora IRC-13/18/25 de pistón 12v-24v/DC diseñada para inyectar volúmenes precisos de líquidos o productos químicos, mediante el movimiento de un pistón que aspira y descarga el fluido en cada ciclo. Su caudal se regula ajustando la longitud y frecuencia del recorrido del pistón, que permite una dosificación exacta y continua.

CARACTERÍSTICAS MATERIALES

Cabezal y válvulas: Acero inoxidable

Pistón: Cerámico o acero inoxidable

Linterna: Acero inoxidable 316

Juntas: Viton

CARACTERÍSTICAS DE FUNCIONAMIENTO

Caudal: 110 L/h a 304 L/h

Presión máxima: hasta 10bar

Temperatura máxima: Cabezal INOX: hasta 90 °C, cabezal PVC: hasta 40 °C

Temperatura ambiente de trabajo: +5 °C a +45 °C

Motor eléctrico: 22AMP Y 32AMP de consumo máximo

Conexiones hidráulicas: Entre 1/2" y 3/4" según el modelo

MODELOS

LITROS/H	BAR	CABEZAL	CONEXIÓN	MOTOR 12V/24V-DC	CÓDIGO (12V-DC)	PVP (€) (12V-DC)	CÓDIGO (24V-DC)	PVP (€) (24V-DC)
100	10	INOX	1/2"	22 AMP	**1307246**	1378	**1307247**	1391
100	15	INOX	1/2"	22 AMP	**1307262**	1458	**1307265**	1471
155	8	INOX	1/2"	22 AMP	**1307248**	1456	**1307249**	1469
155	10	INOX	1/2"	32 AMP	**1307263**	1536	**1307266**	1549
226	6	INOX	1/2"	22 AMP	**1307252**	1482	**1307253**	1495
226	8	INOX	1/2"	32 AMP	**1307264**	1562	**1307267**	1575
290	6	INOX	3/4"	32 KW	**1307254**	1846	**1307255**	1859

DIMENSIONES

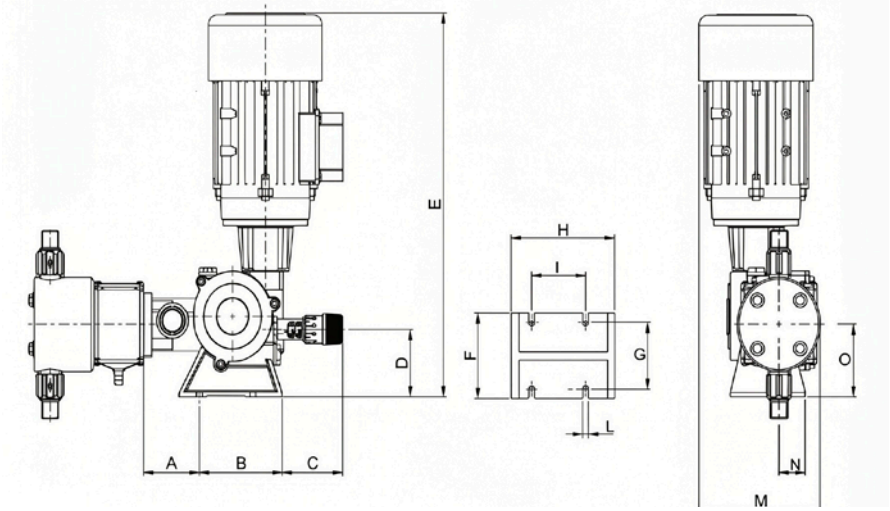

	A (MM)	B (MM)	C (MM)	D (MM)	E (MM)	F (MM)	G (MM)	H (MM)	I (MM)	L (MM)	M (MM)	N (MM)	O (MM)
100	57	90	70	75	375	90	75	115	65	7	130	33	80
155	57	90	70	75	375	90	75	115	65	7	130	33	80
144	68	100	70	73	410	90	75	125	65	7	170	33	78
226	68	100	70	73	410	90	75	125	65	7	170	33	78
290	68	100	70	73	410	90	75	125	65	7	170	33	78
532	75	127	120	70	450	154	130	157	102	9	194	60	78
766	75	127	120	70	450	154	130	157	102	9	194	60	78

CARACTERÍSTICAS HIDRÁULICAS

DIÁMETRO PISTÓN (MM)	IMP / MIN	CAUDAL (L/H)	CAUDAL (GL/H)	PRESIÓN MÁX (SS 316 - BAR)	PRESIÓN MÁX (PVC - BAR)	CONEXIÓN (SS 316)	CONEXIÓN (PVC)	MOTOR ELÉCTRICO (AMP)
38	116	100	26,42	9	9	1/2”	1/2”	22
48	116	155	40,95	5,5	5,5	1/2”	1/2”	22
48	120	226	59,7	8,5	8,5	1/2”	1/2”	22
54	120	290	76,61	6,5	6,5	3/4”	3/4”	32

ACCESORIOS

BANCADA DOSIFICADORA		
CÓDIGO	MODELO	PVP (€)
14112003	21X15X20	**55**

AMORTIGUADOR DE PULSOS		
CÓDIGO	MODELO	PVP (€)
12042005	1,2 LITROS	**96**

VÁLVULA CONTRAPRESION		
CÓDIGO	MODELO	PVP (€)
12042001	DN25	**102**

BOMBA DOSIFICADORA PM-300

La bomba dosificadora de membrana PM-300 se utilizan para la dosificación de líquidos más corrosivos ofrece varias configuraciones para la cabeza de la bomba y la potencia del motor, lo que permite adaptarla a diferentes procesos. Los modelos tienen tres valores de carrera que se pueden ajustar manualmente.

CARACTERÍSTICAS MATERIALES

Cabezal: PVDF

Juntas: Viton

Componentes internos: Acero inoxidable, latón

Cuerpo: Fundición de aluminio

CARACTERÍSTICAS DE FUNCIONAMIENTO

Caudal: de 60 L/h a 310 L/h, (58 a 116 golpes/min)

Presión máxima: hasta 10 bar

Motor eléctrico: 0,18 kW trifásico 0,37 kW monofásico

Regulación del caudal: Manual 0-100% mediante un pomo regulador

Conexiones hidráulicas: entre 1/2" y 3/4" según el modelo

MODELOS

LITROS / H	BAR	CABEZAL	MOTOR TRIF	CÓDIGO MONOFÁSICA	PVP (€) MONOFÁSICA	CÓDIGO TRIFÁSICA	PVP (€) TRIFÁSICA
60	10	PVDF	0.18 KW	**13072255**	**1296**	**13072251**	**1139**
120	10	PVDF	0.18 KW	**13072256**	**1316**	**13072252**	**1154**
220	7	PVDF	0.37 KW	**13072257**	**1408**	**13072253**	**1253**

ACCESORIOS

BANCADA DOSIFICADORA		
CÓDIGO	MODELO	PVP (€)
14112003	21X15X20	**55**

AMORTIGUADOR DE PULSOS		
CÓDIGO	MODELO	PVP (€)
12042005	1,2 LITROS	**96**

VÁLVULA CONTRAPRESION		
CÓDIGO	MODELO	PVP (€)
12042001	DN25	**102**

DIMENSIONES

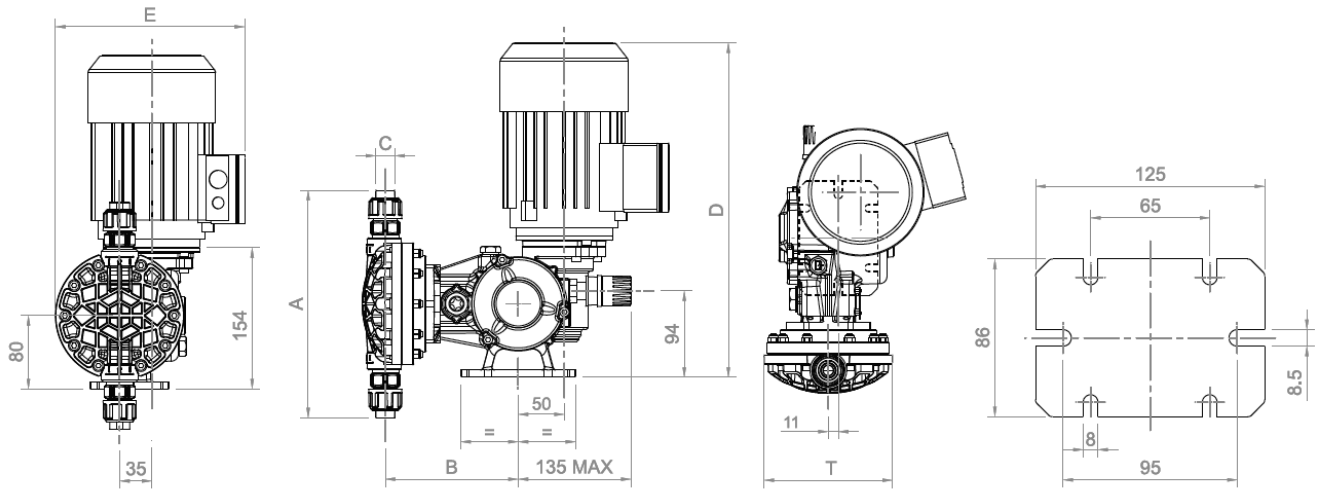

MODELO	DIÁMETRO MEMBRANA	A [MM]	B [MM]	C (BSP)	T [MM]
60L	108	250	147	3/8”	142
120L	108	250	147	3/8”	142
220L	138	347	159	3/4”	166
310L	138	347	159	3/4”	166

CARACTERÍSTICAS HIDRÁULICAS

Ø	IMP/MIN	CAUDAL (L/H)	CAUDAL (GL/H)	PRESIÓN MÁX (SS 316 - BAR)	PRESIÓN MÁX (PP/ PVC - BAR)	PRESIÓN MÁX (PVDF - BAR)	CONEXIÓN	MOTOR (KW)
94	58	20	5.59	16	10	12	3/8” o 1/4”	0.18 (A4)
94	78	26	6.88	16	10	12	3/8” o 1/4”	0.18 (A4)
94	116	40	10.58	16	10	12	3/8” o 1/4”	0.18 (A4)
108	58	60	15.87	10	10	10	3/8”	0.18 (A4)
108	78	80	21.16	10	10	10	3/8”	0.18 (A4)
108	116	120	31.75	10	10	10	3/8”	0.18 (A4)
138	58	155	41	7	7	7	3/4” o 1”	0.37 (C4)
138	78	220	58.2	7	7	7	3/4” o 1”	0.37 (C4)
138	116	310	82	7	7	7	3/4” o 1”	0.37 (C4)
165	58	230	60.85	5	5	5	1” GF	0.37 (C4)
165	78	330	87.30	5	5	5	1” GF	0.37 (C4)
165	116	500	132.3	3	3	3	1” GF	0.37 (C4)

BANCADA BOMBA DOSIFICADORA

Soporte para bomba dosificadora Iflowcontrol, este diseño permite fijar fácilmente cualquier dosificadora asegurando una instalación rápida y segura. El soporte eleva la bomba, manteniéndola fija y estable durante su funcionamiento, facilitando el mantenimiento y el acceso al equipo.

CARACTERÍSTICAS MATERIALES

Acero electrogalvanizado

CARACTERÍSTICAS DE FUNCIONAMIENTO

Diseñado para instalarse sobre superficies planas y horizontales (suelo).

Soporta una unidad de bomba dosificadora por soporte.

Fabricado en acero electrogalvanizado para mayor resistencia y durabilidad.

Cuenta con cuatro orificios que permiten fijar la bomba desde abajo de forma segura y estable.

Eleva la bomba, asegurando acceso y mantenimiento cómodos.

MODELOS

CÓDIGO	MEDIDA	PVP (€)
14112003	21 X 15 X 20	55

ACCESORIOS

BOMBA DOSIFICADORA

VER PÁGINA

BOMBA DOSIFICADORA 12V

VER PÁGINA

BOMBA DOSIFICADORA MEMBRANA

VER PÁGINA

DIMENSIONES

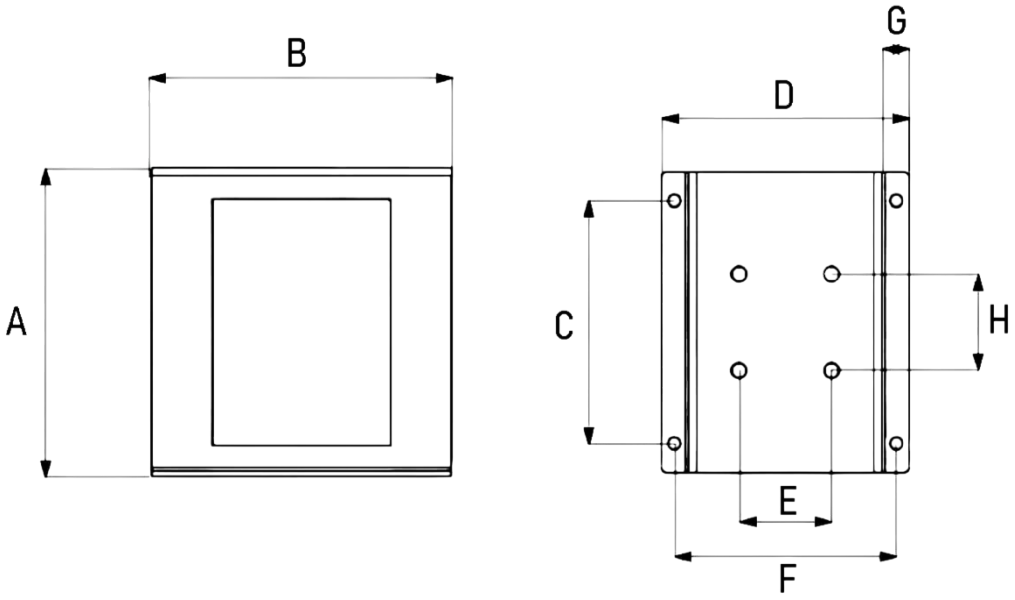

A	B	C	D	E	F	G	H
20.5	21	17.7	18	2.5	6.5	7	16

Bomba Electromagnética AMS 200

La bomba AMS200 es una bomba dosificadora accionada por solenoide, dispone de caudales constantes que se controlan a través de un dial ajustable manualmente en el panel frontal.

CARACTERÍSTICAS MATERIALES

Carcasa: PP refuerzo en fibra de vidrio y protección IP65

Cabezal: PVDF o PVDFT

Membrana: PTFE

Juntas: Vitón o EPDM

CARACTERÍSTICAS DE FUNCIONAMIENTO

Bomba con ajuste manual de la frecuencia de impulsión de 0 al 100% mediante potenciómetro analógico

La alimentación estándar de la bomba es de 230Vca 50-60Hz, con opción bajo pedido de 24Vca.

Viene con válvula para realizar purga manual.

El led verde fijo se apaga con cada golpe que la bomba efectúa.

MODELOS

CÓDIGO	LITROS / H	BAR	MODELO	ML/IMP	TUBO Ø	PVP (€)
13075001	3	10	200	0.31	4x6	**232**
	5	8		0.52		

ACCESORIOS

RACOR DE INYECCION		
CÓDIGO	MEDIDA	PVP (€)
13077018	6X4	**76**

FILTRO DE ASPIRACIÓN		
CÓDIGO	MEDIDA	PVP (€)
13077020	6X4	**76**

TUBO ESPECIAL PE		
CÓDIGO	MEDIDA	PVP (€)
13077038	6X4	**4**

CURVA DE INYECCIÓN

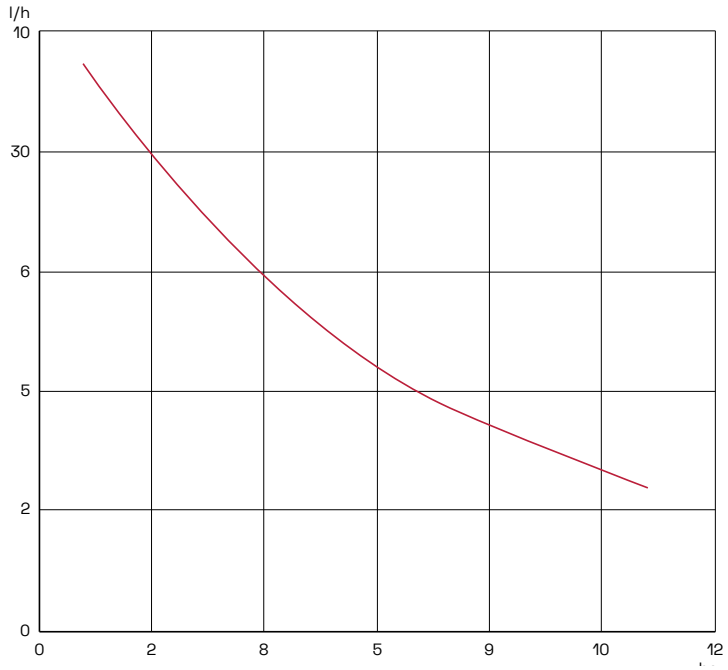

DIMENSIONES

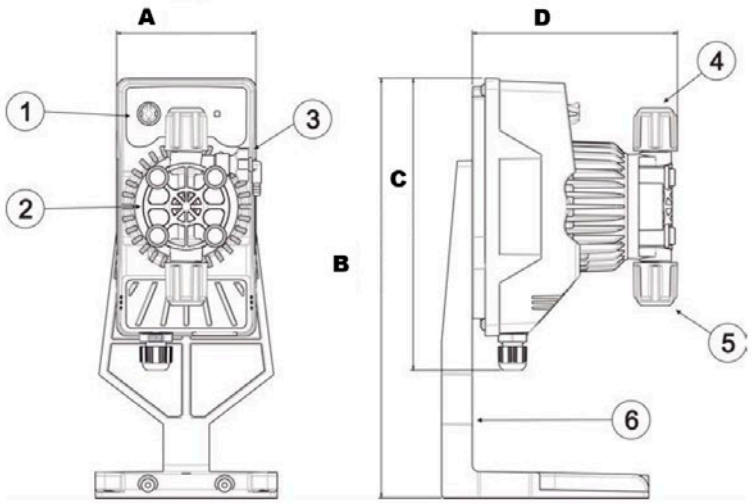

A	B	C	D
92	273.5	160.5	135.4

INFORMACIÓN TÉCNICA

MODELO	PRESIÓN (BARES)	CAUDAL (L/H)	CC / GOLPE	CONEXIONES INT/ EXT (MM)	GOLPES / MIN
AMS200	8	5	1.32	4/6	160
	10	3	0.79	4/7	160
	2	9	1.97	4/8	160

BOMBA ELECTROMAGNETICA AKL

La bomba TEKNA AKL es una bomba de dosificación constante de diafragma, mediante un potenciómetro de regulación 0-100% de velocidad, con modo divisor para ajustar a dosis más precisas.

CARACTERÍSTICAS MATERIALES

Cabezal: PVDF (resistente a productos químicos corrosivos)

Diafragma: PTFE

Válvulas: Cerámica

Juntas: Viton

CARACTERÍSTICAS DE FUNCIONAMIENTO

Funcionalidad de dosificación: constante control con potenciómetro 0-100%

Rango de caudales: típicamente 0,4 a 54 L/h

Contrapresión máxima: hasta 20 bar.

Funciona con alimentación 100–240 V AC

Modo divisor

MODELOS

CÓDIGO	LITROS / H	BAR	MODELO	ML/IMP	TUBO Ø	PVP (€)
13075022	4 8	12 2	603	0.42 0.83	6x4	**461,71**
13075023	7 18	16 1	800	0.39 1	6X4	**512,47**
13075024	30 55	5 2	803	1.67 3	8X12	**627,25**

ACCESORIOS

RACOR DE INYECCIÓN		
CÓDIGO	MEDIDA	PVP (€)
13077018	6X4	**76**
13077019	8X12	**81**

FILTRO DE ASPIRACIÓN		
CÓDIGO	MEDIDA	PVP (€)
13077020	6X4	**76**
13077021	8X12	**81**

TUBO ESPECIAL PE		
CÓDIGO	MEDIDA	PVP (€)
13077038	6X4	**4**
13077028	10X12	**9**

CURVA DE INYECCIÓN

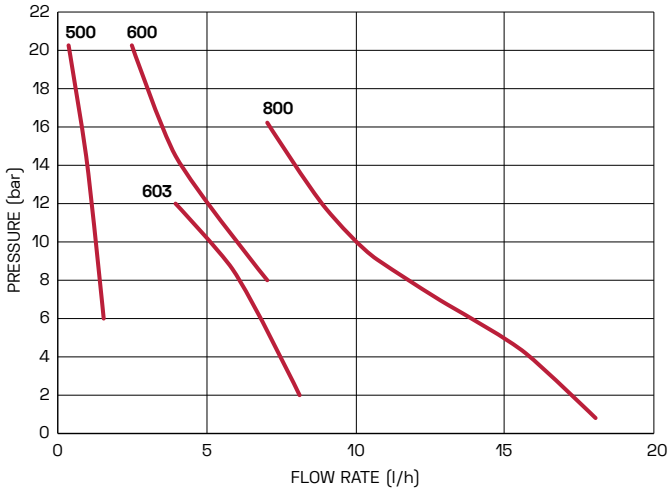

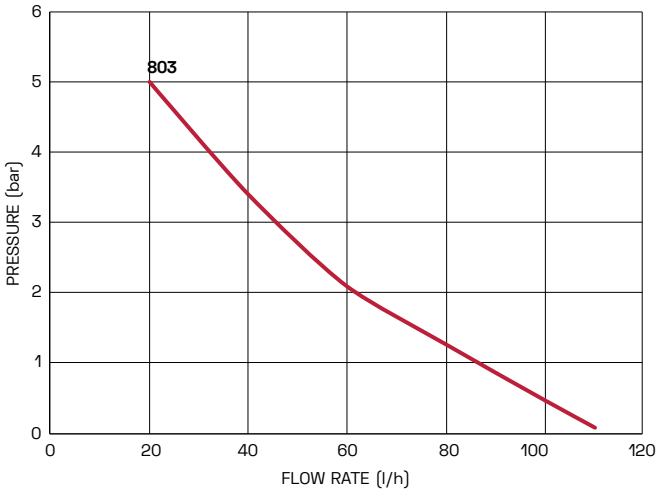

DIMENSIONES

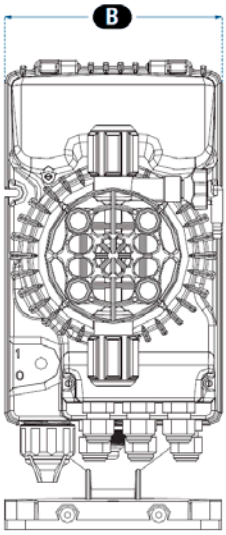

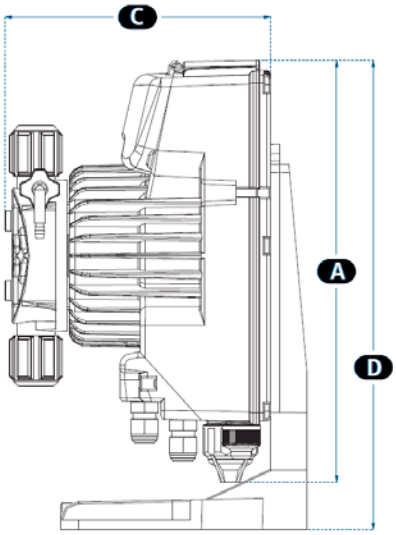

A	B	C	D
231	119	160.5	273.8

INFORMACIÓN TÉCNICA

MODELO	BAR	L/H	PULSACIONES MAXIMAS	CC POR PULSACION	TUBO DE CONEXIÓN	WATS
600	20	2.5	120	0,35	4 / 6	12,0
	18	3		0,41		
603	12	4	160	0,42	4 / 6	12,2
	10	5		0,52		
	8	6		0,63		
	2	8		0,83		
800	12	7	320	0,36	4 / 6	23,9
	10	10		0,52		
	5	15		0,78		
	1	18		0,94		
803	5	20	300	1,11	8 / 12	22,2
	4	25		1,39		
	2	40		2.22		
	1	54		3		

BOMBA ELECTROMAGNETICA TPG

La bomba TEKNA pueden ser controlada con una entrada externa 4-20ma o pulsos desde un caudalímetro , y hacer un control proporcional de la inyeccion según la medida proporcionada.

CARACTERÍSTICAS MATERIALES

Cabezal: PVDF

Diafragma: PTFE

Válvulas: Cerámica

Juntas: Viton

Carcasa: Polipropileno (PP) reforzado con fibra de vidrio

Panel: LCD

CARACTERÍSTICAS DE FUNCIONAMIENTO

Permite dosificación proporcional mediante entrada analógica (0/4-20 mA o 20-4/0 mA).

La alimentación estándar de la bomba es de 100-240 V AC, 50-60 Hz.

dosificación manual, dosificación proporcional con señal externa, y dosificación con impulsos externos.

MODELOS

CÓDIGO	LITROS / H	BAR	MODELO	ML/IMP	TUBO Ø	PVP (€)
13075030	4 8	12 2	603	0.42 0.83	6x4	**580,64**
13075031	7 18	16 1	800	0.39 1	6X4	**660,12**
13075032	30 55	5 2	803	1.67 3	8X12	**805,62**

ACCESORIOS

RACOR DE INYECCION		
CÓDIGO	**MEDIDA**	**PVP (€)**
13077018	6X4	**76**
13077019	8X12	**81**

FILTRO DE ASPIRACIÓN		
CÓDIGO	**MEDIDA**	**PVP (€)**
13077020	6X4	**76**
13077021	8X12	**81**

TUBO ESPECIAL PE		
CÓDIGO	**MEDIDA**	**PVP (€)**
13077038	6X4	**4**
13077028	10X12	**9**

CURVA DE INYECCIÓN

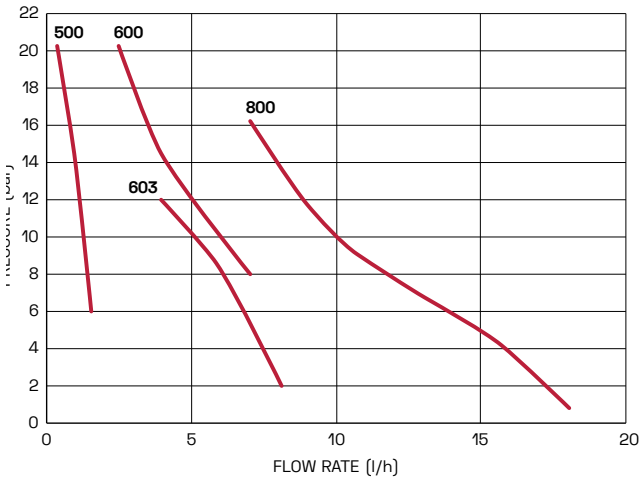

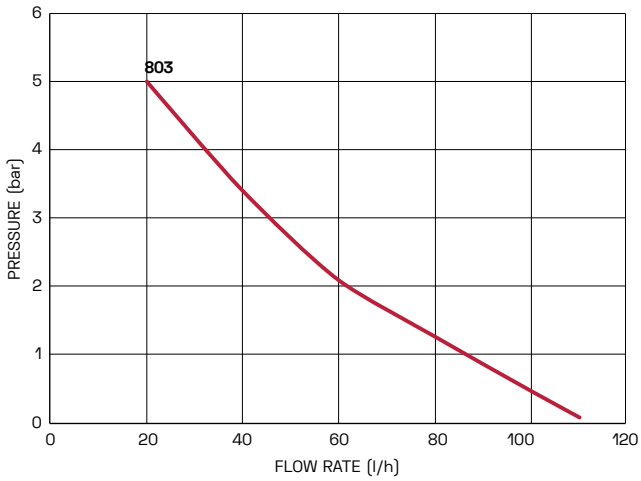

DIMENSIONES

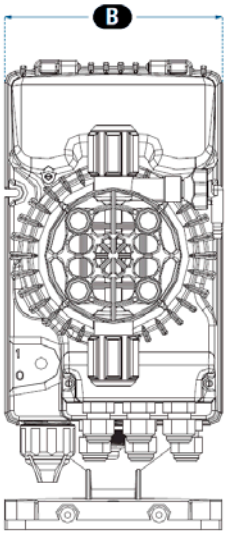

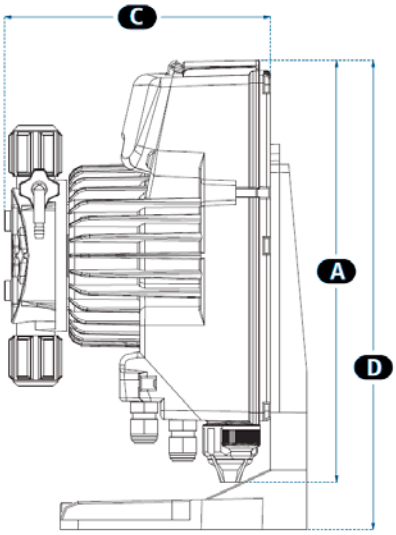

A	B	C	D
231	119	160.5	273.8

INFORMACIÓN TÉCNICA

MODELO	BAR	L/H	PULSACIONES MAXIMAS	CC POR PULSACION	TUBO DE CONEXIÓN	WATS
600	20	2.5	120	0,35	4 / 6	12,0
	18	3		0,41		
603	12	4	160	0,42	4 / 6	12,2
	10	5		0,52		
	8	6		0,63		
	2	8		0,83		
800	12	7	320	0,36	4 / 6	23,9
	10	10		0,52		
	5	15		0,78		
	1	18		0,94		
803	5	20	300	1,11	8 / 12	22,2
	4	25		1,39		
	2	40		2.22		
	1	54		3		

BOMBA ELECTROMAGNETICA TPR

La bomba TEKNA, puede medir parámetros como pH, ORP con la conexión de la sonda adecuada, regulando la frecuencia de inyección en relación a la medida.

CARACTERÍSTICAS MATERIALES

Cabezal: PVDF

Diafragma: PTFE

Válvulas: Cerámica

Juntas: Viton

Carcasa: Polipropileno (PP) reforzado con fibra de vidrio

CARACTERÍSTICAS DE FUNCIONAMIENTO

Panel digital con medidor pH/ Redox integrado, que permite dosificación constante o proporcional según la medición

Su rango de caudales es de 0,4 a 110 L/h y soporta contrapresión de hasta 20 bar

Funciona con alimentación

MODELOS

CÓDIGO	LITROS / H	BAR	MODELO	ML/IMP	TUBO Ø	PVP (€)
13075034	4 8	12 2	603	0.42 0.83	6x4	**689,76**
13075035	7 18	16 1	800	0.39 1	6X4	**797,54**
13075036	30 55	5 2	803	1.67 3	8X12	**924,17**

ACCESORIOS

PORTASONDAS		
CÓDIGO	**MEDIDA**	**PVP (€)**
13077013	1/2"	**30**
13077019	8X12	**81**

SOLUCIONES DE CALIBRACIÓN		
CÓDIGO	**MEDIDA**	**PVP (€)**
13077022	PH 4 - 7	**20**
13077024	REDOX	**16,68**

SONDAS		
CÓDIGO	**MEDIDA**	**PVP (€)**
13077005	PH 4 - 7	**120**
13077006	REDOX	**150**

CURVA DE INYECCIÓN

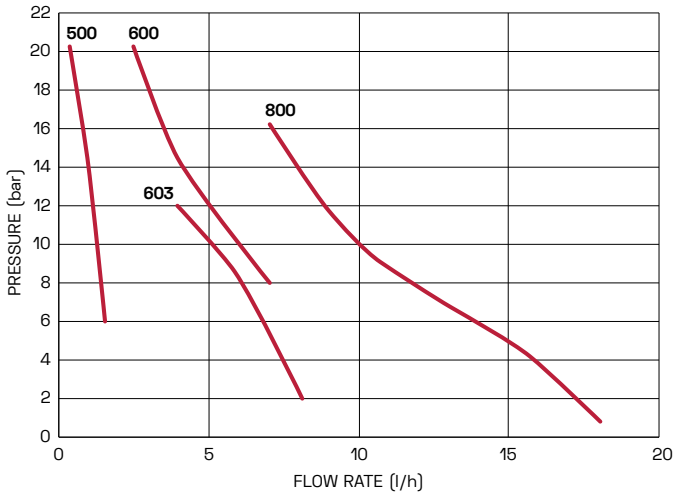

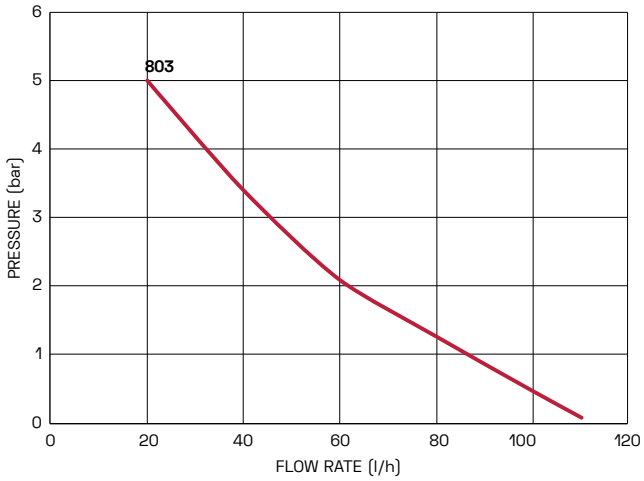

DIMENSIONES

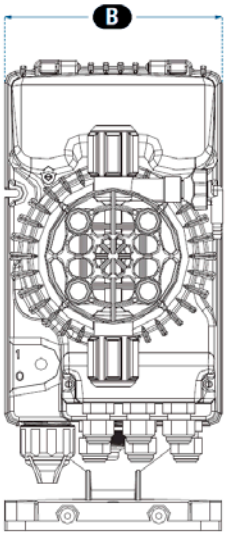

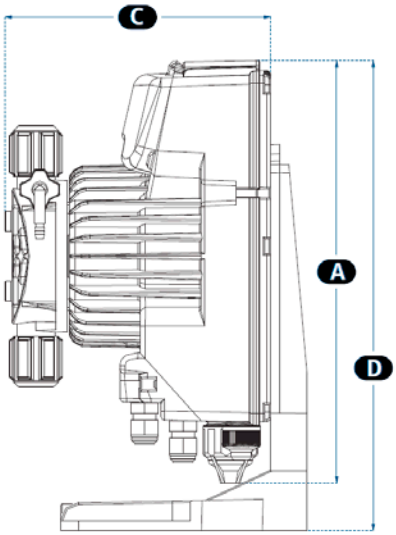

A	B	C	D
231	119	160.5	273.8

INFORMACIÓN TÉCNICA

MODELO	BAR	L/H	PULSACIONES MAXIMAS	CC POR PULSACION	TUBO DE CONEXIÓN	WATS
600	20	2.5	120	0,35	4 / 6	12,0
	18	3		0,41		
603	12	4	160	0,42	4 / 6	12,2
	10	5		0,52		
	8	6		0,63		
	2	8		0,83		
800	12	7	320	0,36	4 / 6	23,9
	10	10		0,52		
	5	15		0,78		
	1	18		0,94		
803	5	20	300	1,11	8 / 12	22,2
	4	25		1,39		
	2	40		2.22		
	1	54		3		

INYECTO VENTURI LZS-100

Inyector Venturi LZS-100 no tiene partes móviles, que permite aspirar fertilizantes líquidos directamente al flujo de riego usando la diferencia de presión. Fabricado en PVC, no necesita energía externa y se instala en bypass con la tubería principal, asegurando una dosificación uniforme del producto.

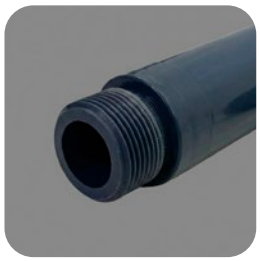

CARACTERÍSTICAS MATERIALES

Cuerpo: PVC resistente a químicos y presión

CARACTERÍSTICAS DE FUNCIONAMIENTO

Roscas de conexión: 3/4" para entrada/salida; 1/2" o 3/4" para inyección según modelo

Capacidad de inyección: 600, 1200 o 2000 L/h

Opera únicamente por la presión del agua del sistema.

Alta precisión en la inyección de fertilizantes.

MODELOS

CÓDIGO	MODELO	LITROS/H	CONEXIÓN	MATERIAL	PVP (€)
13071012	PVC15	310 - 700	1/2"	PVC	**33**

ACCESORIOS

VÁLVULAS DE REGULACION PQ		
CÓDIGO	**MODELO**	**PVP (€)**
12052005	1/2" (DN15)	**20**
13076014	25 (DN20)	**35**

ELECTROVALVULA PQ IFLOWCONTROL		
CÓDIGO	**MODELO**	**PVP (€)**
13076070	5MM 24/AC	**150**
13076071	8MM 24/AC	**162**
13076072	10MM 24/AC	**162**

FLOTAMETROS

VER PÁGINA

DIMENSIONES

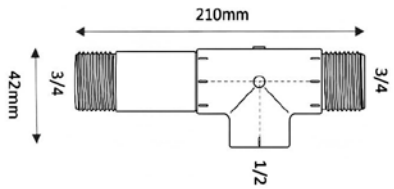

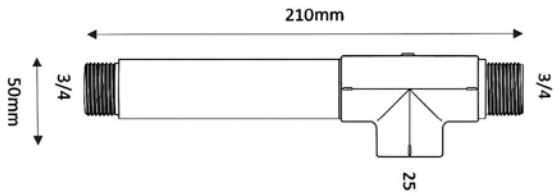

RENDIMIENTO

VENTURI 1/2"			
PRESIÓN ENTRADA (BAR)	PRESIÓN SALIDA (BAR)	CAUDAL ASPIRADO (L/H)	CAUDAL MOTRIZ (L/H)
0,5	0	412	323
	0,1	224	320
1	0	507	410
	0,1	393	410
	0,2	280	410
	0,3	164	408
1,5	0	705	437
	0,3	325	435
	0,5	110	430
2	0	792	470
	0,3	484	465
	0,5	286	460
	0,6	168	460
2,5	0	799	515
	0,3	582	510
	0,8	142	508
3	0	800	540
	0,3	705	536
	0,5	526	530
	0,9	207	530
3,5	0	797	570
	0,5	660	565
	0,7	533	565
	1	250	560
	1,1	169	560
4	0	797	593
	0,5	756	585
	0,8	530	583
	1	370	580
	1,3	144	580
4,5	0	794	622
	0,5	788	620
	1	478	618
	1,04	180	610
5	0	798	622
	0,5	700	620
	1	510	618

VENTURI 3/4"			
PRESIÓN ENTRADA (BAR)	PRESIÓN SALIDA (BAR)	CAUDAL ASPIRADO (L/H)	CAUDAL MOTRIZ (L/H)
0,5	0	740	859
	0,1	610	856
	0,3	120	847
1	0	1100	1094
	0,1	961	1090
	0,5	100	1080
1,5	0	1268	1181
	0,1	1187	1182
	0,3	897	1181
	0,5	547	1177
	0,7	198	1177
2	0	1350	1310
	0,2	1272	1310
	0,4	1011	1308
	0,5	865	1308
	0,8	349	1308
	0,9	179	1308
2,5	0	1350	1394
	0,3	1230	1392
	0,5	1072	1392
	0,8	622	1392
	1,1	304	1390
	1,1	120	1390
3	0	1350	1482
	0,4	1350	1481
	0,5	1250	1481
	0,7	1046	1481
	1	564	1480
	1,2	233	1480
3,5	0	1350	1567
	0,5	1350	1567
	0,8	1120	1567
	1	831	1565
	1,4	140	1565
4	0	1350	1648
	0,5	1350	1646
	1	1015	1644
	1,5	268	1642
	1,6	120	1642

INYECTO VENTURI LZS-150

Inyector Venturi de presión diferencial, diseñado para inyectar fertilizantes, productos químicos en sistemas de riego o tratamiento. Su funcionamiento aprovecha la presión del agua; no requiere energía eléctrica, bombas adicionales ni mantenimiento complejo.

CARACTERÍSTICAS MATERIALES

Cuerpo: Polipropileno (PP).

Bola: cerámica.

Muelle: inox 316.

Junta: silicona alta resistencia.

CARACTERÍSTICAS DE FUNCIONAMIENTO

Presión máxima: 10 bar.

Medidas: ½", ¾" , 1" , 1-1/2"

Se conecta en bypass en la línea de agua general.

MODELOS

CÓDIGO	LITROS / H	CONEXIÓN	DIÁMETRO (MM)	MATERIAL	PVP (€)
13071006	15 - 30	1/2"	6	PP	**32**
13071007	30 - 95	3/4"	6	PP	**39**
13071008	75 - 378	1"	9,5	PP	**65**
13071009	255 - 683	1 1/2"	12	PP	**80**

ACCESORIOS

KIT ASPIRACIÓN VENTURI

CÓDIGO	MODELO	PVP (€)
13076023	1/2" - 3/4"	**20**
13076024	1"	**25**
13076025	1-1/2"	**35**

ELECTROVALVULA PQ IFLOWCONTROL

CÓDIGO	MODELO	PVP (€)
13076070	5MM 24/AC	**150**
13076071	8MM 24/AC	**162**

FLOTAMETROS

VER PÁGINA

DIMENSIONES

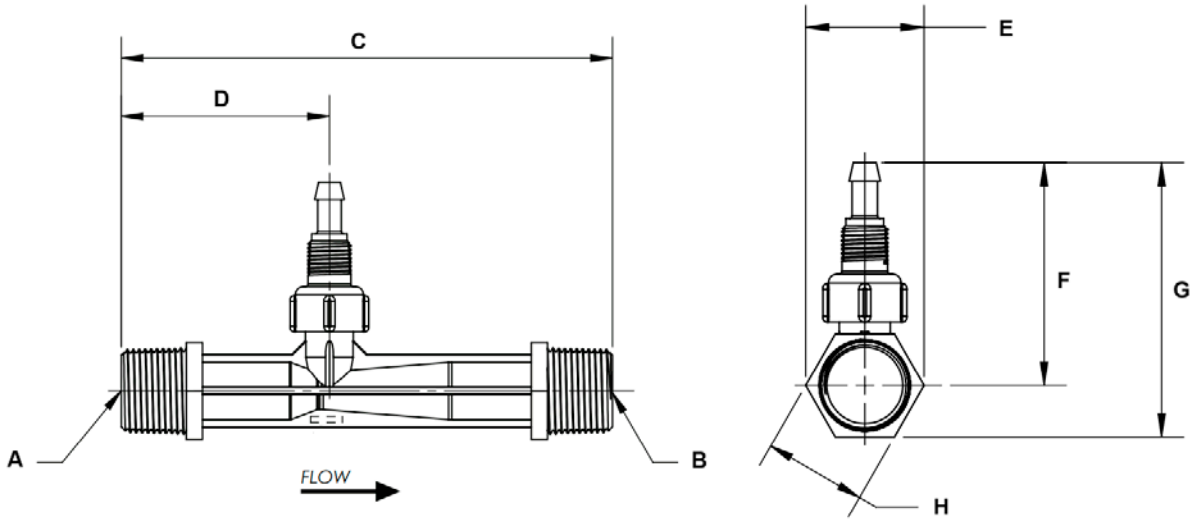

DN	A	B	C	D	E	F	G	H
1/2”	150	64	34	64	78	29	1/2”	1/2”
3/4”	150	64	34	64	78	29	3/4”	3/4”
1”	229	94	34	86	105	34	1”	1”
1-1/2”	279	140	48	86	110	48	1-1/2”	1-1/2”

RENDIMIENTO

DN	0,8 BAR		1,0 BAR		1,5 BAR		2,0 BAR	
	Caudal de agua L/H	Absorción de L/H	Caudal de agua L/H	Absorción de L/H	Caudal de agua L/H	Absorción de L/H	Caudal de agua L/H	Absorción de L/H
1/2”	280	63	305	70	353	74	389	74
3/4”	880	97	961	107	1098	114	1192	113
1”	1758	158	2112	244	2578	265	3043	357
1-1/2”	3540	544	4140	619	4980	787	5880	786

DN	2,5 BAR		3,0 BAR		3,5 BAR	
	Caudal de agua L/H	Absorción de L/H	Caudal de agua L/H	Absorción de L/H	Caudal de agua L/H	Absorción de L/H
1/2”	420	71	448	71	447	72
3/4”	1292	113	1372	113	1462	113
1”	3290	356	3691	352	3933	349
1-1/2”	6480	785	6720	779	7704	778

INYECTO VENTURI MAZZEI

Inyector Venturi MAZZEI de presión diferencial, diseñado para inyectar fertilizantes, productos químicos en sistemas de riego o tratamiento. Su funcionamiento aprovecha la presión del agua; no requiere energía eléctrica, bombas adicionales ni mantenimiento complejo.

CARACTERÍSTICAS MATERIALES

Cuerpo: Polipropileno (PP).

Bola: cerámica.

Muelle: inox 316.

Junta: silicona alta resistencia.

CARACTERÍSTICAS DE FUNCIONAMIENTO

Presión máxima: 10 bar.

Medidas: ½", ¾" , 1" , 1-1/2",2"

Se conecta en bypass en la línea de agua general.

MODELOS

CÓDIGO	LITROS / H	CONEXIÓN	DIÁMETRO (MM)	MATERIAL	PVP (€)
13071001	15 - 30	1/2"	6	PP	**43,66**
13071002	30 - 95	3/4"	6	PP	**51,25**
13071004	75 - 378	1"	9,5	PP	**88,11**
13071005	255 - 683	1 1/2"	12	PP	**109,87**
13071006	600 - 900	2"	12	PP	**162**

ACCESORIOS

KIT ASPIRACIÓN VENTURI		
CÓDIGO	**MODELO**	**PVP (€)**
13076023	1/2" - 3/4"	**20**
13076024	1"	**25**
13076025	1-1/2"	**35**

ELECTROVALVULA PQ		
CÓDIGO	**MODELO**	**PVP (€)**
13076071	8MM 24/AC	**162**
13076072	10MM 24/AC	**162**

FLOTAMETROS

VER PÁGINA

DIMENSIONES

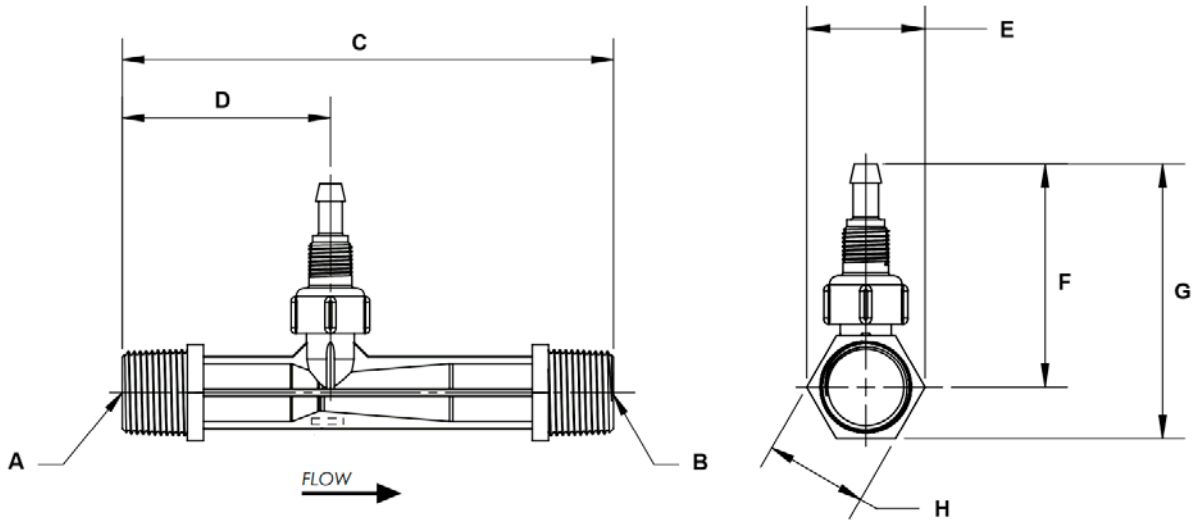

DN	A	B	C	D	E	F	G	H
1/2”	150	64	34	64	78	29	1/2”	1/2”
3/4”	150	64	34	64	78	29	3/4”	3/4”
1”	229	94	34	86	105	34	1”	1”
1-1/2”	279	140	48	86	110	48	1-1/2”	1-1/2”

RENDIMIENTO

DN	0,8 BAR		1,0 BAR		1,5 BAR		2,0 BAR	
	Caudal de agua L/H	Absorción de L/H	Caudal de agua L/H	Absorción de L/H	Caudal de agua L/H	Absorción de L/H	Caudal de agua L/H	Absorción de L/H
1/2”	280	63	305	70	353	74	389	74
3/4”	880	97	961	107	1098	114	1192	113
1”	1758	158	2112	244	2578	265	3043	357
1-1/2”	3540	544	4140	619	4980	787	5880	786
2”	6880	1850	7852	1550	9260	1670	11080	1730

DN	2,5 BAR		3,0 BAR		3,5 BAR	
	Caudal de agua L/H	Absorción de L/H	Caudal de agua L/H	Absorción de L/H	Caudal de agua L/H	Absorción de L/H
1/2”	420	71	448	71	447	72
3/4”	1292	113	1372	113	1462	113
1”	3290	356	3691	352	3933	349
1-1/2”	6480	785	6720	779	7704	778
2”	12260	1720	12660	1724	14230	1710

TANQUE DE ABONADO POLIESTER

Este tanque esta diseñado diseñado para almacenar e inyectar fertilizantes, productos químicos en sistemas de riego o tratamiento. Su funcionamiento aprovecha la presión del agua; no requiere energía eléctrica, bombas adicionales ni mantenimiento complejo.

CARACTERÍSTICAS MATERIALES

Cuerpo: (Poliester).

Junta: silicona alta resistencia.

Conexiones: PVC

CARACTERÍSTICAS DE FUNCIONAMIENTO

Presión máxima: 6 bar.

Capacidad: de 25 a 180L

Conexiones ¾".

Se conecta en bypass en la línea de agua general.

MODELOS

CÓDIGO	LITROS / H	PRESIÓN MÁX.	CONEXIONES	MATERIAL	PVP (€)
13073001	25	6 BAR	¾"	POLIESTER	**413,66**
13073002	40	6 BAR	¾"	POLIESTER	**355,04**
13073003	60	6 BAR	¾"	POLIESTER	**504**
13073004	90	6 BAR	¾"	POLIESTER	**559**
13073005	120	6 BAR	¾"	POLIESTER	**683**
13073006	180	6 BAR	¾"	POLIESTER	**903**
13073012	250	10 BAR	¾"	POLIESTER	**1.105**
13073007	40	10 BAR	¾"	POLIESTER	**517**
13073008	60	10 BAR	¾"	POLIESTER	**601**
13073009	90	10 BAR	¾"	POLIESTER	**675**
13073010	120	10 BAR	¾"	POLIESTER	**816**

DIMENSIONES

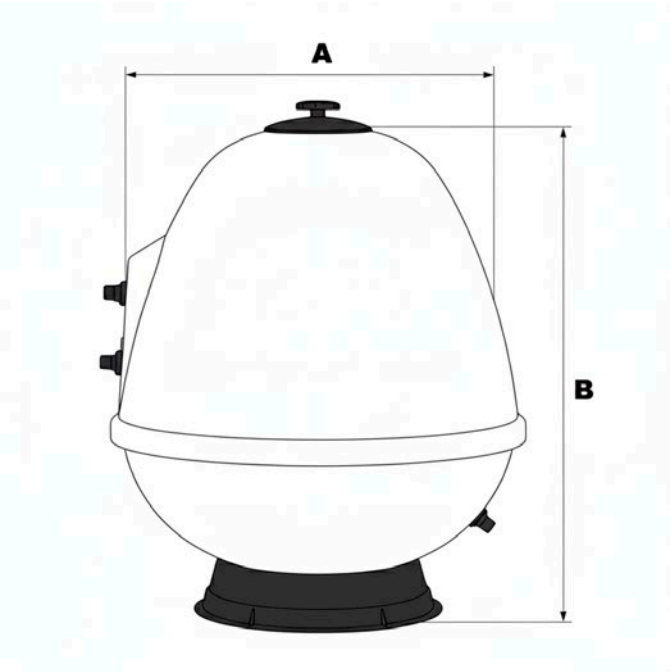

CAPACIDAD	A (MM)	B (MM)	PRESIÓN MÁX.	CONEXIONES
25 L	430	460	6 bar	¾”
40 L	430	550	6 bar	¾”
60 L	445	660	6 bar	¾”
90 L	445	820	6 bar	¾”
120 L	520	850	6 bar	¾”
180 L	660	980	6 bar	¾”
250 L	790	990	6 bar	¾”
340 L	800	1.000	6 bar	¾”
40 L	430	550	10 bar	¾”
60 L	445	660	10 bar	¾”
90 L	445	820	10 bar	¾”
120 L	520	850	10 bar	¾”
180 L	660	980	10 bar	¾”
250 L	790	990	10 bar	¾”
340 L	800	1.000	10 bar	¾”

ELECTROVÁLVULA DE FERTIRRIGACIÓN LZS-200

La electroválvula LZS-200 es una válvula de accionamiento eléctrico capaz de trabajar con alta frecuencia de pulsos hasta 3 por segundo, su diseño de pistón concierre en vitón y su cuerpo en inox 316 la hacen ideal para ser versatil para resistir diferentes fertilizantes.

CARACTERÍSTICAS MATERIALES

Cuerpo: Acero inox 316.

Muelle: Acero inox 316.

Junta: FMK (vitón).

CARACTERÍSTICAS DE FUNCIONAMIENTO

Presión máxima: 10 bar.

Medidas: ½ BSP

Voltaje: 24V/AC-DC , 12VDC

Medidas: 5mm, 8mm, 10mm

Presiones de trabajo: ½

Presión Max: 1.5 bar

Presión Max Succ: -1 bar

MODELOS

CÓDIGO	LITROS / HORA	VOLTAJE	CONEXIÓN	DIÁMETRO (MM)	PRESIÓN MAX ASPIRACION/ SUCCIÓN	PVP (€)
13076070	650	24V/AC	1/2”	5	8 /-1	**150**
13076071	760	24V/AC	1/2”	8	1.5 / -1	**162**
13076072	820	24V/AC	1/2”	10	1 / -1	**162**
13076073	760	12V/DC	1/2”	8	1.5 / -1	**100**
13076074	820	12V/DC	1/2”	10	1 / -1	**125**

ACCESORIOS

VEN TURI

VER PÁGINA

FLOTAMETROS

VER PÁGINA

VÁLVULAS DE REGULACION PQ

CÓDIGO	MODELO	PVP (€)
12052005	1/2”	**20**
13076014	25	**35**

DIMENSIONES

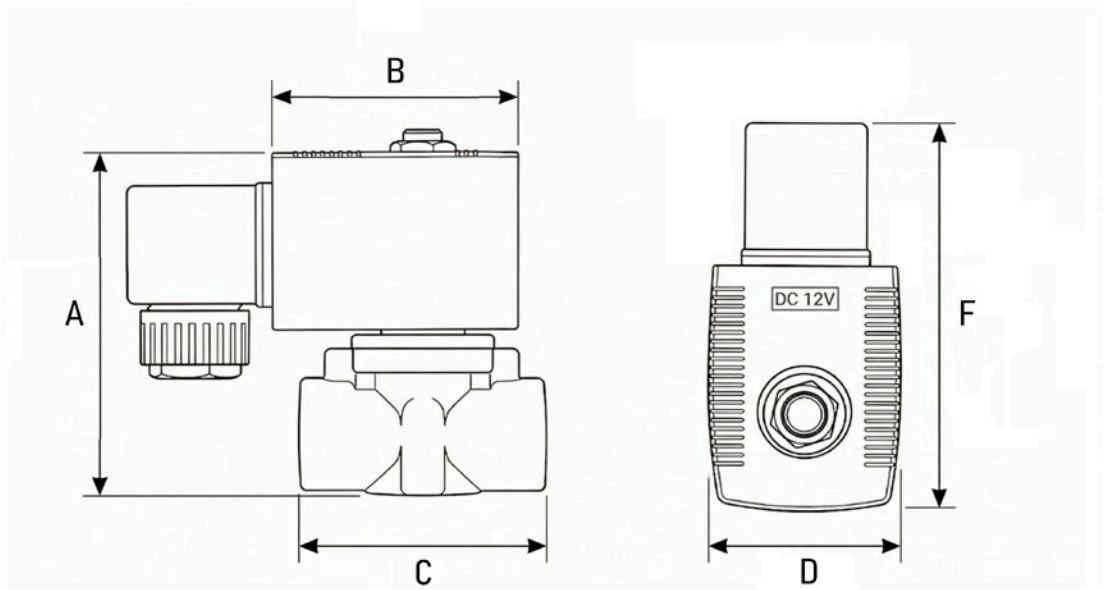

DN	ORIFICO	A	B	C	D	F
1/2”	5	85.5	40	56	35.5	75
1/2”	8 - 10	85.5	56	56	43	89.6

FLOTÁMETRO LZS-250

El flotámetro LZS-250 es un instrumento sencillo usado para medir el caudal. Consiste en un tubo cónico de plástico con un flotador en su interior. Cuando el fluido sube, empuja el flotador, y la altura a la que este se estabiliza dentro del tubo indica la tasa de flujo, leyéndose directamente en una escala graduada.

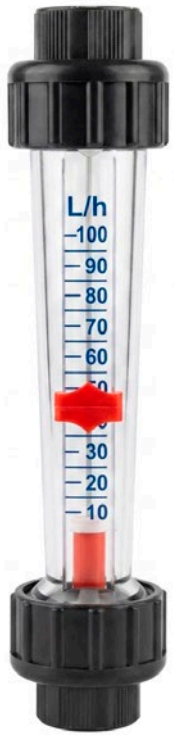

CARACTERÍSTICAS MATERIALES

Flotador: Fabricado en ABS

Tubo: Hecho de AS transparente

Eje: Acero Inoxidable 316

Juntas: Vitón

CARACTERÍSTICAS DE FUNCIONAMIENTO

Caudales desde 10–100 L/h hasta 600–6000 L/h (según el modelo)

La conexión hidráulica se realiza mediante rosca o para encolar.

Diámetros de conexión: disponibles son 3/4", 1/2" y 1"

La presión máxima de trabajo para todos los modelos es de 10bar.

Conexiones: 15 , 20, 25 , 1/2", 3/4", 1"

Rango, desde los 100 L mínimos hasta los 6000 L/h

MODELOS

CÓDIGO	LITROS / H	CONEXIÓN		L (MM)	PVP (€)
13071032	10 - 100	ROSCA	1/2"	200	**44**
13071022	25 - 250	ROSCA	1/2"	200	**44**
13071023	50 - 500	ROSCA	1/2"	200	**44**
13071027	100 - 1000	ROSCA	1/2"	200	**44**
13071046	10 - 100	ENCOLAR	1/2"	200	**44**
13071047	25 - 250	ENCOLAR	1/2"	200	**44**
13071048	50 - 500	ENCOLAR	1/2"	200	**44**
13071049	100 - 1000	ENCOLAR	1/2"	200	**44**
13071033	160 - 1600	ROSCA	3/4"	230	**84**
13071034	250 - 2500	ROSCA	3/4"	230	**84**
13071035	300 - 3000	ROSCA	3/4"	230	**84**
13071044	400 - 4000	ROSCA	1"	288	**102**
13071045	600 - 6000	ROSCA	1"	288	**102**

DIMENSIONES

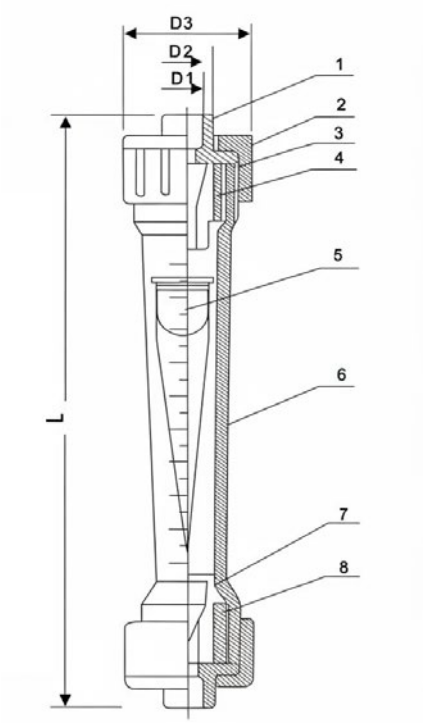

N.º	NOMBRE	Modelo	L	D1	D2	D3
1	Tubo de conexión	15	202	20	26	45
2	Tapa roscada	25	226	32	39	60
3	Junta tórica (Sello O)	32	288	40	49.5	74
4	Placa de tope (superior)					
5	Escala / Graduación					
6	Tubo cónico					
7	Flotador					
8	Placa de tope (inferior)					

ACCESORIOS

VÁLVULAS DE REGULACION PQ		
CÓDIGO	MODELO	PVP (€)
12052005	1/2" (DN15)	**20**
13076014	25 (DN20)	**35**

ELECTROVALVULA PQ		
CÓDIGO	MODELO	PVP (€)
13076070	5MM - 24/AC	**150**
13076071	8MM - 24/AC	**162**
13076072	10MM - 24/AC	**162**

VENTURI		
CÓDIGO	CONEXIÓN	PVP (€)
13071001	1/2"	**43,66**
13071002	3/4"	**51,25**
13071004	1"	**88,11**
13071005	1 1/2"	**109,87**

VÁLVULAS DE REGULACIÓN LZS-300

Las válvulas de asiento inclinado están especialmente indicadas para aplicaciones de control de caudal. La linealidad de la relación entre la apertura de la válvula y el caudal las hace apropiadas principalmente para agricultura, en los sistemas automáticos de fertirrigación.

CARACTERÍSTICAS MATERIALES

Cuerpo: PVC.

Mando manual: ABS , inox 316

Juntas: Vitón (FMK)

CARACTERÍSTICAS DE FUNCIONAMIENTO

Modelo ángulo (1/2")

Modelo inclinado 20 , 25 , ¾",

Sistemas de cierre de cono sobre cuerpo.

Mínima pérdida de carga.

Total estanqueidad a presiones de succión.

Presión Nominal: PN 16 bar

MODELOS

CÓDIGO	CONEXIÓN	DN	MODELO	PVP (€)
12052005	1/2"	15	ÁNGULO	20
13076014	25	20	DIRECTO	35

ACCESORIOS

VEN TURI

VER PÁGINA

ELECTROVALVULA PQ IFLOWCONTROL

CÓDIGO	MODELO	PVP (€)
13076070	5MM 24/AC	**150**
13076071	8MM 24/AC	**162**

FLOTAMETROS

VER PÁGINA

PÉRDIDA DE CARGA

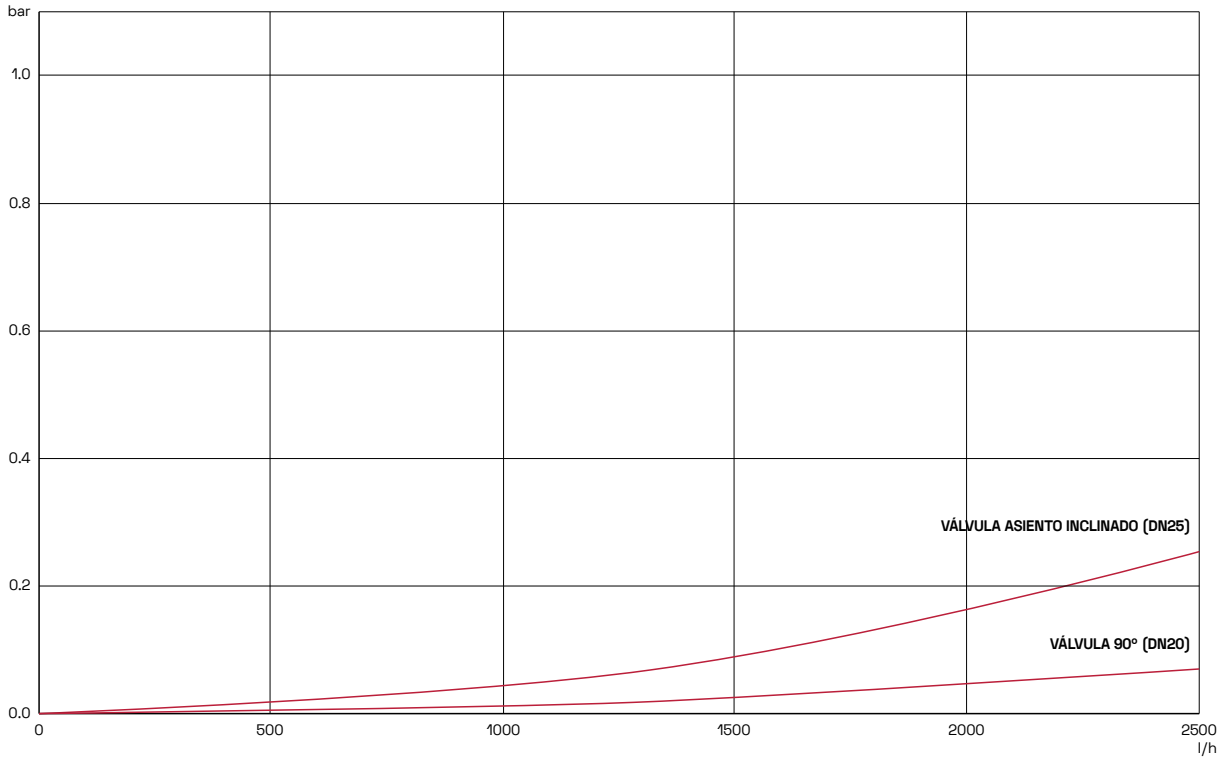

DIMENSIONES

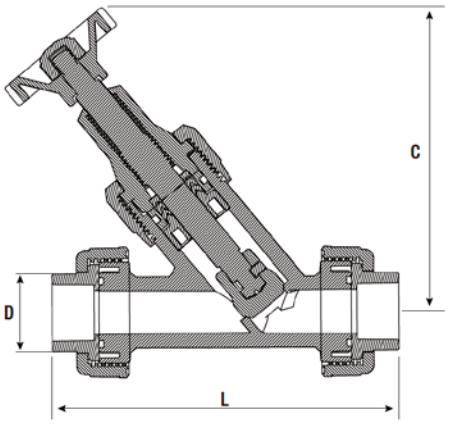

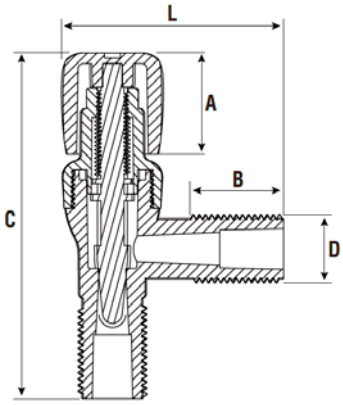

MEDIDAS VÁLVULAS ASIENTO INCLINADO		
L	C	D
154.5	136.1	34.5

MEDIDAS VÁLVULA L				
L	C	A	B	D
65,3	102,8	29,8	27,3	20,3

VÁLVULA HIDRÁULICA AMIAD

La válvula de productos químicos Amiad es una válvula normalmente cerrada (NC) diseñada para aplicaciones con productos químicos en sistemas de rieg. Fabricada en polipropileno reforzado con fibra de vidrio, esta válvula ofrece una alta resistencia química y mecánica. Ideal para manejar líquidos agresivos de manera segura y efectiva.

CARACTERÍSTICAS MATERIALES

Cuerpo: Polipropileno reforzado con fibra de vidrio

Resorte: Acero inoxidable 316

Juntas: Viton

Tornillería: Acero inoxidable

CARACTERÍSTICAS DE FUNCIONAMIENTO

Tipo de válvula: Normalmente cerrada (NC)

Presión máxima de trabajo: 20 bar

Presión mínima de apertura: 1,5 bar

Conexión: Rosca macho 3/4"

Accionamiento: Hidráulico o eléctrico mediante solenoide

Aplicaciones: Inyección de productos químicos, control de flujo en sistemas de riego y procesos industriales

MODELOS

CÓDIGO	MODELO	PVP (€)
13076001	VAL 3/4"	117,66

ACCESORIOS

VÁLVULA HIDRAULICA PQ INOX		
CÓDIGO	MODELO	PVP (€)
13076073	NC - 3/4"	**100**

SOLENOIDE IFLOW BASE METAL		
CÓDIGO	MODELO	PVP (€)
11021052	NC -24VAC	**48**

VÁLVULA RETENCIÓN PQ AMIAD		
CÓDIGO	MODELO	PVP (€)
13076013	3/4"	**25,6**

PÉRDIDA DE CARGA

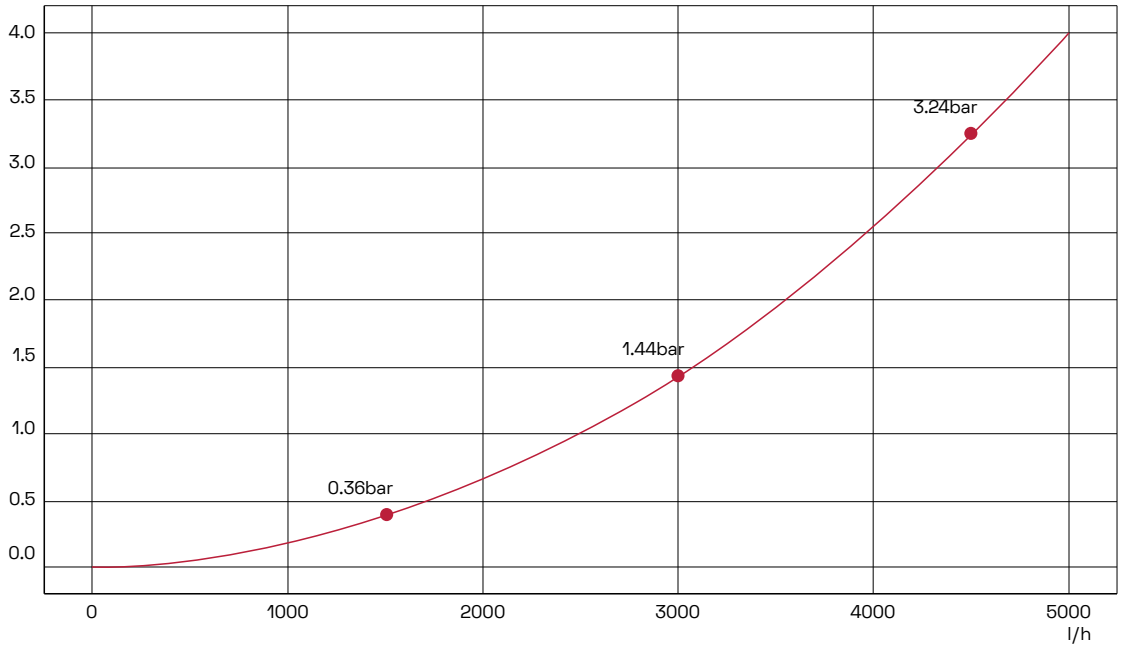

DIMENSIONES

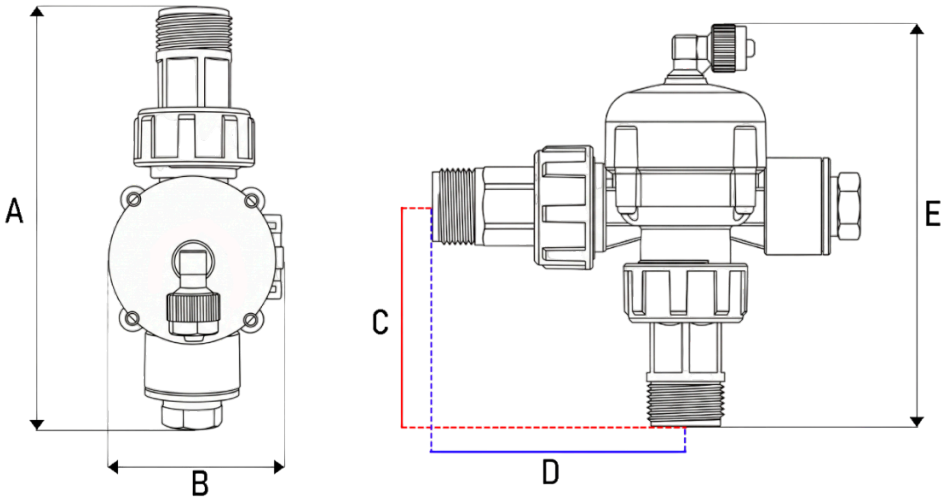

DN	A	B	C	D	E
3/4	140	54	73	82	129

RESISTENCIA QUÍMICA

PRODUCTO	RESISTENCIA
Ácido clorhídrico	Todas concentraciones
Ácido nítrico	10% máx.
Ácido sulfúrico	60% máx.

VÁLVULA HIDRÁULICA PQ INOX IF-100

La válvula de productos químicos Iflow es una válvula normalmente cerrada (NC) diseñada para aplicaciones con productos químicos en sistemas de riego. Fabricada en acero inox 316 y actuador neumático con fibra de vidrio, esta válvula ofrece una alta resistencia química y mecánica. Ideal para manejar líquidos agresivos de manera segura y efectiva.

CARACTERÍSTICAS MATERIALES

Cuerpo: Inox 316, actuador Polipropileno reforzado con fibra de vidrio.

Resorte: Acero inoxidable 316.

Juntas: Viton y Teflon

Disco de cierre: Viton

CARACTERÍSTICAS DE FUNCIONAMIENTO

Tipo de válvula: Normalmente cerrada (NC).

Presión máxima de trabajo: 10 bar.

Presión mínima de apertura: 2.5 bar.

Conexión: Rosca macho 3/4", 1" , 1-1/2"

Accionamiento: Hidráulico o eléctrico mediante solenoide.

MODELOS

CÓDIGO	MODELO	CONEXIÓN	ORIFICIO MM	TIPO	PRESIÓN MÁX	PVP (€)
13076073	DN20	3/4"	17	NC	10	**100**
13076074	DN25	1"	23	NC	10	**125**
13076075	DN40	1-/2"	32	NC	10	**180**

ACCESORIOS

VÁLVULA CONTRAPRESION		
CÓDIGO	MODELO	PVP (€)
12042001	DN25	**102**

SOLENOIDE IFLOW BASE METAL		
CÓDIGO	MODELO	PVP (€)
11021052	NC 24VAC	**48**

VÁLVULA RETENCIÓN PQ AMIAD		
CÓDIGO	MODELO	PVP (€)
13076013	3/4"	**25,6**

PÉRDIDA DE CARGA

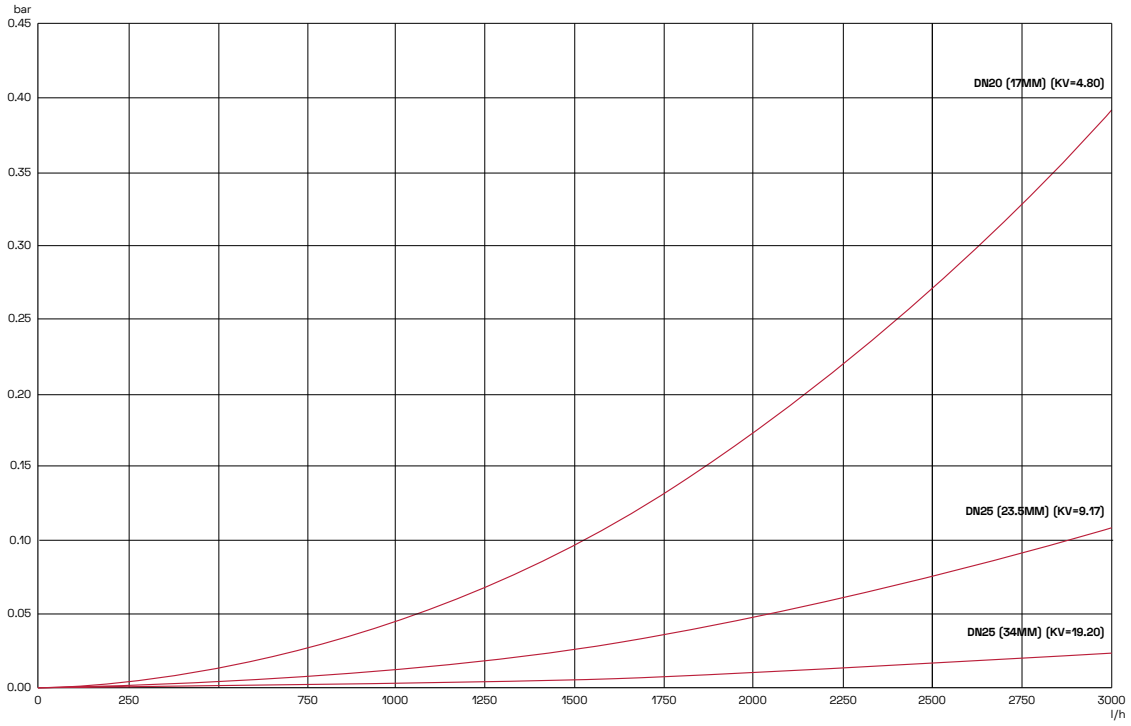

DIMENSIONES

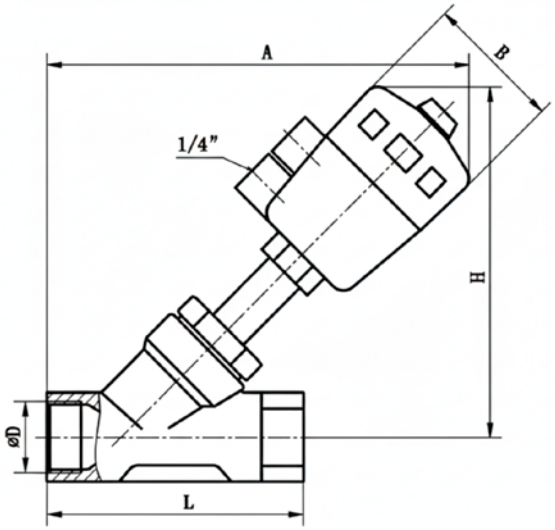

MODELO	L	A	H	D	E
DN20	95	178	145	3/4"	64
DN25	105	210	165	1"	64
DN40	130	228	190	1 1/2"	80

CONTADOR DE FERTILIZANTES SF / DISHON

El contador de fertilizantes está diseñado para medir con precisión el caudal y volumen de soluciones líquidas como fertilizantes, ácidos o productos químicos no corrosivos. Su construcción en materiales plásticos resistentes a la corrosión garantiza una larga vida útil incluso en ambientes agresivos.

MODELO 15-1/2"

MODELO 25-1"

CARACTERÍSTICAS MATERIALES

Cuerpo: Plástico técnico reforzado (PPS).

Rotor: Polímero de alta resistencia.

Ejes y cojinetes: Cerámica y acero inoxidable.

Juntas: Vitón.

CARACTERÍSTICAS DE FUNCIONAMIENTO

Rango de caudal: 20 a 2500 L/h según el modelo.

Presión máxima de trabajo: 5 bar modelo ½" , 10 bar modelo 1".

Salida eléctrica: Sensor de impulsos reed con 0.1 / 1 / 10 / 100 L por pulso.

Precisión: ±2 % del volumen medido.

Montaje: En línea, instalación horizontal o vertical con flujo ascendente.

MODELOS

CÓDIGO	MEDIDA	CONEXIÓN	Q M3	PULSO	UDS. CAJA	PVP (€)
10007007	15	1/2"	1,5	1L	1	**305,55**
10007006	15	1/2"	1,5	0.1L	1	**305,55**
10007003	25	1"	5	1L	1	**924**

ACCESORIOS

VÁLVULA CONTRAPRESION		
CÓDIGO	MODELO	PVP (€)
12042001	DN25	**19**

VÁLVULA RETENCIÓN PQ AMIAD		
CÓDIGO	MODELO	PVP (€)
13076013	3/4"	**25,6**

FILTRO PQ 3/4"		
CÓDIGO	MODELO	PVP (€)
12052001	3/4"	**51**

PÉRDIDA DE CARGA

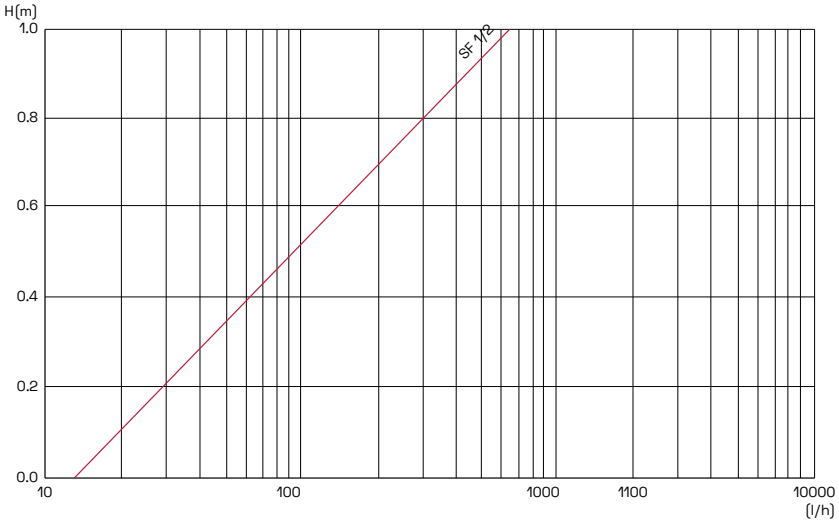

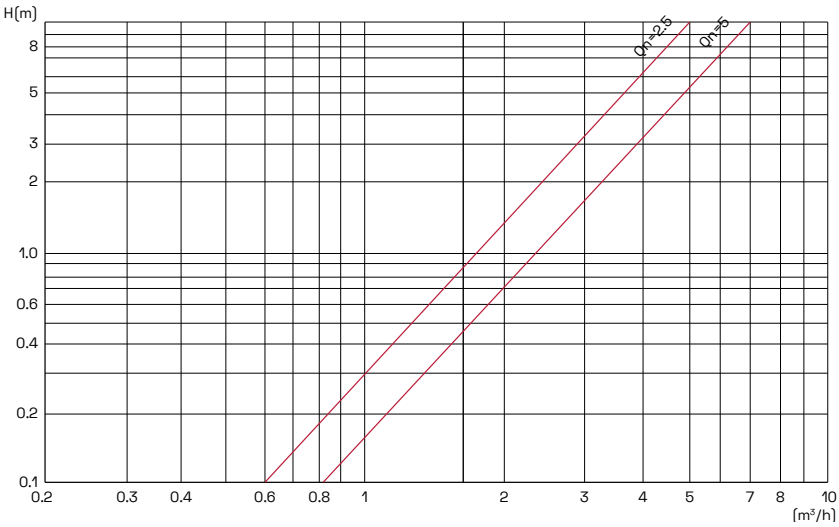

DIMENSIONES

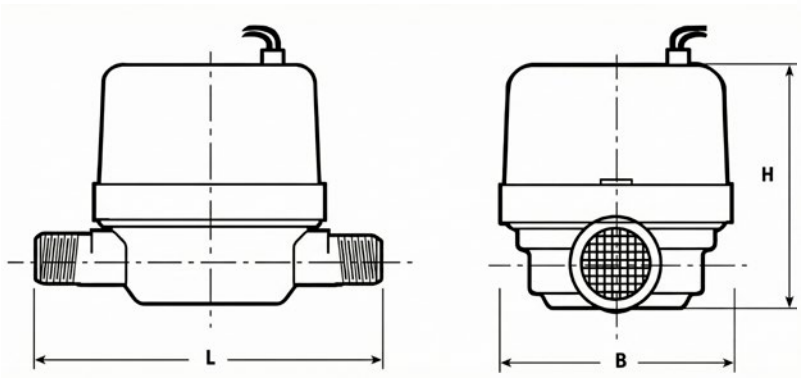

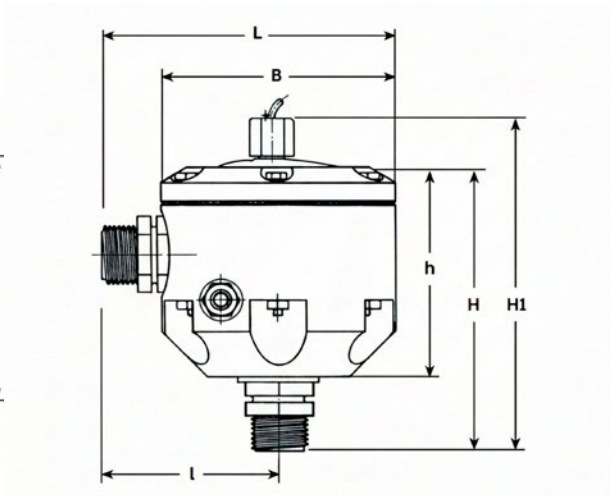

MODELO DN15 (LINEA)					
DN	CONEXIÓN	L	H	B	(KG)
15	1/2"	110	81	77	0.28

MODELO DN25 (ANGULO)								
DN	CONEXIÓN	L	L	H	H1	H	B	(KG)
25	1	150	90	150	170	115	120	0.875

GOTEO

Sistemas de Goteo para riego.

- Goteros pinchados.
- Accesorios microirrigación.
- Accesorios de limpieza y control
- Válvulas y conexiones

VOLVER AL ÍNDICE

SOLUCIONES DE GOTEO DE PRECISIÓN

01 Goteros Supertif PC-PCND

02 Goteros autocomensantes y antidrenantes PC, PCJ

03 Accesorio microrrigación en poliamida

04 Válvulas de limpieza y antidrenantes

GOTERO SUPERTIF PC - PCND

El SuperTif emplea un diafragma de silicona que se ajusta a los cambios de presión para garantizar un caudal constante (autocompensación). Este mecanismo incluye un sistema de autolimpieza continua que expulsa sedimentos, evitando obstrucciones durante el riego.

CARACTERÍSTICAS MATERIALES

Cuerpo y Tapa: Polipropileno de alta densidad (resistente a rayos UV y productos químicos agrícolas).

Diafragma: Silicona inyectada de alta precisión (mantiene la elasticidad a largo plazo).

CARACTERÍSTICAS DE FUNCIONAMIENTO

Presión de trabajo: Generalmente opera en un rango de 0.7 a 4.0 bar

Caudales disponibles: 2.2, 3.8, 7.8 (l/h).

Funciones principales:

PC (Autocompensante): Mantiene el caudal uniforme independientemente de la presión de entrada.

ND (Antidrenante): El gotero se cierra automáticamente cuando la presión cae.

MODELOS

AUTOCOMPENSANTE				
CÓDIGO	LITROS/H	COLOR	UNIDADES CAJA	PVP (€)
15157039	2.2	NEGRO / MARRON	4000	**0,22**
15157040	3.8	NEGRO / MARRON	4000	**0,22**
15157041	7.8	NEGRO / MARRON	4000	**0,22**

AUTOCOMPENSANTE-ANTIDRENANTE				
CÓDIGO	LITROS/H	COLOR	UNIDADES CAJA	PVP (€)
15157042	2.2	MARRON / MARRON	4000	**0,22**
15157043	3.8	MARRON / NEGRO	4000	**0,22**
15157044	7.8	MARRON / VERDE	4000	**0,22**

DIMENSIONES

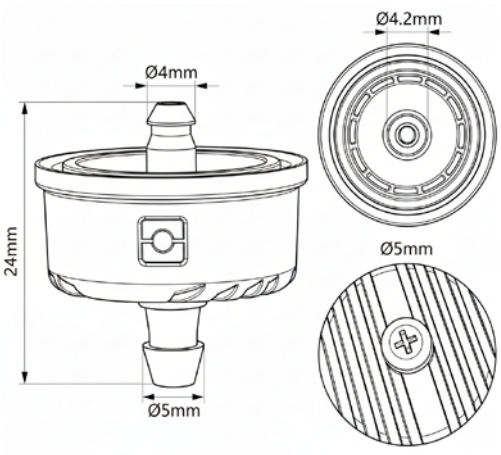

INFORMACIÓN TÉCNICA

TIPO DE GOTERO	CAUDAL (L/H)	COLOR DE LA BASE	COLOR DE LA CUBIERTA	PRESIÓN MÍN. (M)	PRESIÓN MÁX. (M)	PRESIÓN DE SELLADO (M)	CANTIDAD (BOLSA)	CANTIDAD (CAJA)	NÚMERO DE PRODUCTO
Supertif PC	2.2	Negro	Marrón	6	35	-	1000	4000	201015523
	3.85	Negro	Negro	6	35	-	1000	4000	201015524
	7.8	Negro	Verde	6	35	-	1000	4000	201015525
	12	Negro	Rojo	6	35	-	1000	4000	201015526
	25	Negro	Naranja	10	35	-	1000	4000	201015527
Supertif PCND	1.1	Marrón	Gris claro	7	35	1.5	1000	4000	201015528
	2.2	Marrón	Marrón	7	35	1.5	1000	4000	201015531
	3.85	Marrón	Negro	7	35	1.5	1000	4000	201015533
	7.8	Marrón	Verde	7	35	1.5	1000	4000	201015534

ACCESORIO DE MICROIRRIGACIÓN

Nuestros accesorios de microirrigación Iflowcontrol son la solución definitiva para Agricultura, Jardinería y Paisajismo, ofreciendo un ajuste seguro gracias a su diseño de conexión dentada son completamente resistentes a los rayos UV.

CARACTERÍSTICAS MATERIALES

Cuerpo: POM (Poliamida).

CARACTERÍSTICAS DE FUNCIONAMIENTO

Diámetro de 16 mm.

Para tuberías de goteo con diámetros interiores de 14.2mm y 15.2mm.

Presión máxima recomendada 3.45 bar.

MODELOS

CÓDIGO	CONEXIÓN (MM)	PRODUCTO	CAJAS (UDS)	PVP (€)
15156001	16	ENLACE	1800	**0,08**

CÓDIGO	CONEXIÓN	PRODUCTO	CAJAS (UDS)	PVP (€)
15156007	16	CTR	2400	**0,09**

CÓDIGO	CONEXIÓN (MM)	PRODUCTO	CAJAS (UDS)	PVP (€)
15156009	16	JUNTA CTR	1200	**0,11**

CÓDIGO			CAJAS (UDS)	PVP (€)
15156008	16	CRUZ	500	**0,29**

CÓDIGO	CONEXIÓN (MM)	PRODUCTO	CAJAS (UDS)	PVP (€)
15156002	16	TE	800	**0,19**

CÓDIGO	CONEXIÓN (MM)	PRODUCTO	CAJAS (UDS)	PVP (€)
15156020	16	PIQUETA	1000	**0,21**

CÓDIGO	CONEXIÓN (MM)	PRODUCTO	CAJAS (UDS)	PVP (€)
15156003	16	CODO 90º	1000	**0,17**

CÓDIGO	CONEXIÓN (MM)	PRODUCTO	CAJAS (UDS)	PVP (€)
15156024	16	VÁLVULA	700	**0,6**

VÁLVULA DE LAVADO LATERAL

La válvula de lavado lateral está diseñada para instalaciones de riego por goteo que requieren limpieza automática del tramo lateral. Al inicio de cada ciclo de riego, se activa el vaciado del lateral, eliminando sedimentos y asegurando el correcto funcionamiento del sistema.

CARACTERÍSTICAS MATERIALES

Cuerpo Y TAPA : PP

Conectores: conexión dentada 16mm

Juntas internas: Elastómeros resistentes a productos químicos y al agua de riego

CARACTERÍSTICAS DE FUNCIONAMIENTO

Presión de trabajo: 0,5 a 3 bar

Tiempo de vaciado: 15 – 25 segundos

Volumen de descarga: 2 ,3 litros

Aplicaciones: Para la limpieza automática de laterales en sistemas de riego por goteo

MODELOS

CÓDIGO	CONEXIÓN	PVP (€)
15156016	VÁLVULA DE LAVADO 16MM DENTADA	5,7

ACCESORIOS

ENLACE		
CÓDIGO	MODELO	PVP (€)
15156007	16	0,09

VÁLVULA		
CÓDIGO	MODELO	PVP (€)
15156024	16	0,60

ESTACA		
CÓDIGO	MODELO	PVP (€)
15156020	16	0,21

DIMENSIONES

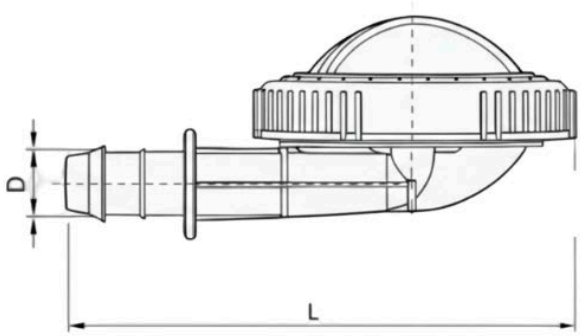

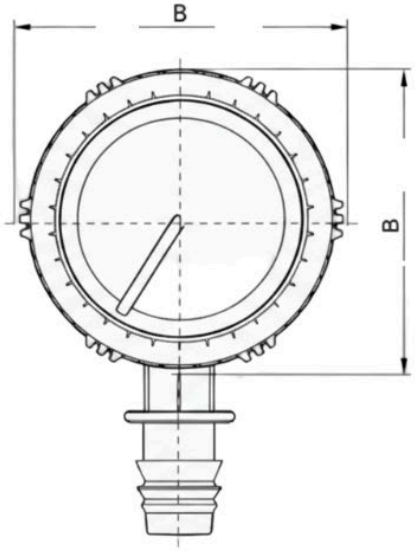

CONEXIÓN	L	D	B	(KG)
16	100	16	72	0.28

VÁLVULA ANTIDRENANTE

Válvulas antidrenantes para líneas de goteo. Evita el vaciado de las tuberías secundaria y principal después de cerrar el sistema, mejora la uniformidad del riego y reduce el tiempo de llenado. Puede reforzar líneas de goteo y goteros tipo botón en pendientes pronunciadas. Instalación al comienzo de los laterales de goteo: mantiene sincronización de apertura y cierre a lo largo de la tubería.

CARACTERÍSTICAS MATERIALES

Salida / Entrada: Polipropileno PP

Cuerpo: Plástico técnico de alta durabilidad

Manguito, cojinete y tapa: Plástico reforzado

CARACTERÍSTICAS DE FUNCIONAMIENTO

Presión de trabajo recomendada: 1,4–4 bar

Presión de apertura: 14 m

Presión de cierre: 6 m

Conexiones: 1/2" hembra rosca BSP, conexión 16mm dentada

MODELOS

CÓDIGO	CONEXIÓN	PVP (€)
15156018	VÁLVULA CNL 16MM DENTADA	**5,1**

ACCESORIOS

ENLACE		
CÓDIGO	MODELO	PVP (€)
15156007	16	**0,09**

VÁLVULA		
CÓDIGO	MODELO	PVP (€)
15156024	16	**0,60**

ESTACA		
CÓDIGO	MODELO	PVP (€)
15156020	16	**0,21**

PÉRDIDA DE CARGA

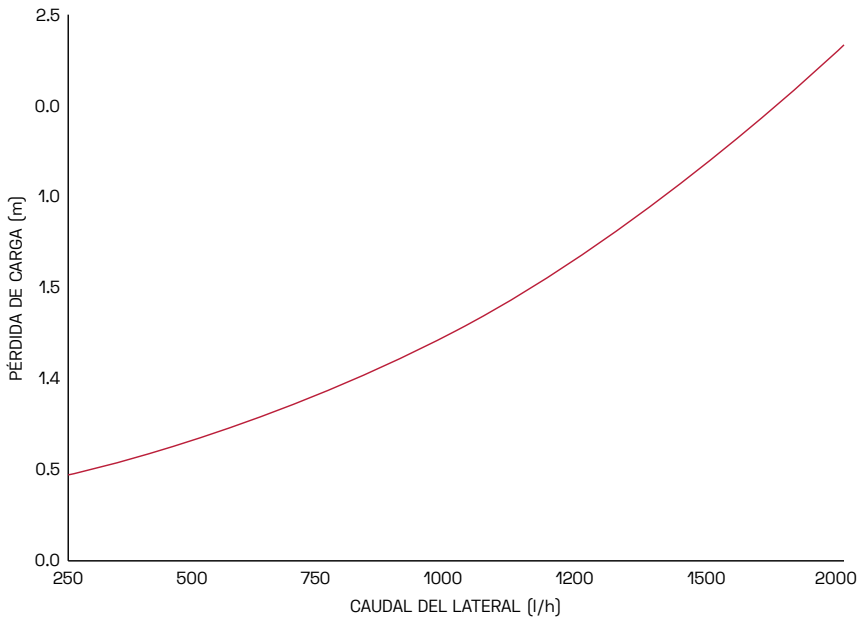

DIMENSIONES

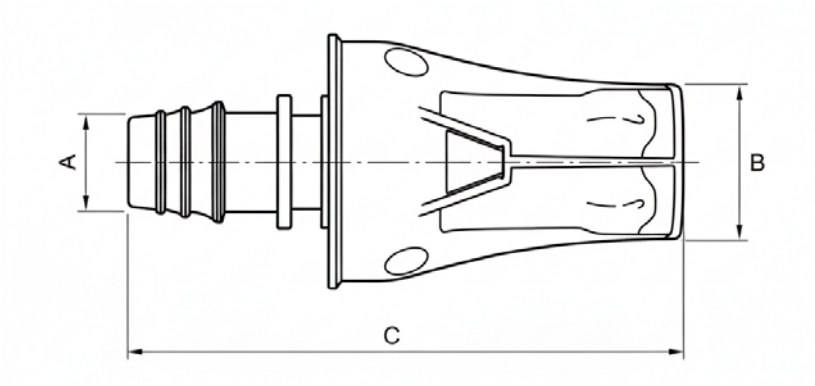

A (MM)	B	C (MM)
16	1/2”	110

VALVULERÍA

Sistemas de extracción aire apertura y cierre de agua

- Ventosas
- Válvulas de mariposa
- Válvulas de compuerta
- Reductores de presión

VOLVER AL ÍNDICE

CONTROL PERFECTO DEL AIRE Y GESTIÓN DEL FLUJO DEL AGUA

01 Ventosas Iflowcontrol
cineticas, doble efecto, triple efecto

02 Válvulas de mariposa Inox
palanca, mando reductor, actuadores

03 Válvula de compuerta
cierre elastico

04 Filtros de desbaste , cazapiedras
cesto y en “Y”

VENTOSA CINÉTICA AV-100

La ventosa cinética AV-100 es una ventosa de gran caudal de salida de aire a baja presión, el diseño y robustez hace que sea la mejor ventosa del mercado y su fácil acceso a la bola de cierre por la parte superior desenroscando únicamente la tapadera, hace que la labor de mantenimiento sea fácil ya accesible.

CARACTERÍSTICAS MATERIALES

Cuerpo y tapa: Polipropileno (PP)

Mecanismo interno: Flotador y asiento de sellado en PP y EPDM

Protección y conexiones: Rosca macho BSP/NPT y rejilla anti insectos de PP

CARACTERÍSTICAS DE FUNCIONAMIENTO

Rango de presión de trabajo: 0,2 a 10 bar

Temperatura de funcionamiento máxima continua: 60 °C

Temperatura máxima intermitente (momentánea): 90 °C

Cierre hermético estanqueidad a baja presión

MODELOS

CÓDIGO	CONEXIÓN		BASE	BAR MIN	BAR MAX	UDS. CAJA	PVP (€)
19191039	3/4”	RM	PP	0,2	10	12	**11**
19191040	1”	RM	PP	0,2	10	12	**11**
19191041	2”	RH	PP	0,2	10	6	**36**

PÉRDIDA DE CARGA

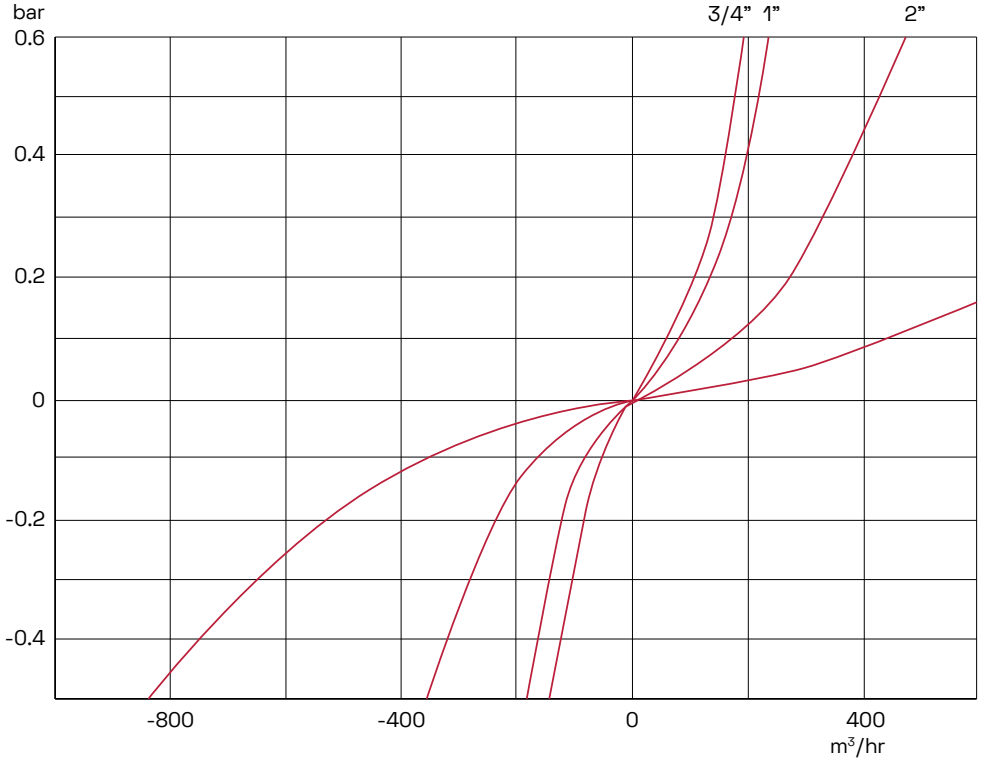

DIMENSIONES

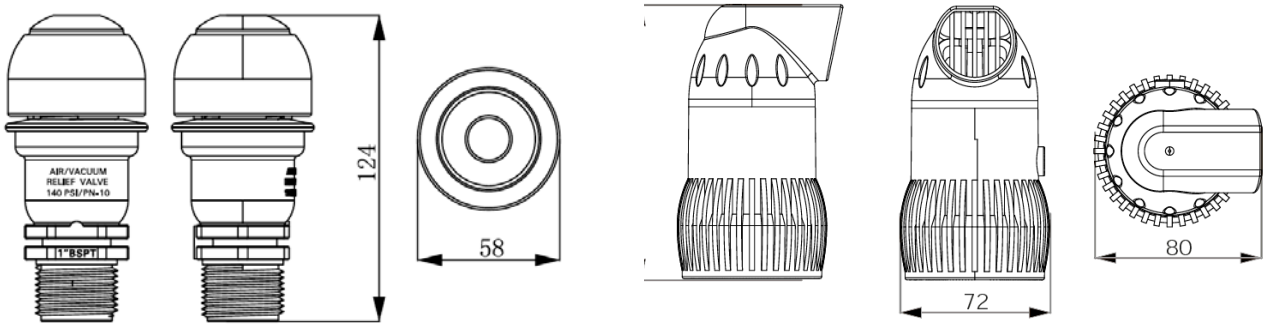

CÓDIGO	CONEXIÓN	L	D	GR
19191039	3/4"	124	58	95
19191040	1"	124	58	95
19191041	2"	131	80	185

VENTOSA TRIPLE EFECTO AV- 200

La ventosa triple efecto AV-200 es una ventosa de gran caudal de salida de aire a baja presión, con codo giratorio roscado para orientar el drenaje triple efecto combina las funciones de admisión y expulsión de grandes volúmenes de aire con una purga automática de pequeñas burbujas durante el funcionamiento bajo presión.

CARACTERÍSTICAS MATERIALES

Cuerpo y tapa: Polipropileno (PP)

Mecanismo interno: Flotador y asiento de sellado en PP y EPDM

Protección y conexiones: Rosca macho BSP

CARACTERÍSTICAS DE FUNCIONAMIENTO

Rango de presión de trabajo: 0,2 a 10 bar

Temperatura de funcionamiento máxima continua: 60 °C

Cierre hermético / estanqueidad a baja presión

Salida principal de aire, combianda con sistema de purga despues de la presurización de la tuberia

MODELOS

CÓDIGO	CONEXIÓN		BASE	BAR MIN	BAR MAX	UDS. CAJA	PVP (€)
-	3/4”	RM	PP	0,2	10	12	**37**
19191037	1”	RM	PP	0,2	10	12	**37**
19191038	2”	RM	PP	0,2	10	6	**60**

PÉRDIDA DE CARGA

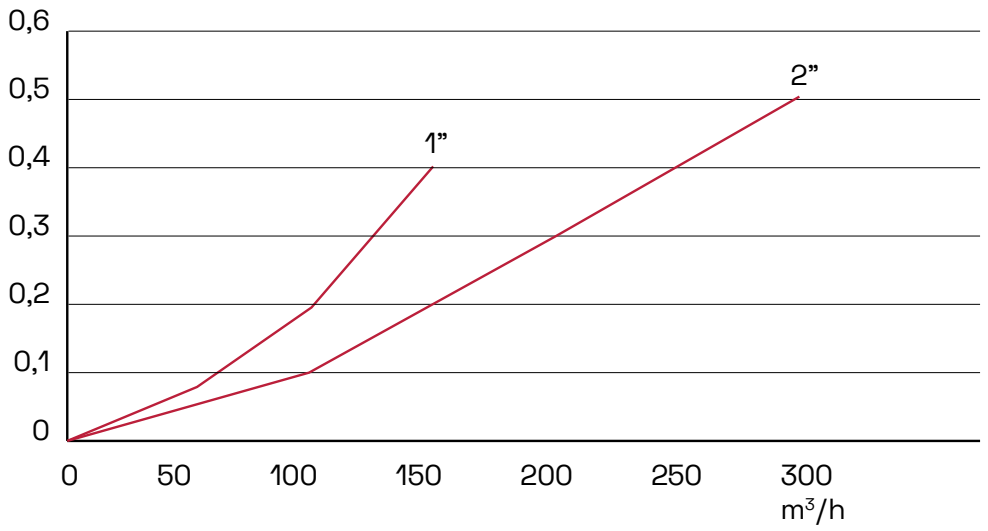

DIMENSIONES

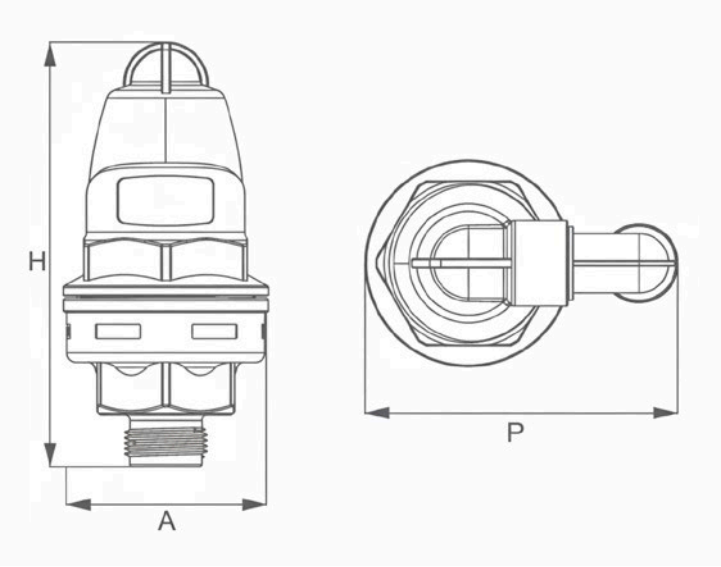

CÓDIGO	CONEXIÓN	L	D1	D2	GR
-	3/4”	179	87	132	470
19191042	1”	179	87	132	470
19191043	2”	249	111	184	1052

VENTOSA DOBLE EFECTO AV- 250

La ventosa doble efecto AV250 es una ventosa de gran caudal de salida de aire a baja y alta, incluye codo giratorio roscado para orientar el drenaje , El doble efecto permite expulsar grandes volúmenes de aire durante el llenado de la tubería y admitir aire rápidamente cuando se produce un vacío al vaciarse la línea.

CARACTERÍSTICAS MATERIALES

Cuerpo y tapa: Polipropileno (PP)

Mecanismo interno: Flotador y asiento de sellado en PP y EPDM

Protección y conexiones: Rosca macho BSP

CARACTERÍSTICAS DE FUNCIONAMIENTO

Rango de presión de trabajo: 0,2 a 10 bar

Temperatura de funcionamiento máxima continua: 60 °C

Cierre hermético / estanqueidad a baja presión

Capacidad de expulsar grandes caudales de aire durante el llenado del sistema

MODELOS

CÓDIGO	CONEXIÓN		BASE	BAR MIN	BAR MAX	UDS. CAJA	PVP (€)
19191042	1”	RM	PP	0,2	10	12	**27**
19191043	2”	RM	PP	0,2	10	6	**42**

PÉRDIDA DE CARGA

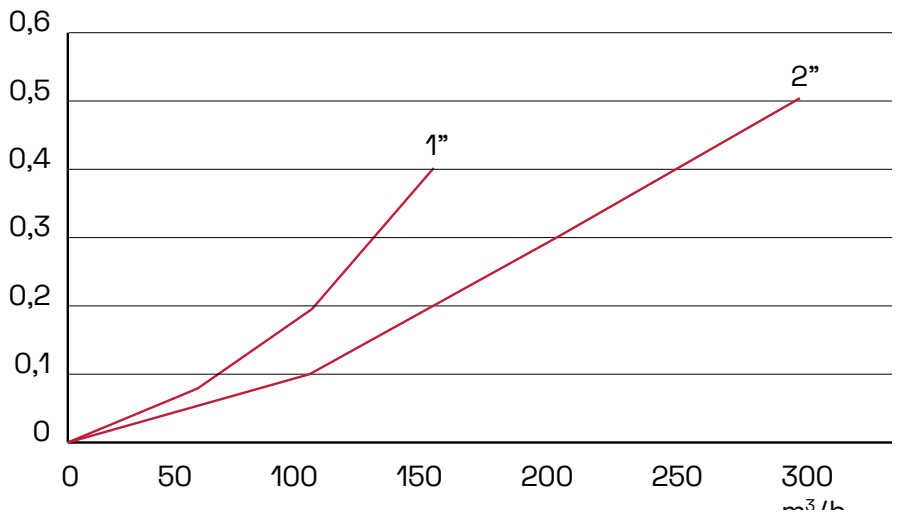

DIMENSIONES

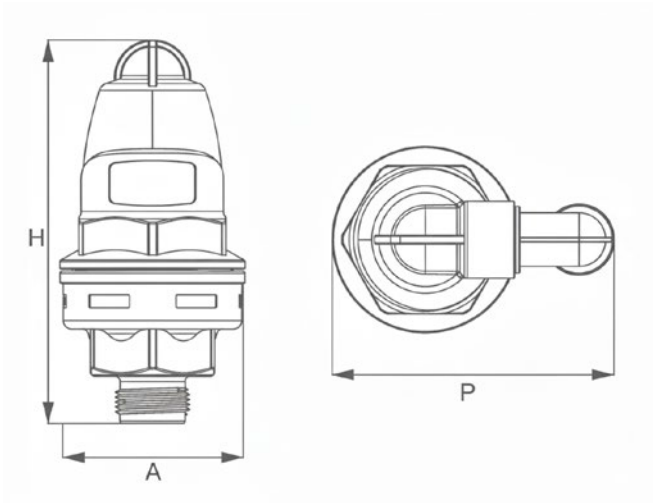

CÓDIGO	CONEXIÓN	L	D1	D2	GR
19191042	1”	179	87	132	470
19191043	2”	249	111	184	1052

VENTOSA TRIPLE EFECTO AV - 300

Esta ventosa AV-300 metálica de alta velocidad triple efecto combina dos funciones: una válvula de diafragma de alta presión para liberar grandes cantidades de aire acumulado y una válvula de purga para cantidades residuales mas pequeñas.

CARACTERÍSTICAS MATERIALES

Cuerpo y tapa: Fundición dúctil

Flotador: Acero inoxidable (SS304)

Junta: NBR

Diafragma: NBR

Válvula de purga : Aluminio

CARACTERÍSTICAS DE FUNCIONAMIENTO

Presión máxima de trabajo: 16 bar

Presión de trabajo: Entre 0,2 y 16 bar

MODELOS

CÓDIGO	MEDIDA	CONEXIÓN	PN	CONEXIÓN	UDS. CAJA	PVP (€)
19191031	50	2”	16	BRIDA	1	**300**
19191032	65	2-1/2”	16	BRIDA	1	**320**
19191033	80	3”	16	BRIDA	1	**430**
19191034	100	4”	16	BRIDA	1	**580**
19191035	150	6”	16	BRIDA	1	**1010**

ACCESORIOS

VENTOSA ONIX

VER PÁGINA

VÁLVULA DE MARIPOSA

VER PÁGINA

PÉRDIDA DE CARGA

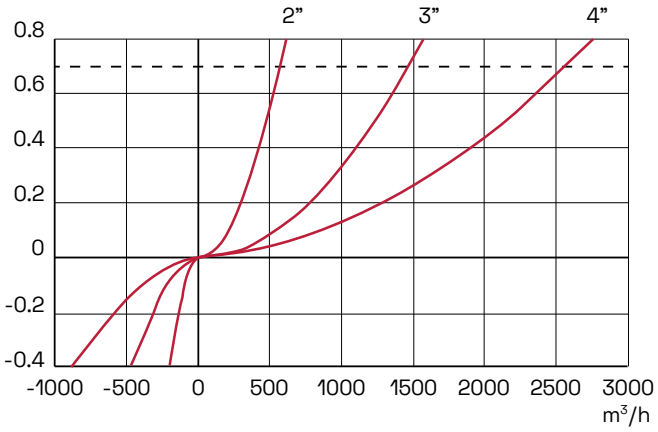

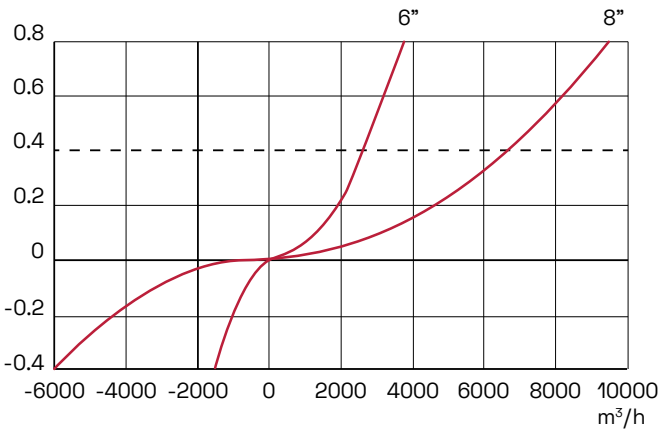

DIMENSIONES

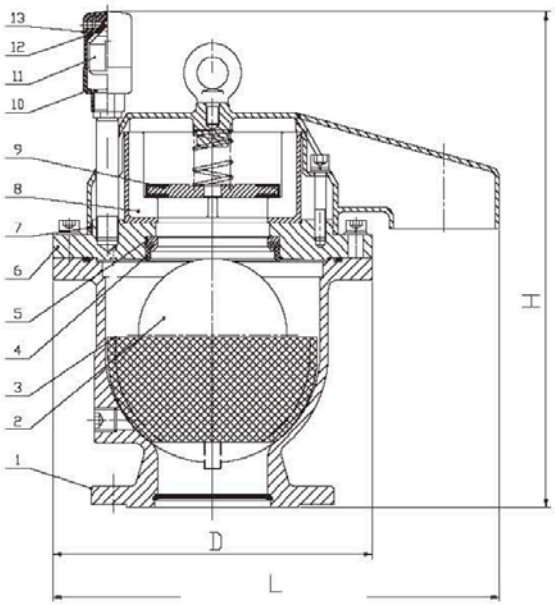

DIÁMETRO	D	L	H
DN50	220	287	330
DN80	248	339	385
DN100	290	405	435
DN150	350	500	518

VÁLVULA DE MARIPOSA

La válvula de mariposa sirve para cortar o regular el flujo de líquido en una tubería. Funciona como una compuerta se puede regular con palanca o con volante, el disco gira 90º para abrir o cerrar el conducto. Es una buena opción por ser compacta, rápida de operar y de material inoxidable. Es ideal para manejar agua sin problemas.

CARACTERÍSTICAS MATERIALES

Disco: Acero inoxidable 304.

Cuerpo y palanca: Fundición de hierro y aluminio.

Tornillos: Acero inoxidable.

Pintura/Acabado: Recubrimiento con Pintura Epoxi

CARACTERÍSTICAS DE FUNCIONAMIENTO

Cuerpo: El cuerpo es de Hierro Dúctil cubierto con una pintura Epoxi.

Accionamiento: Se pueden abrir y cerrar usando la palanca manual o mediante un volante reductor (para las válvulas más grandes).

Preparadas para Automatizar: Tienen una pieza interna (un "dado" estándar) que permite quitar la palanca o el volante y conectar fácilmente un motor (actuador eléctrico).

MODELOS

MEDIDA	CONEXIÓN	PN	CÓDIGO (REDUCTOR)	PVP (REDUCTOR) (€)	CÓDIGO (PALANCA)	PVP (PALANCA) (€)
50	2"	16	**19193013**	**106**	**19193001**	**48**
65	2-1/2"	16	**19193014**	**113**	**19193002**	**55**
80	3"	16	**19193015**	**115**	**19193003**	**60**
100	4"	16	**19193016**	**140**	**19193004**	**67**
125	5"	16	**19193017**	**179**	**19193005**	**97**
150	6"	16	**19193018**	**205**	**19193006**	**136**
200	8"	16	**19193019**	**370**	**19193022**	**159**
250	10"	16	**19193020**	**435**	-	-
300	12"	16	**19193021**	**478**	-	-

DIMENSIONES

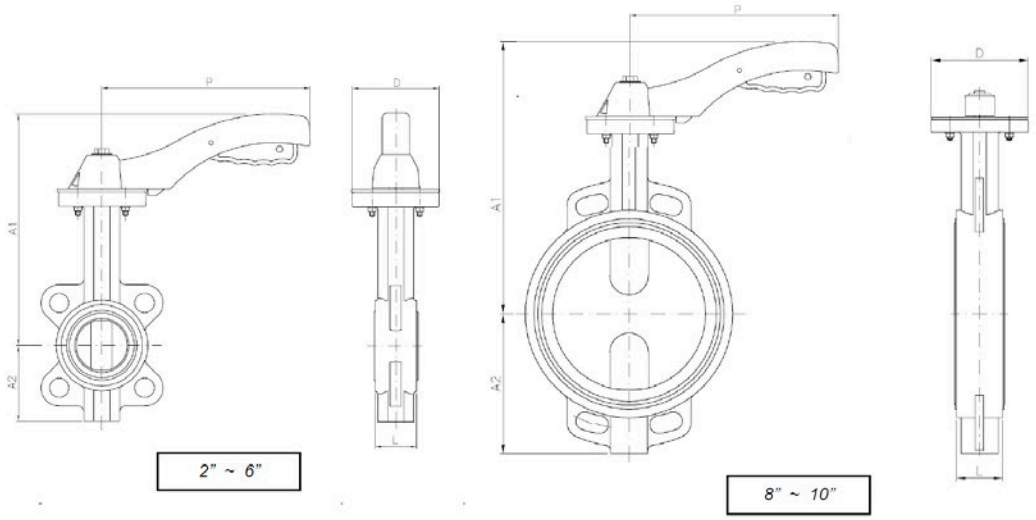

MEDIDA	DN	PN	L	A1	A2	J	P	(KG)
2”	50	16	43	238	70	***	170	2,8
2 ½”	65	16	46	238	80	***	170	3,3
3”	80	16	46	238	100	***	170	3,8
4”	100	16	52	270	115	***	215	5,8
5”	125	16	56	300	135	***	215	7,4
6”	150	16	56	300	150	***	215	8,35
8”	200	16	60	280	180	***	300	14,4
10”	250	16	68	330	215	***	300	21,8
12”	300	16	78	360	250	240	290	38,8

VÁLVULA DE MARIPOSA ACTUADOR ELÉCTRICO

La válvula de mariposa con actuador eléctrico está diseñada para cortar o regular el flujo de líquidos en una instalación de forma automática y precisa. El disco interno gira 90° para abrir o cerrar el paso del fluido, garantizando un control eficiente. Su actuador eléctrico permite la operación remota sin necesidad de palanca o volante manual.

CARACTERÍSTICAS MATERIALES

Lenteja: Acero inoxidable AISI 304.

Cuerpo: Hierro dúctil con recubrimiento epoxi resistente.

Eje: Acero inoxidable AISI 304.

Asiento (junta de cierre): EPDM.

Actuador eléctrico: Carcasa de aluminio anodizado con protección IP67.

Tornillería: Acero inoxidable.

CARACTERÍSTICAS DE FUNCIONAMIENTO

Accionamiento: Actuador eléctrico, disponible en versiones de 220 V AC, 24 V AC/DC o 110 V AC.

Operación: Apertura y cierre a 90°, con indicador visual de posición.

Control: On/Off.

MODELOS

MEDIDA	CONEXIÓN	CÓDIGO 12V AC/DC	PVP (€) 12V AC/DC	CÓDIGO 24-240V	PVP (€) 24-240V	CÓDIGO TRIF	PVP (€) TRIF
50	2”	19195123	consultar	19195048	consultar	19195056	consultar
65	2-1/2”	19195124	consultar	19195049	consultar	19195057	consultar
80	3”	19195125	consultar	19195050	consultar	19195057	consultar
100	4”	19195126	consultar	19195051	consultar	19195058	consultar
125	5”	19195127	consultar	19195052	consultar	19195058	consultar
150	6”	19195128	consultar	19195053	consultar	19195059	consultar
200	8”	19195129	consultar	19195054	consultar	19195059	consultar
250	10”	19195130	consultar	19195055	consultar	19195060	consultar

DIMENSIONES VÁLVULA

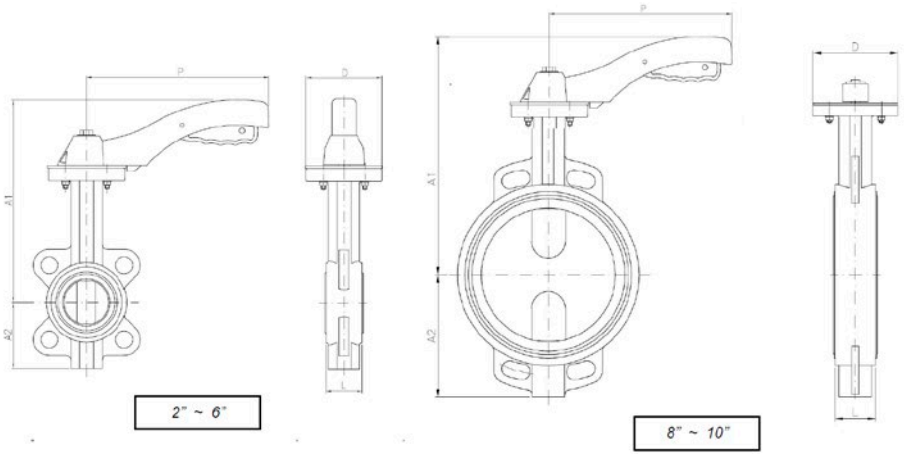

MEDIDA	DN	PN	L	A1	A2	J	P	(KG)
2”	50	16	43	238	70	***	170	2,8
2 ½”	65	16	46	238	80	***	170	3,3
3”	80	16	46	238	100	***	170	3,8
4”	100	16	52	270	115	***	215	5,8
5”	125	16	56	300	135	***	215	7,4
6”	150	16	56	300	150	***	215	8,35
8”	200	16	60	280	180	***	300	14,4
10”	250	16	68	330	215	***	300	21,8

DIMENSIONES ACTUADOR ELÉCTRICO

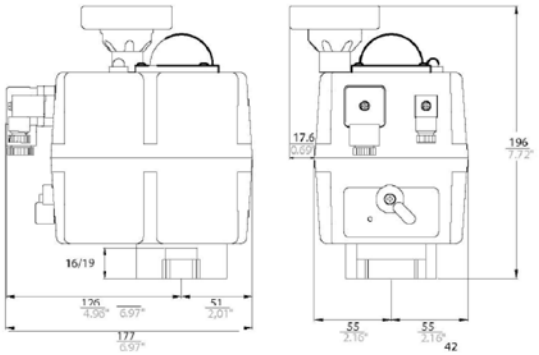

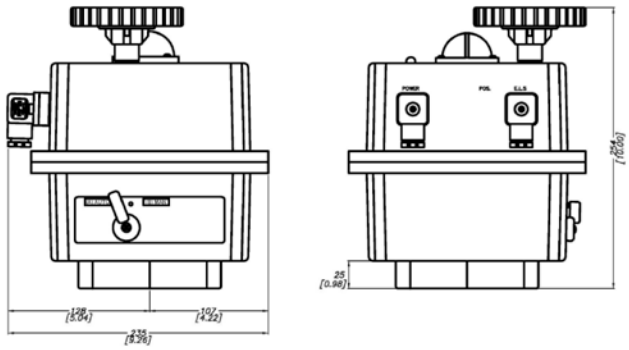

VÁLVULA DE MARIPOSA ACTUADOR NEUMATICO

La válvula de mariposa con actuador neumático está diseñada para cortar o regular el flujo de líquidos de forma automática y rápida mediante aire comprimido. El actuador neumático permite una operación remota mediante señal neumática, sin esfuerzo manual, siendo ideal para sistemas automatizados de aire, agua, productos químicos y procesos industriales.

CARACTERÍSTICAS MATERIALES

Lenteja: Acero inoxidable AISI 304.

Cuerpo: Hierro dúctil con recubrimiento epoxi.

Eje: Acero inoxidable AISI 304.

Juntas de cierre: EPDM.

Actuador neumático: Cuerpo de aluminio anodizado.

Tornillería: Acero inoxidable.

CARACTERÍSTICAS DE FUNCIONAMIENTO

Accionamiento: Mediante actuador neumático de doble efecto o simple efecto (retorno por muelle).

Presión de aire de control: 5 a 8 bar.

Operación: Apertura y cierre a 90°, con indicador visual de posición.

Control: On/Off, adaptable

MODELOS

MEDIDA	CONEXIÓN	CÓDIGO SIMPLE	PVP (€) SIMPLE	CÓDIGO DOBLE	PVP (€) DOBLE
50	2”	**19195075**	**consultar**	**19195067**	**consultar**
65	2-1/2”	**19195076**	**consultar**	**19195068**	**consultar**
80	3”	**19195077**	**consultar**	**19195069**	**consultar**
100	4”	**19195078**	**consultar**	**19195070**	**consultar**
125	5”	**19195079**	**consultar**	**19195071**	**consultar**
150	6”	**19195080**	**consultar**	**19195072**	**consultar**
200	8”	**19195081**	**consultar**	**19195073**	**consultar**
250	10”	**19195082**	**consultar**	**19195074**	**consultar**

DIMENSIONES ACTUADOR ELÉCTRICO

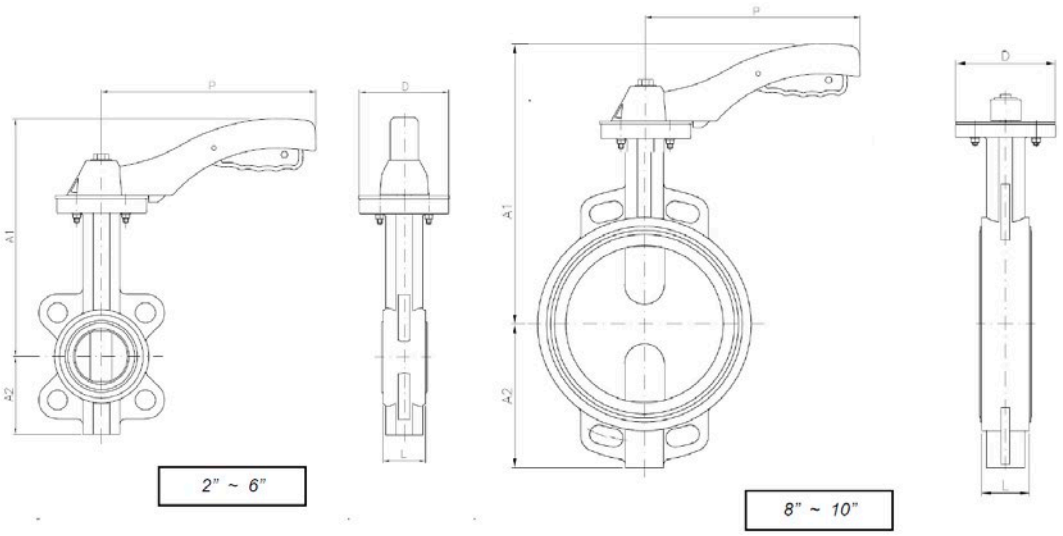

MEDIDA	DN	PN	L	A1	A2	J	P	(KG)
2”	50	16	43	238	70	***	170	2,8
2 ½”	65	16	46	238	80	***	170	3,3
3”	80	16	46	238	100	***	170	3,8
4”	100	16	52	270	115	***	215	5,8
5”	125	16	56	300	135	***	215	7,4
6”	150	16	56	300	150	***	215	8,35
8”	200	16	60	280	180	***	300	14,4
10”	250	16	68	330	215	***	300	21,8

DIMENSIONES VÁLVULA

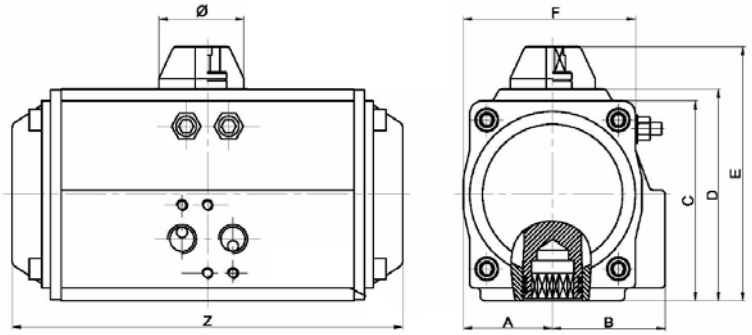

MODEL	A	B	C	D	E	F	Z	Ø	AIR CONNECTION
GNP14	28.5	36.5	60	-	90	52	122	55	NAMUR G1/4”
GNP24	30	41.5	65.5	72	102	65	147	55	NAMUR G1/4”
GNP44	36	47	81	87.5	117.5	72	168	55	NAMUR G1/4”
GNP60	42	53	94	99.5	129.5	81	184	55	NAMUR G1/4”
GNP94	46	57	98.5	108.7	138.7	92	204	55	NAMUR G1/4”

VÁLVULA DE COMPUERTA

La válvula de compuerta de cierre elástico es utilizada para interrumpir o permitir el paso del flujo en una tubería, mediante el movimiento de una compuerta interna. Su cierre elástico asegura un sellado hermético y evita fugas. Se acciona manualmente mediante un volante que eleva o desciende la compuerta dentro del cuerpo de la válvula.

CARACTERÍSTICAS MATERIALES

Cuerpo y tapa: Fundición de hierro dúctil

Compuerta: Hierro recubierto de caucho EPD.

Ejes y tornillería: Acero inoxidable 316.

Pintura/Acabado: Recubrimiento interior y exterior con pintura epoxi en polvo.

CARACTERÍSTICAS DE FUNCIONAMIENTO

Presión de trabajo: 10–16 bar.

Rango de medidas: Desde 2" hasta 12" (DN50 a DN300).

Temperatura de trabajo: Entre -10 °C y +80 °C.

Conexión: Bridas normalizadas PN16

MODELOS

CÓDIGO	MEDIDA	CONEXIÓN	PN	UDS. CAJA	PVP (€)
19190013	50	2"	16	1	**92**
19190014	65	2-1/2"	16	1	**104**
19190015	80	3"	16	1	**129**
19190016	100	4"	16	1	**173**
19190017	125	5"	16	1	**214**
19190018	150	6"	16	1	**286**
19190019	200	8"	16	1	**453**
19190020	250	10"	16	1	**725**
19190021	300	12"	16	1	**1080**

DIMENSIONES

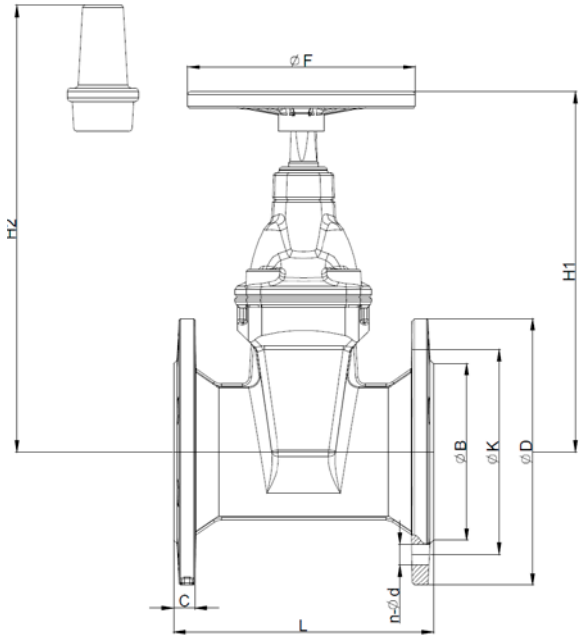

DN	L			H1	H2	ØB	ØK		C	ØF
	BS	F4	F5				PN16	PN16		
50	178	150	250	240	255	99	165	4-Ø19	4-Ø19	19
65	190	170	270	258	280	118	185	4-Ø19	4-Ø19	19
80	203	180	280	293	311	132	200	8-Ø19	8-Ø19	19
100	229	190	300	326	340	156	220	8-Ø19	8-Ø19	19
125	254	200	325	377	386	184	250	8-Ø19	8-Ø19	19
150	267	210	350	414	430	211	285	8-Ø23	8-Ø23	19
200	292	230	400	510	550	266	340	8-Ø23	12-Ø23	20
250	330	250	450	585	625	319	405	355	12-Ø23	12-Ø28
300	356	270	500	663	703	370	460	410	12-Ø23	12-Ø28
350	381	290	550	890	955	429	520	470	16-Ø23	16-Ø28
400	406	310	600	970	1040	480	580	525	16-Ø26	16-Ø31
450	432	330	650	1025	1105	520	640	585	20-Ø26	20-Ø31
500	457	350	700	1153	1235	609	715	650	20-Ø26	16-Ø34
600	508	390	800	1310	1395	720	840	770	20-Ø30	20-Ø37

VÁLVULA DE BOLA

Válvula de bola diseñada para abrir, cerrar o regular el flujo de líquidos en tuberías. Adecuada para agua caliente y fría, aire comprimido. Disponible en configuraciones H-H, T y M-H, con conexiones de ½" a 2", adaptable a distintos esquemas de instalación.

CARACTERÍSTICAS MATERIALES

Cuerpo: Latón cromado

Bola interna: Latón cromado pulido

Anillos: Teflón (PTFE)

Eje: Latón

Maneta: Acero plastificado

CARACTERÍSTICAS DE FUNCIONAMIENTO

Temperatura de trabajo: –10 °C a +130 °C

Presión máxima: PN25 (½" a 2")

Tipos disponibles: H-H, T y M-H

Conexiones: 1/2" a 2" rosca hembra o macho según modelo

MODELOS

CÓDIGO	MEDIDA	CONEXIÓN	PN	ROSCA	UDS. CAJA	PVP (€)
19195101	15	1/2"	16	M-H	1	**5**
19195102	20	3/4"	16	M-H	1	**7**
19195103	25	1"	16	M-H	1	**12**
19195104	30	1-1/4"	16	M-H	1	**19**
19195105	40	1-1/2"	16	M-H	1	**26**
19195106	50	2"	16	M-H	1	**39**
19195003	15	1/2"	16	H-H	1	**5**
19195004	20	3/4"	16	H-H	1	**7**
19195005	25	1"	16	H-H	1	**12**
19195006	30	1-1/4"	16	H-H	1	**19**
19195007	40	1-1/2"	16	H-H	1	**26**
19195008	50	2"	16	H-H	1	**39**

DIMENSIONES

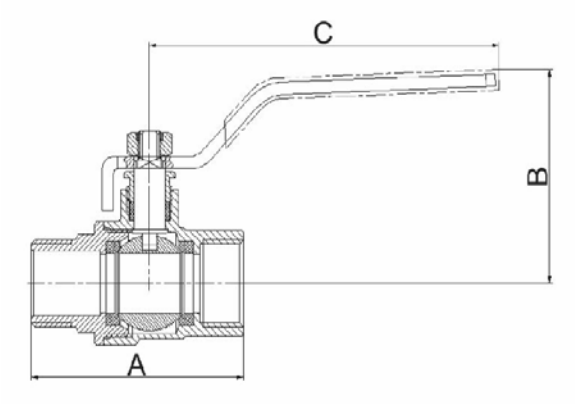

CONEXIÓN HEMBRA - HEMBRA			
MEDIDA	A	B	C
DN15	55.5	49	90
DN20	62	54.5	90
DN25	71	61	110
DN32	92	65	110
DN40	97.5	117	140

CONEXIÓN MACHO - HEMBRA			
MEDIDA	A	B	C
DN15	49	49	90
DN20	56	54.5	90
DN25	62	61	110
DN32	78	65	110
DN40	85.7	117	138

REDUCTOR DE PRESIÓN

La Válvula Reductora de Presión sirve para reducir y mantener constante la presión del fluido (agua, aire, etc.) en un sistema de tuberías. Protege los equipos y accesorios conectados (como grifos, calentadores o electrodomésticos) de posibles daños causados por una presión de entrada excesivamente alta o fluctuante.

CARACTERÍSTICAS MATERIALES

Cuerpo: Latón niquelado

Conexiones Roscadas: Roscas BSP 1/2" a 2"

Eje: acero inoxidable 304

Juntas: EPDM

CARACTERÍSTICAS DE FUNCIONAMIENTO

La presión nominal de trabajo: 12 bar.

El campo de regulación efectivo de la presión operativa se encuentra entre 2 y 8 bar.

La temperatura máxima de operación permitida para el producto es de 130°C.

Este producto está diseñado para ser utilizado específicamente con agua, aire y fluidos no agresivos.

MODELOS

CÓDIGO	MEDIDA	CONEXIÓN	PN	UDS. CAJA	PVP (€)
19192001	20	3/4"	16	1	**60**
19192002	25	1"	16	1	**70**
19192003	30	1-1/4"	16	1	**138**
19192004	40	1-1/2"	16	1	**152**
19192005	50	2"	16	1	**236**

ACCESORIOS

VÁLVULA DE BOLA

VER PÁGINA

PÉRDIDA DE CARGA

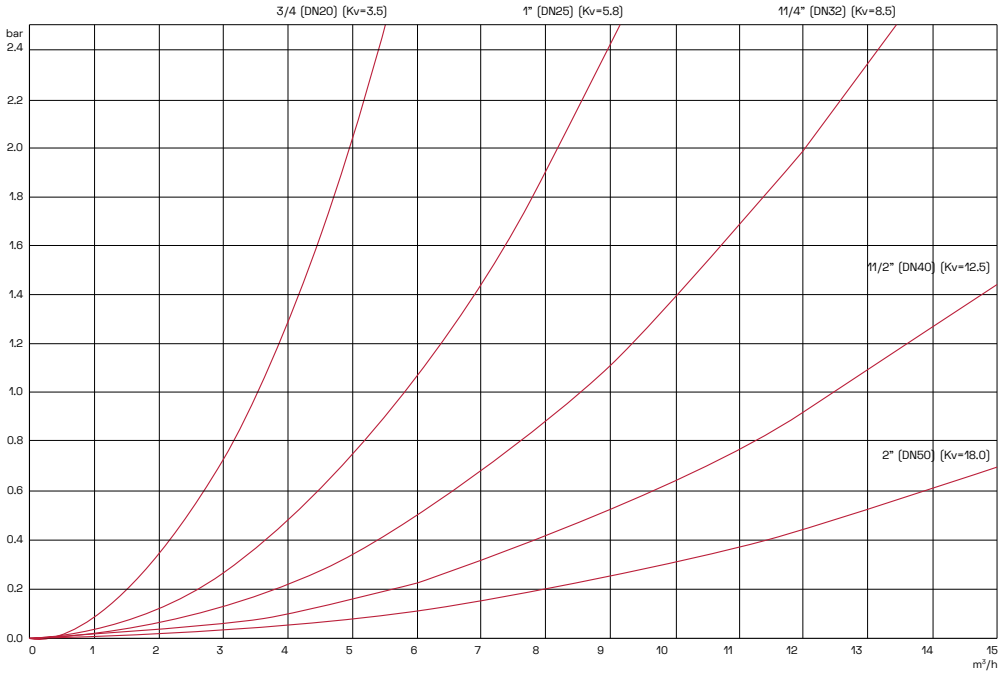

DIMENSIONES

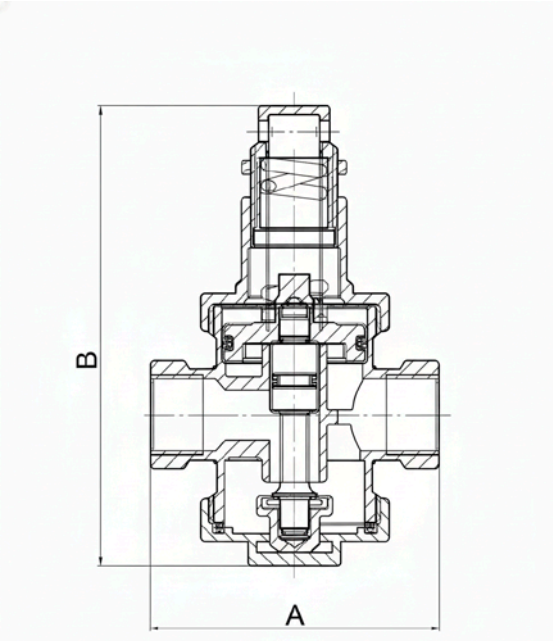

DN	A	B	C	F
3/4"	85	125,5	40	12
1"	91	159	59	13
1-1/4"	118	218	69,5	18
1-1/2"	126	225	126	18
2"	142	250	87	20

VÁLVULA DE SEGURIDAD

La válvula de seguridad es de asiento plano y muelle directo evita que la sobre presión pueda romper la tuberia aliviando agua cuando esta supera , La presión de disparo que se regula a través del tornillo de regulación, quedando fijada mediante la contratuerca de apriete.

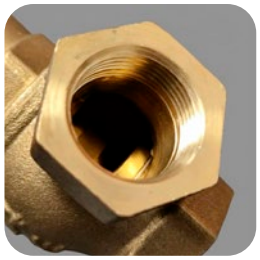

CARACTERÍSTICAS MATERIALES

Cuerpo: Latón

Campana: Latón

Junta de cierre: PTFE

Muelle: Acero

Tornillo de regulación y contratuerca: Inox AISI 304

CARACTERÍSTICAS DE FUNCIONAMIENTO

Diseñado para funcionar en un rango de temperatura de 0 C a 80 C

Presión Máxima de Entrada: 12 bar

Campo de regulación: 2 a 8 bar

Roscas: BSP

MODELOS

CÓDIGO	MEDIDA	CONEXIÓN	PN	UDS. CAJA	PVP (€)
19192318	15	1/2”	16	1	**25,92**
19192013	20	3/4”	16	1	**54,31**
19192014	25	1”	16	1	**69,72**
19192015	30	1-1/4”	16	1	**114,23**
19192016	40	1-1/2”	16	1	**145,11**
19192017	50	2”	16	1	**201,92**

ACCESORIOS

VÁLVULA DE BOLA

VER PÁGINA

PÉRDIDA DE CARGA

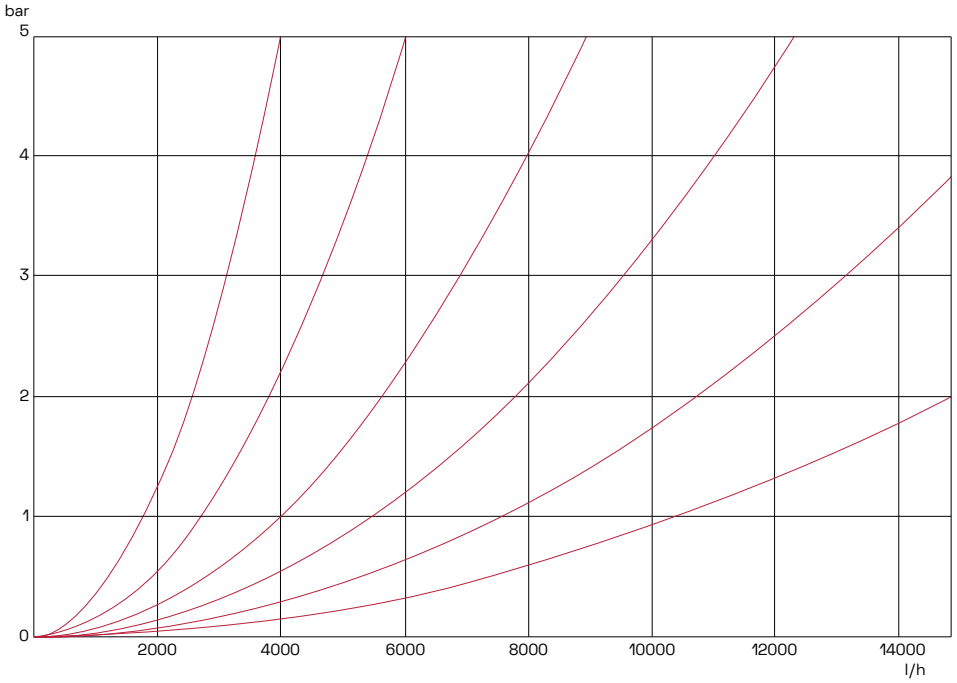

DIMENSIONES

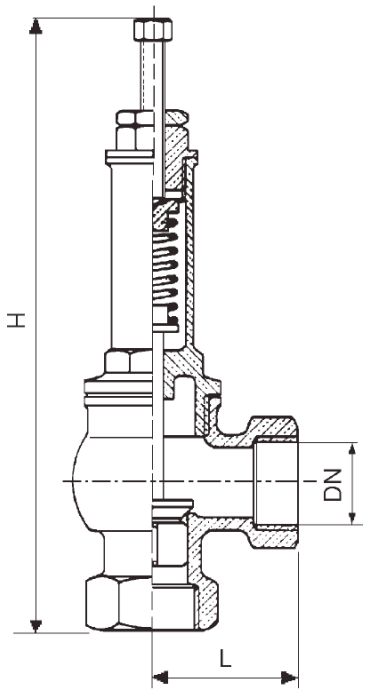

DN	H	L	Ø ORIFICIO
1/2”	126	45	13
3/4”	145	56	19
1”	157	63	25
1 1/4”	189	78	31,5
1 1/2”	210	87	38

PREFILTRO DE CESTO

Diseñado para retener partículas sólidas, piedras y sedimentos el filtro de cesto esta compuesto por un cuerpo metálico y un cesto filtrante interior fácilmente desmontable para su limpieza. Se utiliza comúnmente en redes de agua potable, sistemas de riego e instalaciones industriales por su alta capacidad de filtrado y mantenimiento sencillo.

CARACTERÍSTICAS MATERIALES

Cuerpo y tapa: Fundicion hierro dúctil

Elemento filtrante: Acero inoxidable AISI 316

Tornillería: Inoxidable 316

Juntas: EPDM.

CARACTERÍSTICAS DE FUNCIONAMIENTO

Presión de trabajo: Hasta 16 bar

Rango de medidas: Desde 2” hasta 12” (DN50 a DN300)

Temperatura de trabajo: Entre -10 °C y +80 °C, apto para agua potable y fluidos neutros

Grado de filtración: Entre 3 mm

Sentido de flujo: Unidireccional, indicado por flecha en el cuerpo

Conexión: Bridas normalizadas PN16

MODELOS

CÓDIGO	MEDIDA	CONEXIÓN	PN	UDS. CAJA	PVP (€)
19194020	50	2”	16	1	**134**
19194021	65	2-1/2”	16	1	**155**
19194022	80	3”	16	1	**211**
19194023	100	4”	16	1	**288**
19194024	125	5”	16	1	**388**
19194025	150	6”	16	1	**520**
19194026	200	8”	16	1	**795**
19194027	250	10”	16	1	**1316**
19190028	300	12”	16	1	-

PÉRDIDA DE CARGA

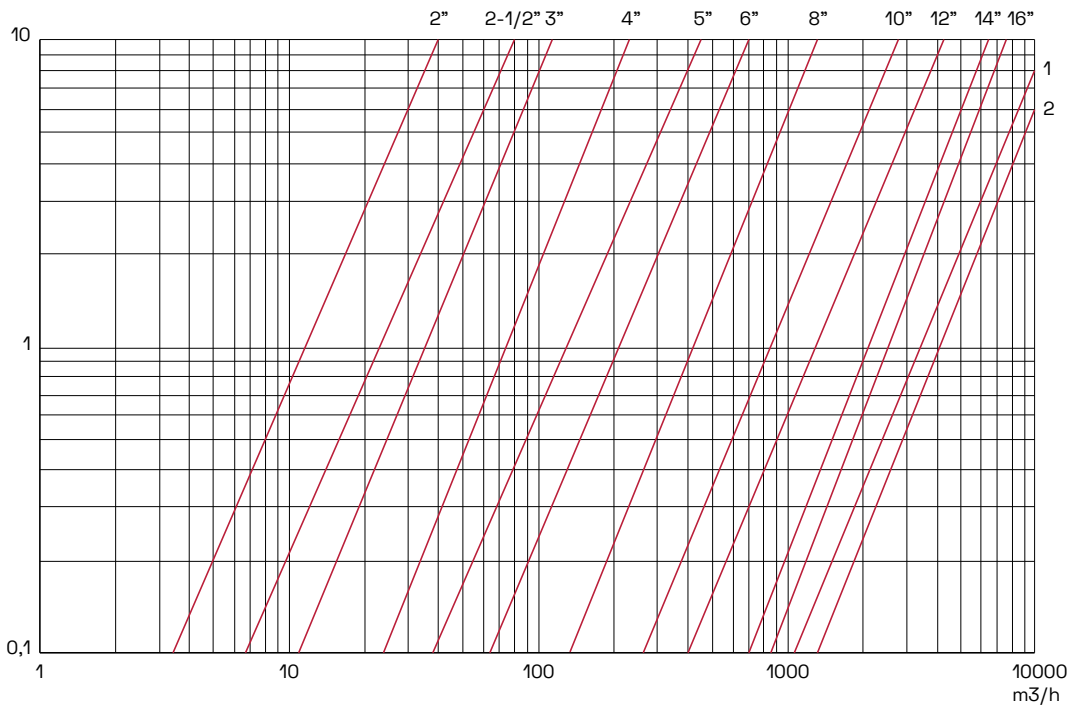

DIMENSIONES

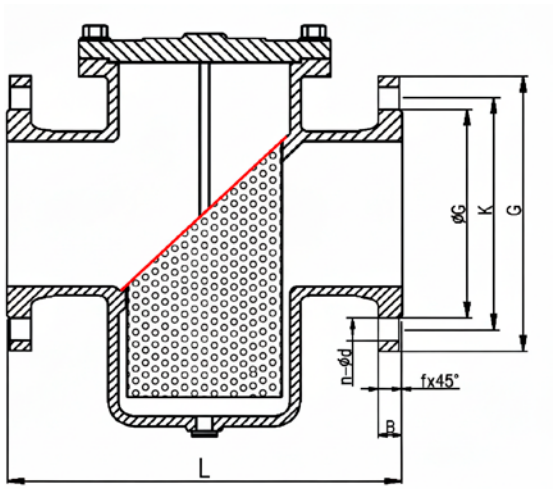

DN	L	D	K (PN16)	G (PN16)	B	F	N-Ø D (PN16)
40	207	150		88	19	3	
50	207	165	125	100	19	3	
65	210	185	145	120	19	3	
80	251	200	160	135	19	3	
100	292	220	180	156	19	3	
125	334	250	210	186	19	3	
150	378	285	240	212	19	3	
200	475	340	295	268	20	3	12 - Ø23
250	511	405	355	322	22	3	12 - Ø28
300	667	460	410	373	24.5	3	12 - Ø28
350	769	520	470	433	26.5	3	16 - Ø28
400	842	580	525	483	28	4	16 - Ø31
450	890	640	585	546	30	4	20 - Ø31
500	900	715	650	605	31.5	4	20 - Ø34
600	1000	840	770	710	36	5	20 - Ø37

PREFILTRO Y

Los prefiltros en Y de Iflowcontrol son dispositivos diseñados para proteger sistemas hidráulicos y equipos de partículas sólidas, sedimentos y residuos presentes en el flujo del agua. Su estructura en forma de “Y” permite una instalación sencilla y un mantenimiento eficiente.

CARACTERÍSTICAS MATERIALES

Cuerpo y tapa: fundicion hierro dúctil.

Elemento filtrante: acero inoxidable AISI 316.

Tornillería: inoxidable 316.

Juntas: EPDM.

Pintura: recubrimiento epoxi en polvo.

CARACTERÍSTICAS DE FUNCIONAMIENTO

Presión de trabajo: hasta 16 bar.

Rango de medidas: desde 2” hasta 12” (DN50 a DN300).

Temperatura de trabajo: entre -10 °C y +80 °C, apto para agua potable y fluidos neutros.

Grado de filtración: entre 3 mm .

MODELOS

CÓDIGO	MEDIDA	CONEXIÓN	PN	L (MM)	UDS. CAJA	PVP (€)
19194011	50	2”	16	207	1	**69**
19194012	65	2-1/2”	16	210	1	**97**
19194013	80	3”	16	251	1	**113**
19194014	100	4”	16	292	1	**154**
19194015	125	5”	16	334	1	**212**
19194016	150	6”	16	378	1	**306**
19194017	200	8”	16	475	1	**518**
19194018	250	10”	16	511	1	**918**
19194019	300	12”	16	667	1	**1.327**

PÉRDIDA DE CARGA

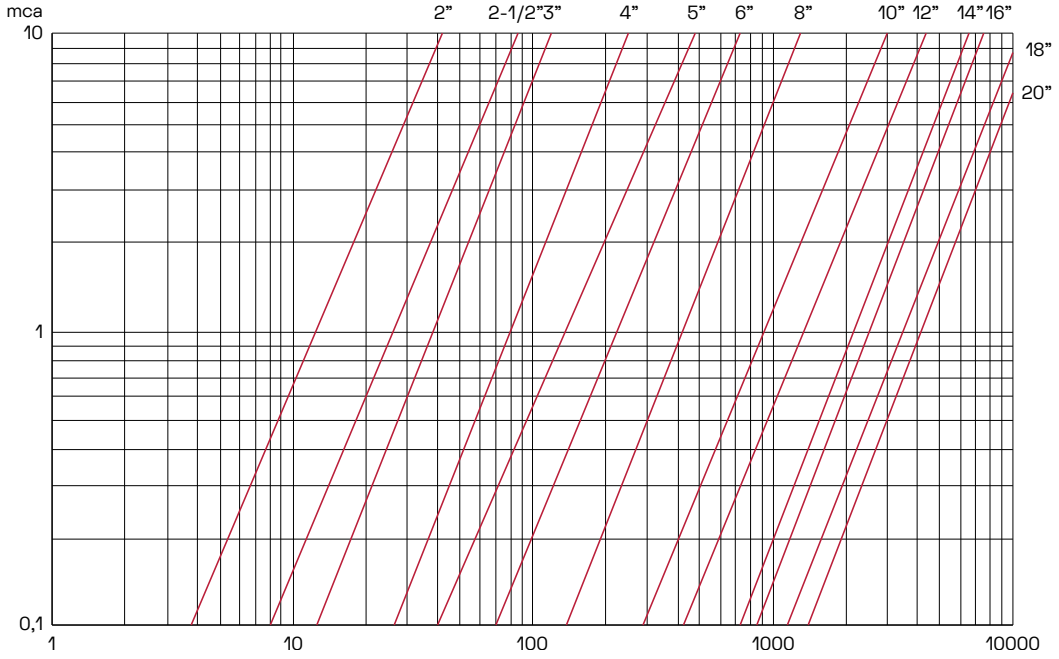

DIMENSIONES

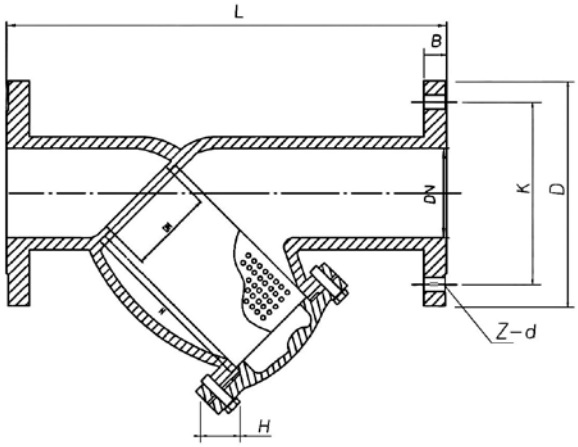

DN (MM)	DN (INCH)	L	B	D (PN10/16)	K (PN16)	N-D (PN16)
50	2	230	19	165	125	4-19
65	2.5	290	19	185	145	4-19
80	3	310	19	200	160	7-19
100	4	350	19	220	180	7-19
125	5	400	19	250	210	7-19
150	6	480	19	285	240	7-19
200	8	600	20	340	295	11-23
250	10	730	22	405	355	11-28
300	12	850	24.5	460	410	11-28
350	14	980	26.5	520	470	16-28
400	16	1100	28	580	525	16-31
500	20	1250	31.5	718	650	20-34
600	24	1450	36	840	770	20-37

BOYA DE FLOTACIÓN

Las boyas de flotación son ideales para señalización o soporte en el agua. Se presentan en capacidades de 50, 75 y 200 litros. Su diseño ligero y duradero garantiza un óptimo comportamiento incluso en condiciones exigentes. Son fáciles de instalar y mantener, ofreciendo una solución fiable para aplicaciones marítimas y de señalización.

CARACTERÍSTICAS MATERIALES

Fabricado en polietileno.

CARACTERÍSTICAS DE FUNCIONAMIENTO

El azul destaca bien sobre el tono natural del mar o de los embalses, pero sin llamar tanto la atención como colores de señalización más agresivos.

Capacidad de flotación de 75 kg, 145 kg y 205 kg según el modelo.

MODELOS

CÓDIGO	LITROS	FLOTACIÓN	DIÁMETRO (MM)	MATERIAL	PVP (€)
13078007	50	75 KG	630	POLIETILENO	**168**
13078008	75	145 KG	600	POLIETILENO	**228**
13078009	200	205 KG	1050	POLIETILENO	**300**

DIMENSIONES

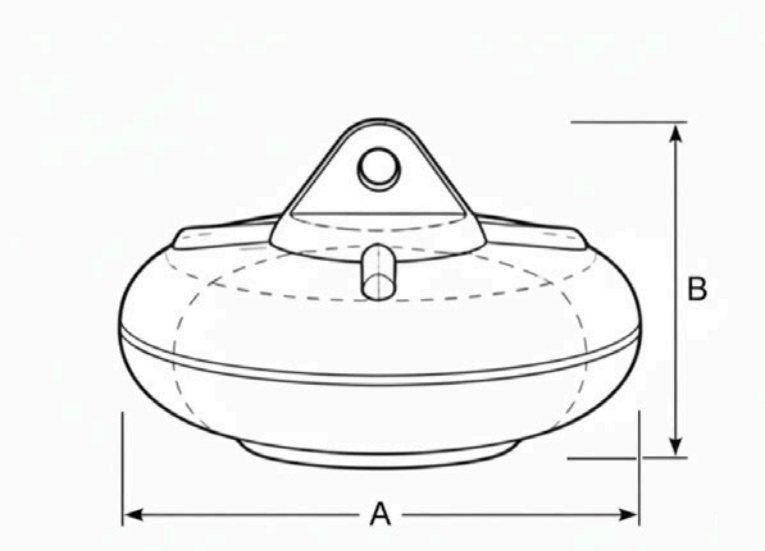

LITROS	A (MM)	B (MM)
50	630	330
75	600	820
200	1050	380

CONDICIONES
GENERALES DE VENTA

01 FORMA DE PAGO

La forma de pago no sobrepasará nunca los 60 días de la fecha de la factura previa autorización del gerente. Cualquier aplazamiento de facturas, en su vencimiento originará el cierre de la cuenta a crédito, hasta la satisfacción de la deuda y un cargo por gasto de demora.

02 IVA

Se aplicará el valor oficial vigente en el momento de la compra.

03 RECLAMACIONES

No se admitirán reclamaciones por diferencia de cantidad o mercancía transcurridos 10 días de la fecha de entrega.

Las reclamaciones en garantía o por defecto de fabricación, deberán ser sometidas a revisión del fabricante.

04 DEVOLUCIÓN DE MERCANCIAS

Las devoluciones serán siempre a portes PAGADOS.

En las devoluciones deben incluir albarán de entrega con indicador de referencia de compra del material (nº de albarán o factura y fecha).

Las devoluciones que se realicen antes de 30 días naturales de la fecha de suministro no tendrán ningún tipo de demérito.

A partir de los 30 días naturales hasta los 2 meses se cobrará un importe fijo de 6€ en concepto de trámite de devolución.

Desde los 3 meses hasta los 6 meses de la fecha de compra, se cobrará un 7% sobre el valor del material abonado, siempre con un importe mínimo de 6€, en concepto de trámite de devolución.

05 PORTES

Los portes serán pagados para pedidos netos de más de 500€ , a excepción de los siguientes artículos que por el volumen, depósitos, filtros de arena , cabezales de filtrado.

IMPORTANTE

Los precios de la presente Tarifa están sujetos a modificaciones constantes, debido a actualizaciones de precios de nuestros proveedores, cambios de proveedor, etc. Antes de realizar su pedido consulte siempre precios actualizados

Catálogo Técnico 2026

CONTARIEGO &
IFLOWCONTROL | www.iflowcontrol.es | +34 968 886 837 | C/Alcalde Clemente García, Parcela 29-4, Mod. H, Pol. Ind. Oeste,
C.P. 30169, San Ginés, Murcia, España

www.iflowcontrol.es