Compteur monojet JS

Le compteur JS est un compteur d'eau mécanique à jet unique, conçu pour les applications résidentielles et commerciales. Son mécanisme à roue à aubes permet une mesure précise du débit d'eau froide, avec une température maximale jusqu'à 30°C et une pression de service jusqu'à 16 bar.



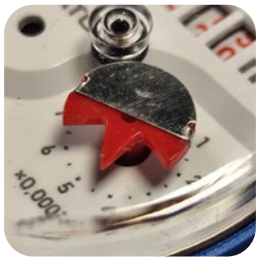



MATÉRIAUX

Corps : Laiton.

Couvercle/Fermeture :
Polypropylène technique résistant.

Mécanisme : Plastique acétal.

Couvercle et Totalisateur :
Plastique thermique transparent.

FONCTIONNEMENT

Plage de température : convient pour mesurer l'eau froide (0.1ºC à 30ºC).

Pression maximale : plage de pression de service de 0.3 à 16 bar.

Montage : La conception permet un montage vertical ou incliné.

MODÈLES

CODE	DIMENSION	RACC.	Q M3	L (MM)	UNITÉS/BOÎTE	PRIX (€)
10001007	13	3/4"-7/8"	1.5	110	25	**38**
10001008	15	3/4"	1.5	110	25	**38**
10001009	20	1"	2.5	130	25	**60**

ACCESSOIRES







ÉMETTEUR D'IMPULSIONS JS		
CODE	MODÈLE	PRIX (€)
10013013	ÉMETTEUR	**42**

TOTALISATEUR D'IMPULSIONS		
CODIG	MODÈLE	PRIX (€)
10011043	TOTALISATEUR	**99**

RACCORDS
VOIR PAGE

PERTE DE CHARGE

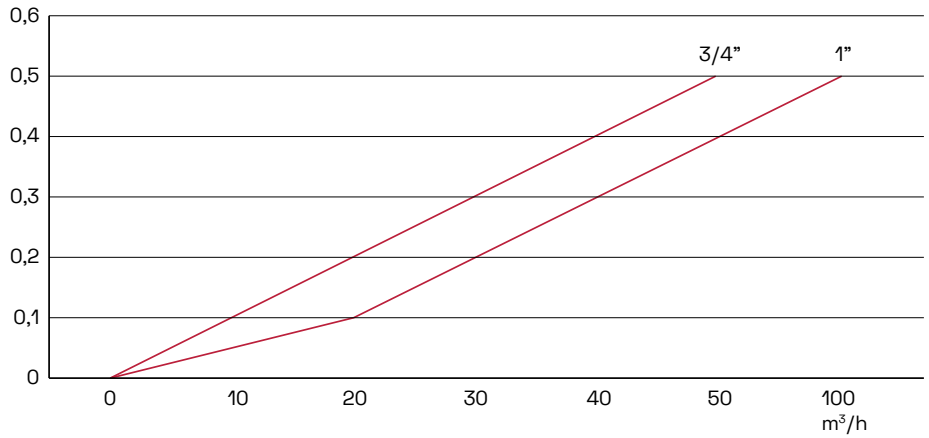

DÉBIT

Diamètre nominal	DN	mm	13	15	20
Débit permanent	Q3	m3/h	1,6	1,6	2,5
Débit de surcharge flux	Q4	m3/h	2	2	3,125
Flux de transition	Q2	dm3/heure	16	16	25
Débit minimum	Q1	dm3/heure	10	10	16
Flux de démarrage	–	dm3/heure	5	6	6

DIMENSIONS

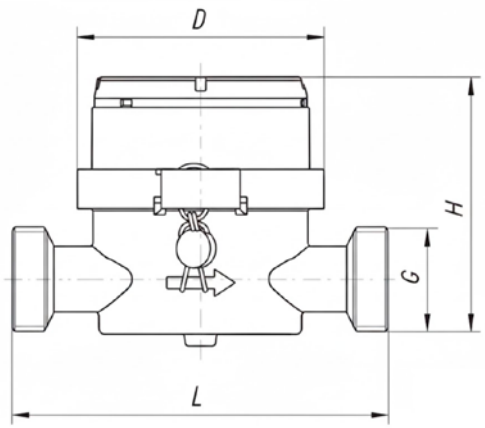

DIMENSION	G	H	L	D	KG
13	3/4”-7/8”	68,5	110	72	0,5
15	3/4”	68,5	110	72	0,5
20	1”	68,5	130	72	0,6

Cotes en mm

DN DÉBIT PERMANENT	DÉBIT SURCHARGE	DÉBIT DE TRANSITION	DÉBIT MINIMUM	DÉBIT DE DÉMARRAGE
mm	Q3	Q4	Q2	Q1	–
	m3/h	m3/h	dm3/heure	dm3/heure	dm3/heure
13	1,6	2	16 40	20 25	5
15	1,6	2	16 41	10 26	6
20	2,5	3,125	25 63	16 40	6