COMPTEUR ÉLECTROMAGNÉTIQUE IPERL

iPERL offre une précision de mesure inégalée avec un ratio R800 pour toutes ses tailles entre DN15 et 40. Contrairement à d'autres capteurs de mesure statique, iPERL utilise une technologie de champ magnétique rémanent qui offre une plage de mesure linéaire même à de très faibles débits de travail.







MATÉRIAUX

Coque externe : Thermoplastique.

Corps/Compteur : composite.

Flow Tube : Alliage de sulfure de polyphénylène.

FONCTIONNEMENT

Flexibilité d'installation : Offre des performances métrologiques constantes.

Détection de débit : il dispose d'un système de détection automatique du sens d'écoulement.

Communication Intelligente : technologie radio basse consommation en 868 MHz ou 433 MHz.

Plages de fonctionnement : La pression de service maximale est de 16 bar.

MODÈLES

CODE	DIMENSION	RACC.	Q M3	L (MM)	UNITÉS/BOÎTE	PRIX (€)
10004059	20	3/4"	2.5	190	**1**	**391**
10004055	25	1"	3.5	260	**1**	**440**
10004056	30	1-1/4"	6	260	**1**	**517**
10004057	40	1-1/2"	10	300	**1**	**550**

ACCESSOIRES



RACCORDS

VOIR PAGE

PERTE DE CHARGE

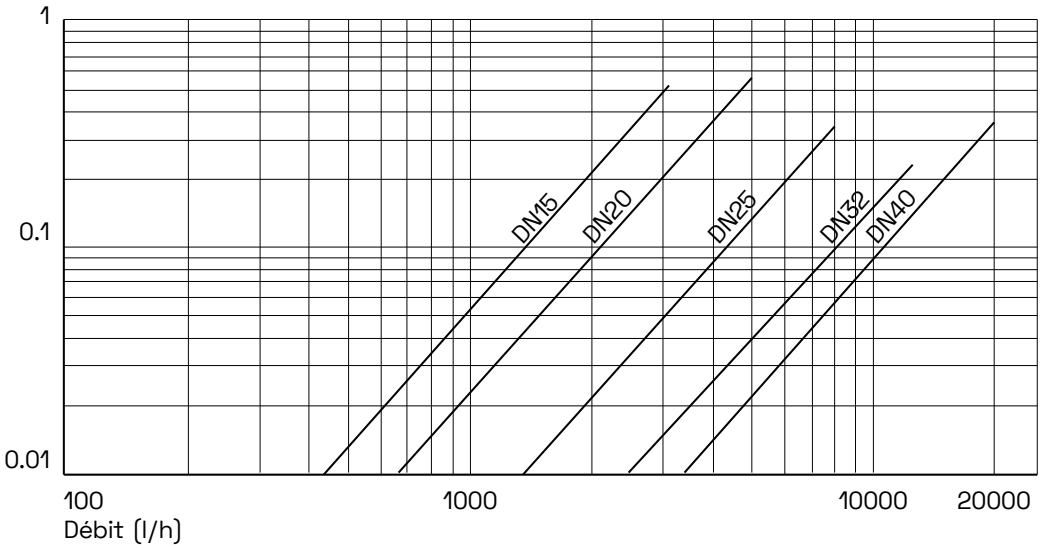

DÉBIT

DN	DÉBIT PERMANENTE	CAUDALE DE ARRANQUE	RAPPORT « R »	DÉBIT MAXIMUM	DÉBIT MINIMUM	CAUDALE DE TRANSITION
	Q3m3/h	l/h		Q4m3/h	Q1 l/h	Q2 l/h
15	2,5	1	800	3,125	3,13	5
20	4	1,6	800	5	5	8
25	6,3	2,5	800	7,875	7,88	12,6
32	10	4	800	12,5	12,5	20
40	16	6,4	800	20	20	32

DIMENSIONS

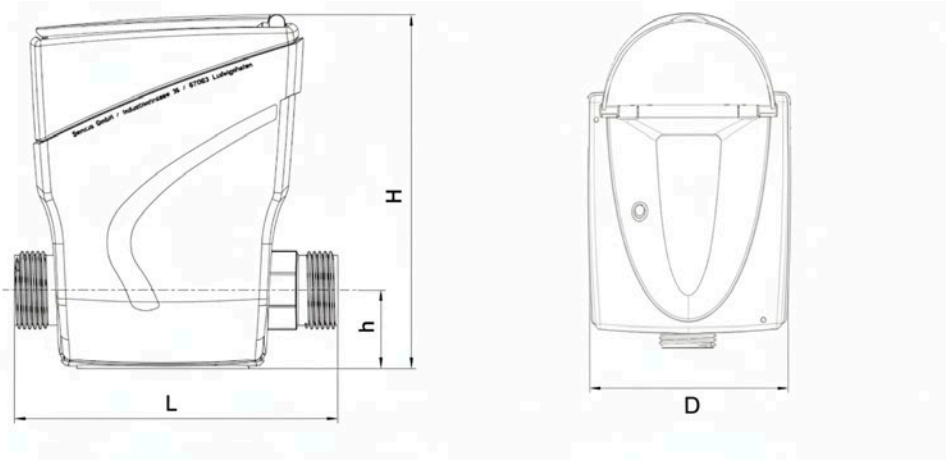

DN	RACC.	L	D	H	H	KG
20	1”	190	94	120	**26**	**0,85**
25	1¼”	260	114	138	**40**	**1,65**
32	1½”	260	114	138	**40**	**1,65**
40	2”	300	114	138	**40**	**1,75**