CONTADOR ELETROMAGNÉTICO IPERL

O iPERL oferece precisão de medição incomparável com uma proporção R800 para todos os seus tamanhos entre DN15 e 40. Ao contrário de outros sensores de medição estáticos, o iPERL utiliza tecnologia de campo magnético remanente que oferece uma faixa de medição linear mesmo em vazões de trabalho muito baixas.







CARACTERÍSTICAS DOS MATERIAIS

Invólucro Externo: Termoplástico.

Corpo/Medidor: composto.

Tubo de fluxo: Liga de sulfeto de polifenileno.

CARACTERÍSTICAS OPERACIONAIS

Flexibilidade de instalação: Oferece desempenho metrológico constante.

Detecção de Fluxo: possui sistema automático de detecção de direção de fluxo.

Comunicação Inteligente: tecnologia de rádio de baixo consumo em 868 MHz ou 433 MHz.

Faixas de operação: A pressão máxima de trabalho é 16 bar.

MODELOS

CÓDIGO	MEDIDA	LIGAÇÃO	Q M3	G (MM)	UNID./CAIXA	PVP (€)
10004059	20	3/4”	2.5	190	**1**	**391**
10004055	25	1”	3.5	260	**1**	**440**
10004056	30	1-1/4”	6	260	**1**	**517**
10004057	40	1-1/2”	10	300	**1**	**550**

ACESSÓRIOS



UNIÕES

VER PÁGINA

PERDA DE CARGA

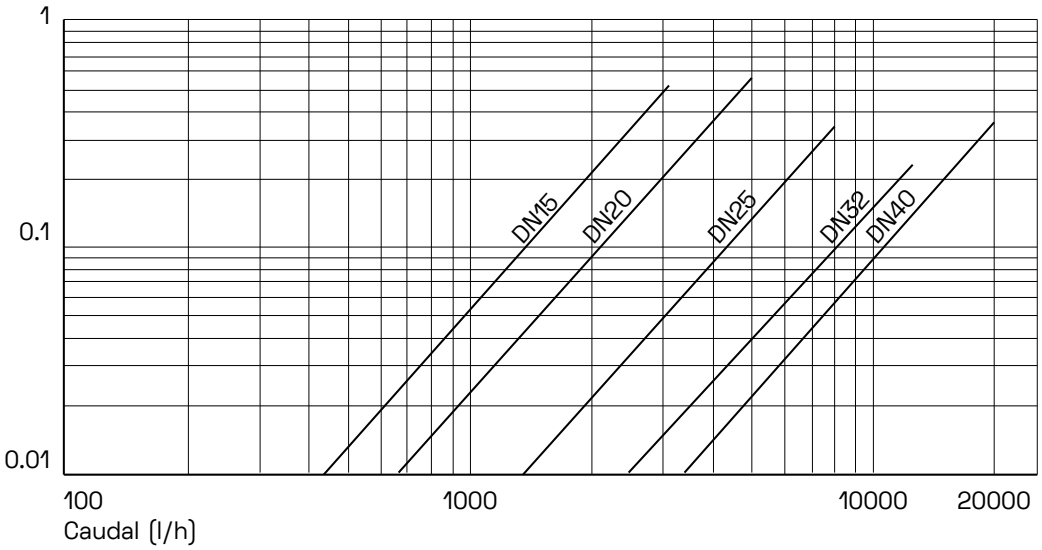

CAUDAL

DN	CAUDAL PERMANENTE	CAUDAL DE ARRANQUE	RELAÇÃO "R"	CAUDAL MÁXIMO	FLUXO MÍNIMO	CAUDAL DE TRANSIÇÃO
	Q3 m3/h	l/h		Q4 m3/h	Q1 l/h	Q2 l/h
15	2,5	1	800	3,125	3,13	5
20	4	1,6	800	5	5	8
25	6,3	2,5	800	7,875	7,88	12,6
32	10	4	800	12,5	12,5	20
40	16	6,4	800	20	20	32

DIMENSÕES

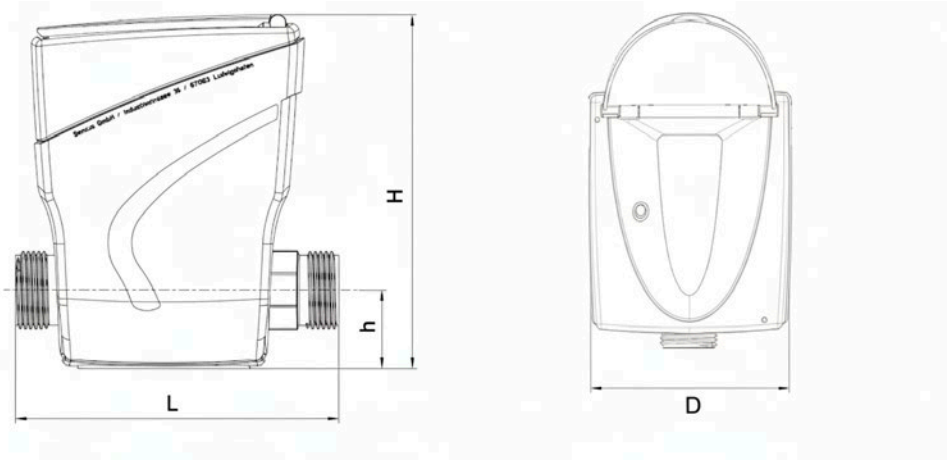

DN	LIGAÇÃO	L	D	H	H	KG
20	1"	190	94	120	**26**	**0,85**
25	1¼"	260	114	138	**40**	**1,65**
32	1½"	260	114	138	**40**	**1,65**
40	2"	300	114	138	**40**	**1,75**