COMPTEUR ÉLECTROMAGNÉTIQUE MAG 8000

Le débitmètre électromagnétique MAG8000 est un compteur électromagnétique spécialement conçu pour le contrôle et la surveillance des réseaux d'eau potable et d'irrigation, avec l'avantage d'être un appareil alimenté par batterie et de passage interne libre.







MATÉRIAUX

Corps (Capteur) : Acier au carbone et peinture époxy, brides PN10 ou PN16

Revêtement interne : électrodes EPDM et Hastelloy

Couvercle/Fermeture : Acier inoxydable (AISI 316)

Mécanisme : Alimenté par des piles au lithium

FONCTIONNEMENT

Précision : 0,4%

Brides : DIN 50-600 (autres normes de brides disponibles sur demande)

Convertisseur de puissance : Batteries au lithium d'une durée de vie de 5 ans.

Deux sorties impulsionnelles passives

MODÈLES

DIMENSION	DÉBIT MINIMUM	DÉBIT MAXIMUM	CODE (PN16)	PRIX (€) (PN16)	CODE (PN10)	PRIX (€) (PN10)
50	3,5	35	**10004024**	**3822**		
65	6	60	**10004025**	**3837**		
80	9	90	**10004026**	**3852**		
100	14	142	**10004027**	**3916**		
125	22	221	**10004028**	**4187,49**		
150	31	318	**10004029**	**4433**		
200	56	565	**10004030**	**4850**	**10004100**	**4768**
250	88	883	**10004031**	**5476**	**10004101**	**5334,74**
300	127	1272	**10004032**	**6993**	**10004102**	**6766,52**
350	173	1732	**10004033**	**9991**	**10004103**	**9694,31**
400	226	2260	**10004034**	**12103**	**10004104**	**11690**
500	353	3500	**10004036**	**15994**	**10004105**	**15488**

PERTE DE CHARGE

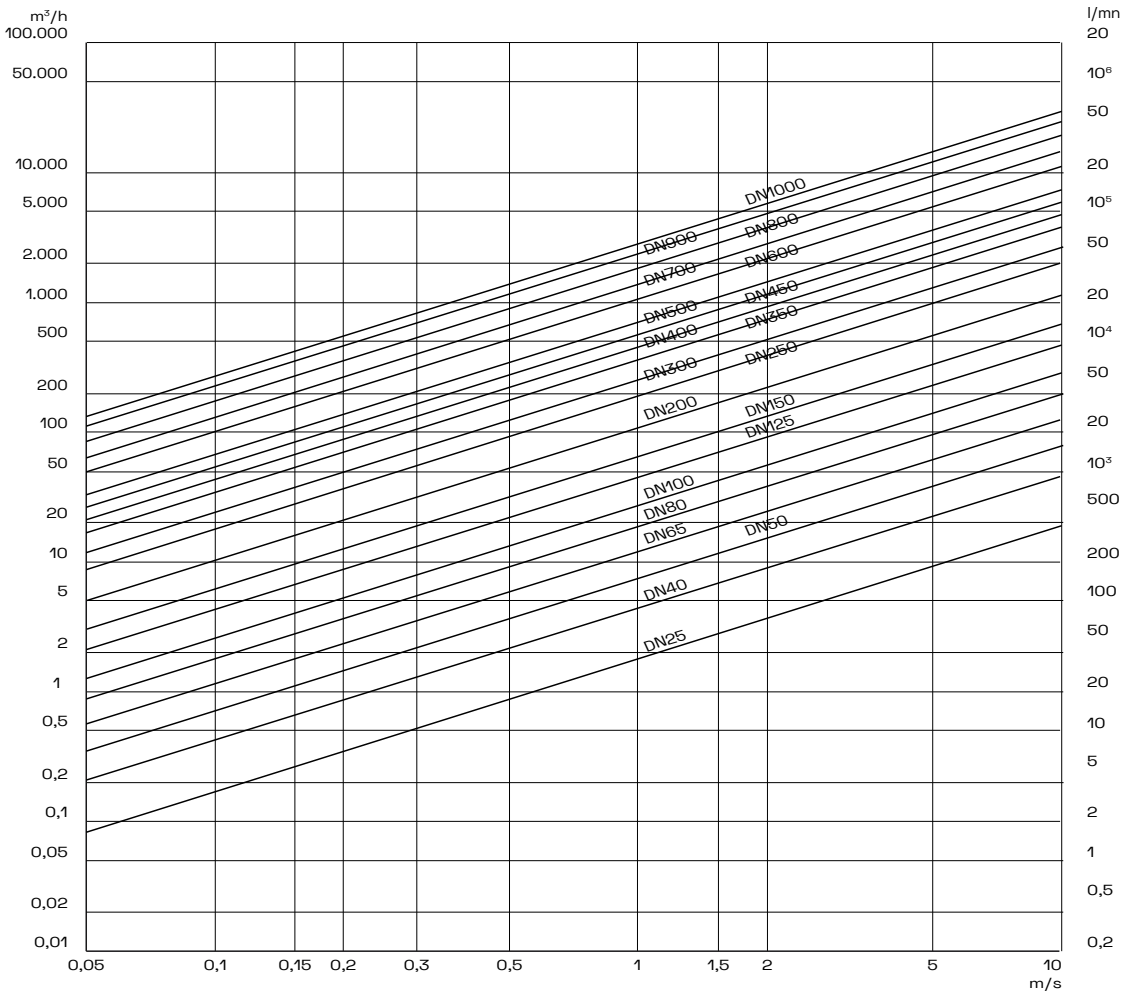

DIMENSIONS

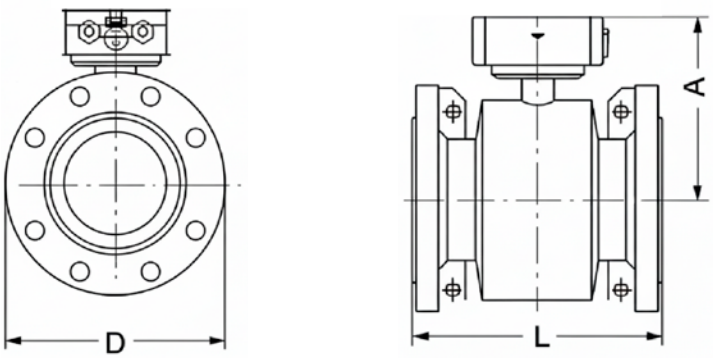

DN	A	L	D	KG
50	195	200	42	11
65	201	200	55	13
80	207	200	67	15
100	214	250	81	17
125	224	250	101	22
150	239	300	131	28
200	264	350	169	50
250	291	450	212	71
300	317	500	265	88
350	369	550	350	111
400	394	600	400	126
450	425	600	450	175
500	450	600	500	225