O encaixe de ligação é uma peça que permite acoplar o hidrômetro à tubulação de instalação. É composto por três peças fundamentais: uma rosca macho que se conecta ao tubo, uma rosca fêmea (porca intermediária) que é rosqueada ao corpo do medidor e um O-ring.







CARACTERÍSTICAS DOS MATERIAIS

Material: Latão

Junta: EPDM

CARACTERÍSTICAS OPERACIONAIS

A porca intermediária aperta as roscas contra o corpo do medidor para vedar a junta e evitar vazamentos

Permite instalar ou substituir o medidor de forma fácil e rápida, sem a necessidade de cortar ou soldar os tubos

Disponível de 1/2 polegadas (1/2") a 2 polegadas (2")

MODELOS

CÓDIGO	ROSCA MACHO	LINHA FEMININA	PVP (€)
10011026	1/2"	7/8"	**4**
10011027	1/2"	3/4"	**4**
10011029	3/4"	1"	**6**
10011030	1"	1-1/4"	**11**
10011031	1-1/4"	1-1/2"	**17**
10011032	1-1/2"	2"	**22**
10011033	2"	2-1/2"	**56**

ARTIGOS RELACIONADOS



contador de jato único

VER PÁGINA



contador de múltiplos jatos

VER PÁGINA

DIMENSÕES

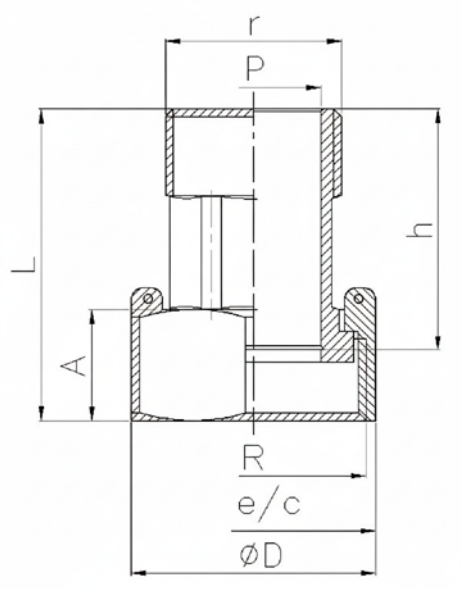

r	R	ØP	h	A	L	PORCA	ØD	Peso (kg)
1/2”	3/4”	14	37,5	15	46,5	29	32	0,07
3/4”	1”	20	45,5	17	56,5	36	40,5	0,115
1”	1 1/4”	26	45,5	20,5	59,5	46	52	0,205
1 1/4”	1 1/2”	33	55,5	22,5	69,5	52,5	59	0,32
1 1/2”	2”	39	65,5	24	80	65,5	70	0,495