TOTALISATEUR D'IMPULSIONS

Le totalisateur d'impulsions numérique est conçu pour le comptage d'impulsions en milieu industriel, permettant d'enregistrer des événements tels que des impulsions de débit, des cycles machine ou des signaux binaires.







MATÉRIAUX

Boîtier : Plastique technique

Écran : LCD

Bornes : Bornes à vis de type panneau

Protection : Face avant **IP66 CARACTÉRISTIQUES DE FONCTIONNEMENT**

Plage de comptage : 0 – 99 999 999 impulsions (chiffres 8)

Vitesse d'entrée maximale : jusqu'à 1 kHz (largeur d'impulsion minimale de 0,5 ms)

Mode de fonctionnement : Comptage (UP), avec réarmement manuel ou externe

Température de fonctionnement : –10°C à +55°C (sans condensation)

Applications : Enregistrement d'impulsions dans les systèmes de flux d'irrigation, machines industrielles

MODÈLES

CODE	MODÈLE	PRIX (€)
10011043	TOTALISATEUR IFLOWCONTROL	**99**

ARTICLES CONNEXES



compteur monojet

VOIR PAGE



compteur multijets

VOIR PAGE

DIMENSIONS

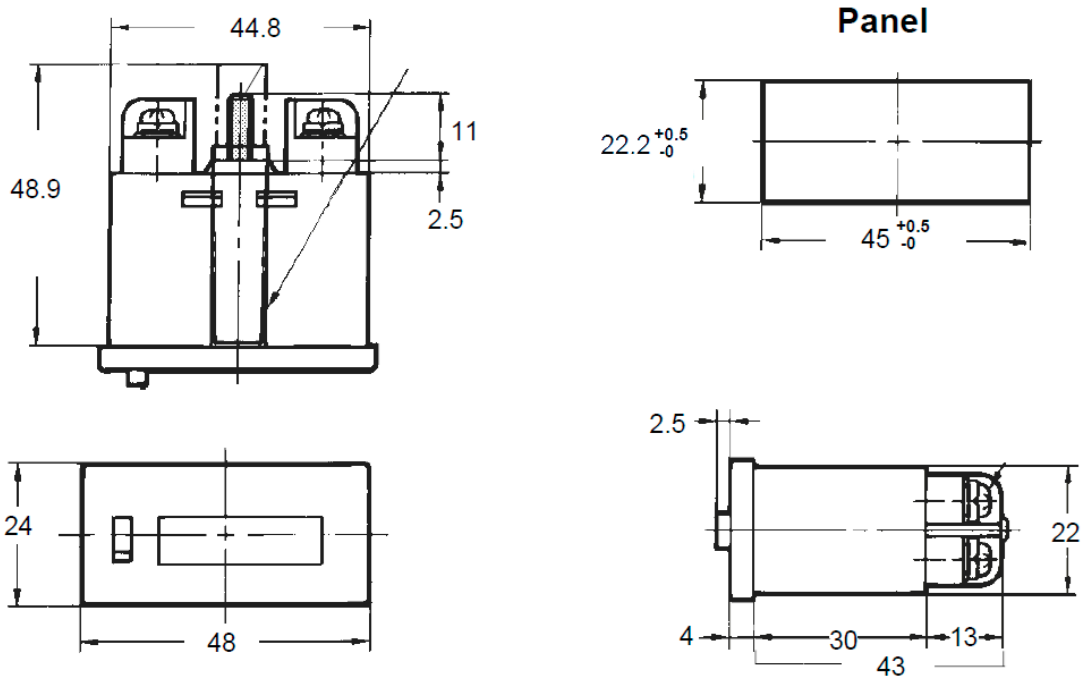

SCHÉMA DE CONNEXION

