TOTALIZADOR DE PULSO

O totalizador de pulso digital foi projetado para contagem de pulsos em ambientes industriais, permitindo o registro de eventos como pulsos de fluxo, ciclos de máquina ou sinais binários.







CARACTERÍSTICAS DOS MATERIAIS

Carcaça: Plástico técnico

Tela: LCD

Terminais: Terminais de parafuso tipo painel

Proteção: Painel frontal **IP66 CARACTERÍSTICAS DE FUNCIONAMENTO**

Faixa de contagem: 0 – 99 999 999 pulsos (dígitos 8)

Velocidade máxima de entrada: Até 1 kHz (largura de pulso mínima de 0,5 ms)

Modo de operação: Count up (UP), com reset manual ou externo

Temperatura de trabalho: –10°C a +55°C (sem condensação)

Aplicações: Registro de pulso em sistemas de fluxo de rega, máquinas industriais

MODELOS

CÓDIGO	MODELO	PVP (€)
10011043	TOTALIZADOR IFLOWCONTROL	**99**

ARTIGOS RELACIONADOS



contador de jato único

VER PÁGINA



contador de múltiplos jatos

VER PÁGINA

DIMENSÕES

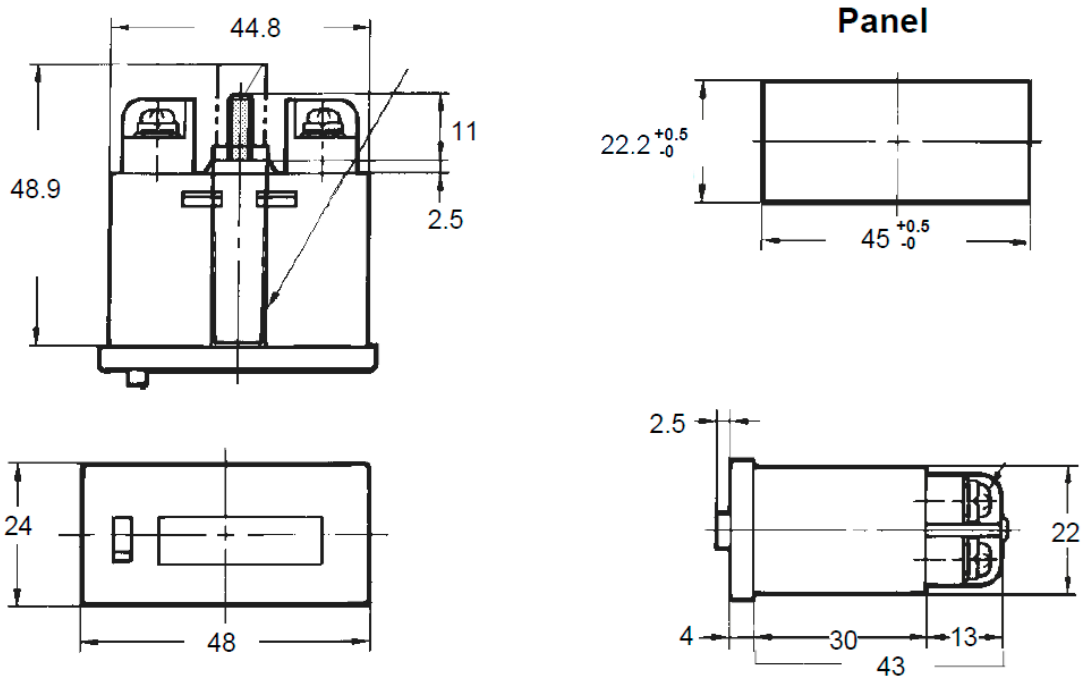

DIAGRAMA DE CONEXÃO

