VANNE HYDRAULIQUE RAPHAEL

La vanne à membrane Raphael est une vanne de régulation hydraulique conçue pour réguler le débit et la pression dans les systèmes de distribution d'eau et d'irrigation. Il est généralement réalisé en fonte ductile avec revêtement anticorrosion renforcé et est constitué d'un corps, d'un couvercle et d'une membrane. Cette conception fonctionne sans ressort.









MATÉRIAUX

Corps et couvercle de vanne sont en fonte ductile avec revêtement peinture Epoxy anticorrosion.

Diaphragme : en caoutchouc EPDM renforcé.

Les vis et éléments de fixation sont en acier galvanisé. CARACTÉRISTIQUES **DE FONCTIONNEMENT**

Il s'agit d'une vanne de commande hydraulique de conception en ligne et en angle.

Connexions disponibles : Filetées et Brides.

Pressions de service : PN10 et PN16

Convient pour une utilisation avec des veilleuses et des accessoires pour fonctions de sécurité.

MODÈLES

CODE	DIMENSION	RACC.	PN	PRIX (€)
11036001	25	FIL "1"	16	**80**
11036002	40	FIL 1-1/2"	16	**98**
11036003	50	FIL "2"	16	**100**
11036004	65	FIL 2-1/2	16	**193**
11036005	80	FIL "3"	16	**211**
11036006	80	BRIDE 3"D	16	**217**
11036007	80	BRIDE 3"	16	**258**
11036009	100	BRIDE 4"D	16	**334**
11036008	100	BRIDE 4"	16	**380**
11036010	125	BRIDE 5"	16	**597**
11036011	150	BRIDE 6"D	16	**680**
11036012	150	BRIDE 6"	16	**820**
11036013	200	BRIDE 8"	16	**1645**
11036014	250	BRIDE 10"	16	**2778**
11036015	300	BRIDE 12"	16	5790

PERTE DE CHARGE

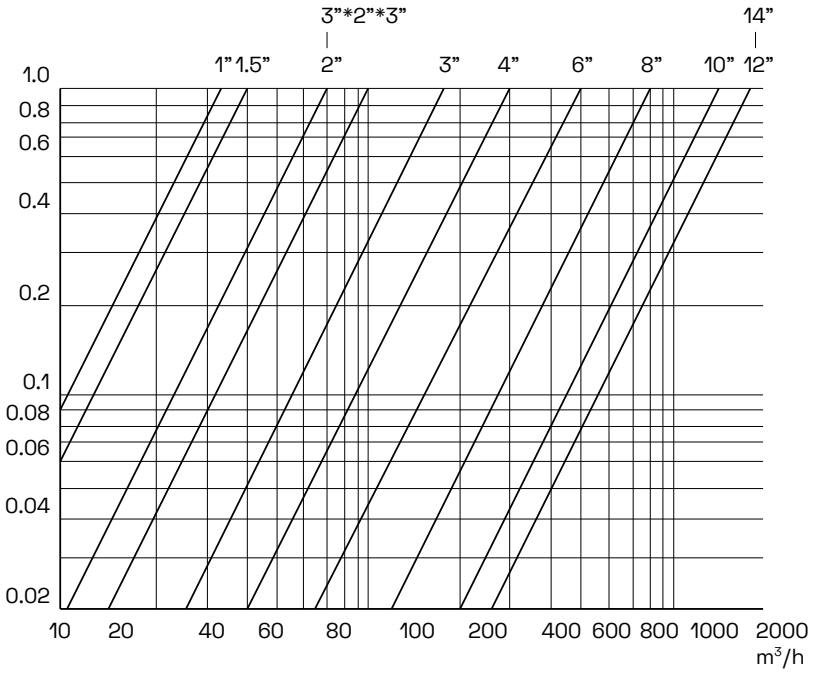

DIMENSIONS

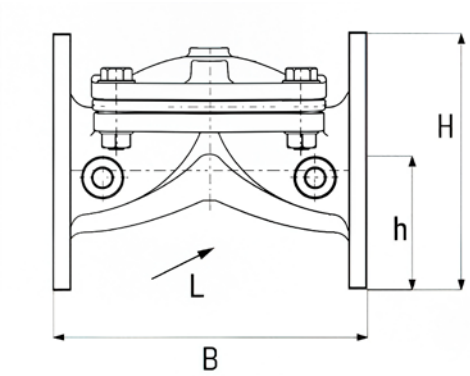

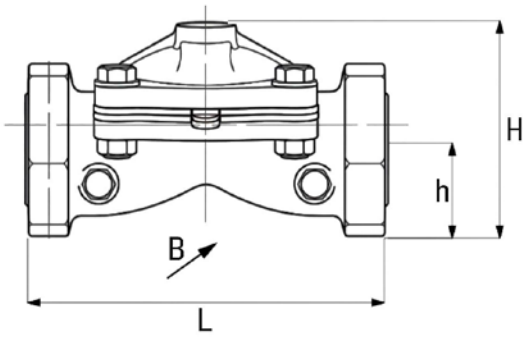

MESURES DE FILETAGE						
DN		**L**	**H**	**B**	**H**	**KG**
1	25	156	70	94	21	1,5
1,5	40	159	80	96	29	2
2	50	190	100	125	38	3,5
2,5	65	216	110	125	46	5
3D	80-65-80	244	127	138	50	5,5

MESURES DES BRIDES						
DN		**L**	**H**	**B**	**H**	**KG**
2	50	190	159	165	76	7,9
2,5	65	216	173	185	80	9,3
3	80	283	200	200	100	17,5
4D	100-80-100	283	222	222	111	20
4	100	305	220	230	99	26
5D	125-100-125	305	243	250	120	30
6	150	406	295	300	142	46
6D	150-100-150	206	315	300	150	28,3
8	200	470	383	354	160	67,5
10	250	635	430	464	197	111
12	300	749	474	480	234	151