VANNE HYDRAULIQUE S-100

La vanne Gal est une vanne hydraulique à membrane, qui s'ouvre et se ferme grâce à la pression de l'eau du réseau. Sa simplicité constructive, qui élimine pratiquement l'entretien, son système classique à membrane et à ressort largement utilisé sur le marché de l'irrigation.









MATÉRIAUX

Corps : en fonte GGG50.

Membrane en caoutchouc naturel avec treillis de renfort textile intérieur, qui offre une résistance mécanique et une durabilité élevées.

Ressort interne et inox SST302, visserie en acier nickelé.

FONCTIONNEMENT

Pression nominale : PN16

Température : jusqu'à 60-80 °C

Connexions : 1" à filetage 2-1/2", 3" à bride 8" PN16.

MODÈLES

CODE	DIMENSION	RACC.	PN	PRIX (€)
11020013	25	FIL "1"	16	**83**
11020014	40	FIL 1-1/2"	16	**86**
11020015	50	FIL "2"	16	**92**
11020016	65	FIL 2-1/2	16	**137**
11020017	80	BRIDE 3"	16	**253**
11020018	100	BRIDE 4"	16	**300**
11036037	125	BRIDE 5"	16	**541**
11020019	150	BRIDE 6"	16	**841**
11020020	200	BRIDE 8"- 6"- 8"	16	**1539**
11020047	50	FIL "2"	10	**77**
11020045	80	BRIDE 3"	10	**230**
11020046	100	BRIDE 4"	10	**289**
11020048	150	BRIDE 6"	10	769

PERTE DE CHARGE

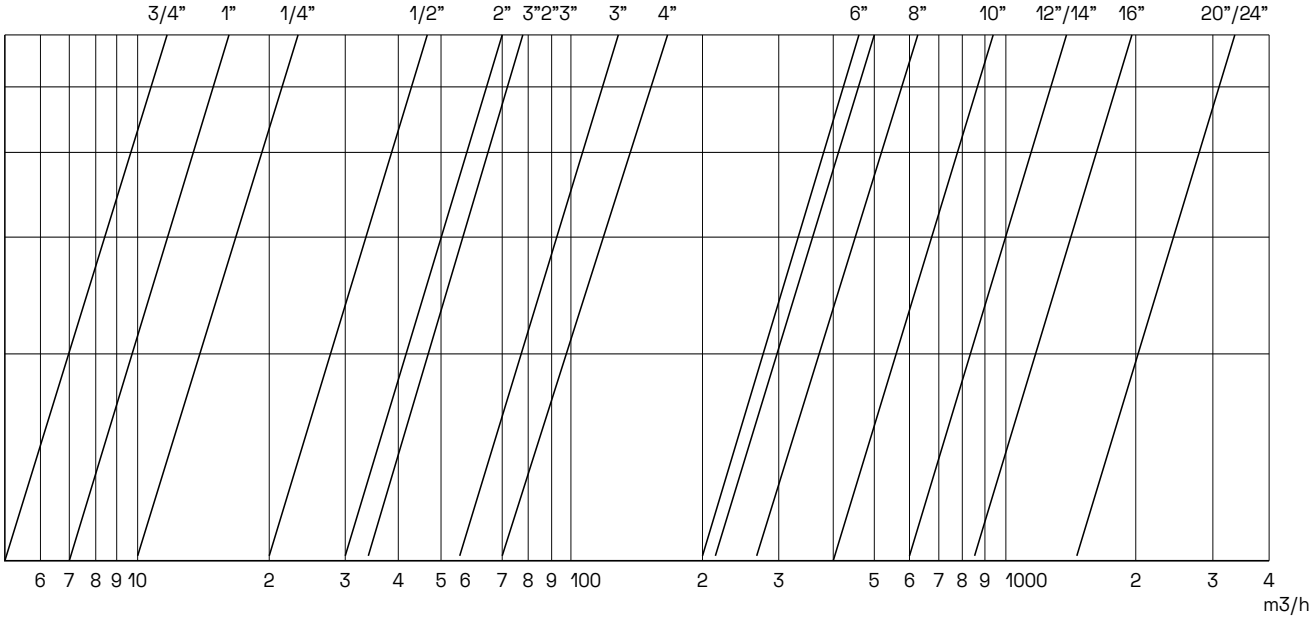

DIMENSIONS

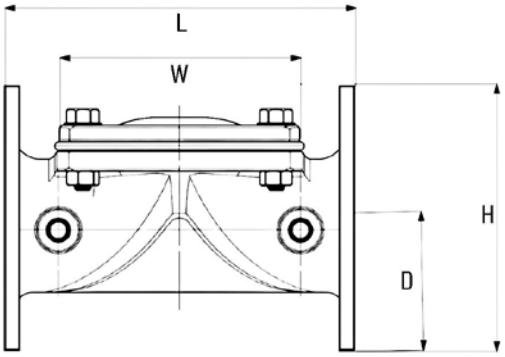

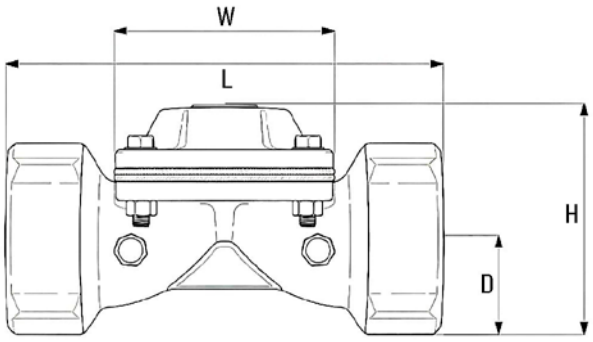

DN	L	H	D	W	KG
25 R	120	52	24	68	1
40 R	170	93	33	93	2,2
50 R	188	115	42	112	3,2
65 R	219	118	46	112	3,6
80 R	225	126	54	112	4,5
80 BR	285	200	105	200	17
100 BR	305	230	110	230	22
125 BR	305	230	110	230	22
150 BR	390	314	145	300	46
200 BR	460	400	170	365	80