VÁLVULA HIDRÁULICA S-100

A válvula Gal é uma válvula hidráulica com diafragma, que abre e fecha utilizando a pressão da água da rede. Sua simplicidade construtiva, que praticamente dispensa manutenção, sistema clássico de diafragma e mola com ampla utilização no mercado de rega.









CARACTERÍSTICAS DOS MATERIAIS

Corpo: fabricado em ferro fundido GGG50.

Diafragma de borracha natural com malha de reforço têxtil interior, que proporciona alta resistência mecânica e durabilidade.

Mola interna e em aço inoxidável SST302, parafusos em aço niquelado.

CARACTERÍSTICAS OPERACIONAIS

Pressão nominal: PN16

Temperatura: até 60-80 °C

Ligações: Rosca 1" a 2-1/2", Flange 3" a 8" PN16.

MODELOS

CÓDIGO	MEDIDA	LIGAÇÃO	PN	PVP (€)
11020013	25	1" LINHA	16	**83**
11020014	40	1-1/2" LINHA	16	**86**
11020015	50	2" LINHA	16	**92**
11020016	65	2-1/2 ROSCA	16	**137**
11020017	80	FLANGE 3"	16	**253**
11020018	100	FLANGE 4"	16	**300**
11036037	125	FLANGE 5"	16	**541**
11020019	150	FLANGE 6"	16	**841**
11020020	200	8"- 6"- 8" FLANGE	16	**1539**
11020047	50	2" LINHA	10	**77**
11020045	80	FLANGE 3"	10	**230**
11020046	100	FLANGE 4"	10	**289**
11020048	150	FLANGE 6"	10	769

PERDA DE CARGA

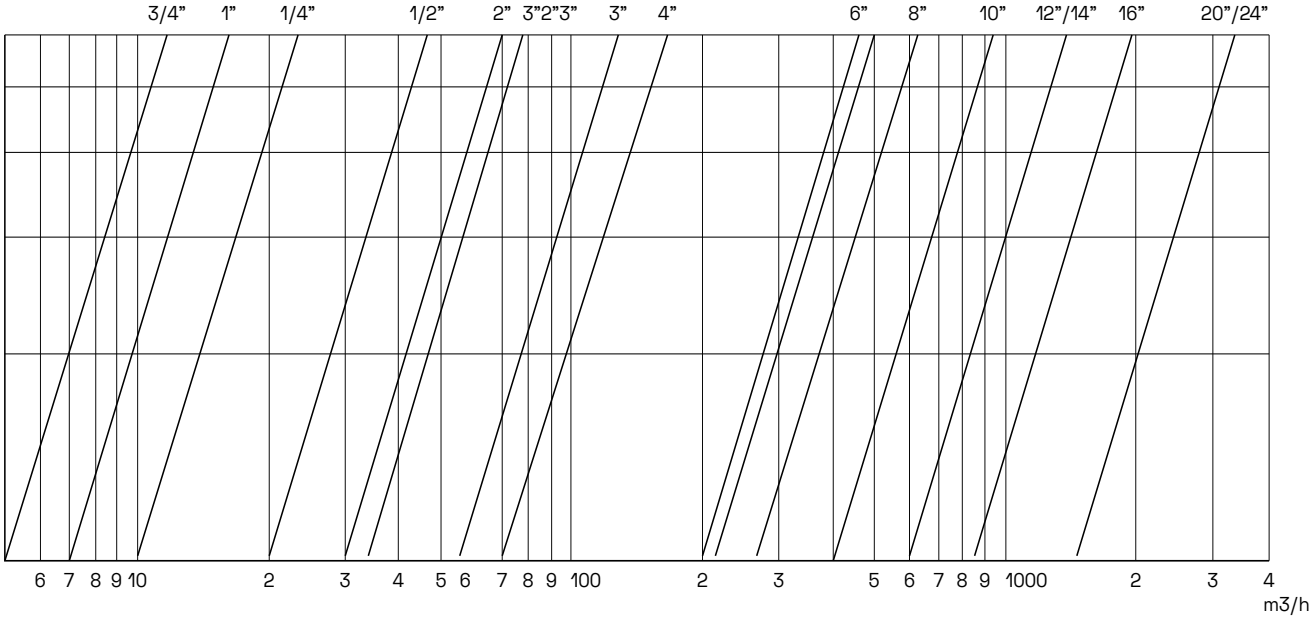

DIMENSÕES

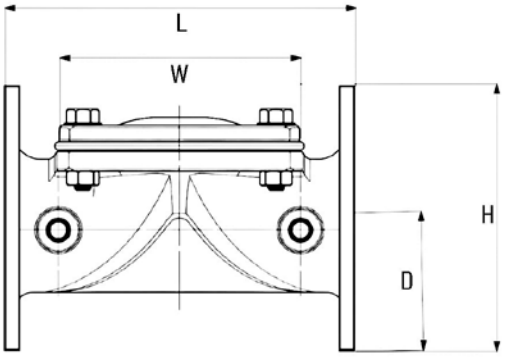

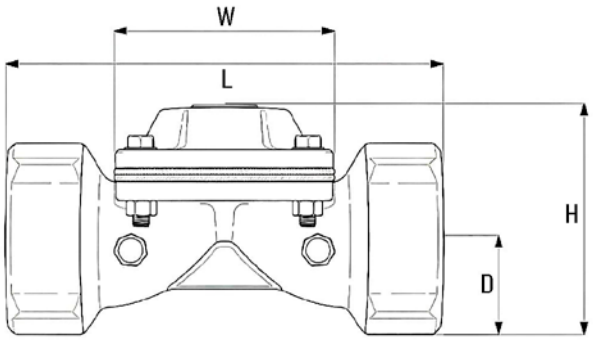

DN	L	H	D	W	KG
25R	120	52	24	68	1
40R	170	93	33	93	2,2
50R	188	115	42	112	3,2
65R	219	118	46	112	3,6
80R	225	126	54	112	4,5
80 BR	285	200	105	200	17
100 BR	305	230	110	230	22
125 BR	305	230	110	230	22
150 BR	390	314	145	300	46
200 BR	460	400	170	365	80