ÉLECTROVANNE E-200

L'électrovanne E-200 est une vanne de commande hydraulique et électrique, conçue pour les systèmes d'irrigation en plastique. Ces vannes se caractérisent par leur fonctionnement hydraulique assisté par membrane. Ils peuvent être installés de manière flexible dans des positions horizontales et verticales et sont proposés dans des diamètres allant de 1" à 2".







MATÉRIAUX

Corps et couvercle : Nylon renforcé (plastique haute résistance avec fibre de verre).

Diaphragme et joints : NBR (Caoutchouc Nitrile, également connu sous le nom de Buna-N).

Pièces métalliques (Vis ressort et couvercle) : Acier inoxydable.

CARACTÉRISTIQUES DE FONCTIONNEMENT

Connexions : Disponibles de 1" à 2".

Pression Nominale : 10 bar

Pressions de service : 0.7 à 10 bar

MODÈLES

CODE	DIMENSION	RACC.	TENSION	UNITÉS/BOÎTE	PRIX (€)
11034065	25	FIL "1"	S/Solénoïde	12	**19**
11034066	40	FIL 1-1/2"	S/Solénoïde	6	**52**
11034067	50	FIL "2"	S/Solénoïde	6	**54**

ACCESSOIRES



ADAPTATEUR SOLÉNOÏDE DE VERRO		
CODE	RACC.	PRIX (€)
ADAPTATEUR 11021021		6,8



LLAGE Vias du solénoïde Galcon 2		
CODE	MODÈLE	PRIX (€)
11021023	3 FILETAGE DE VERROU	39,6



SOLÉNOÏDE		
CODE	RACC.	PRIX (€)
	LOQUET 9V 2HILOS	24

PERTE DE CHARGE

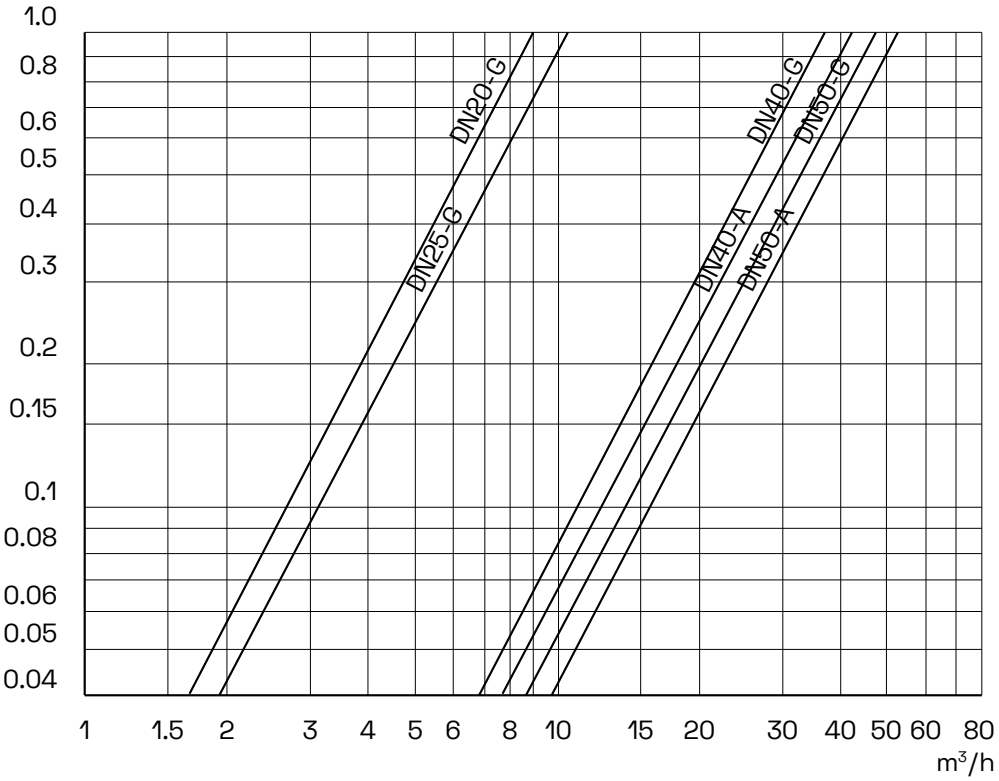

DIMENSIONS

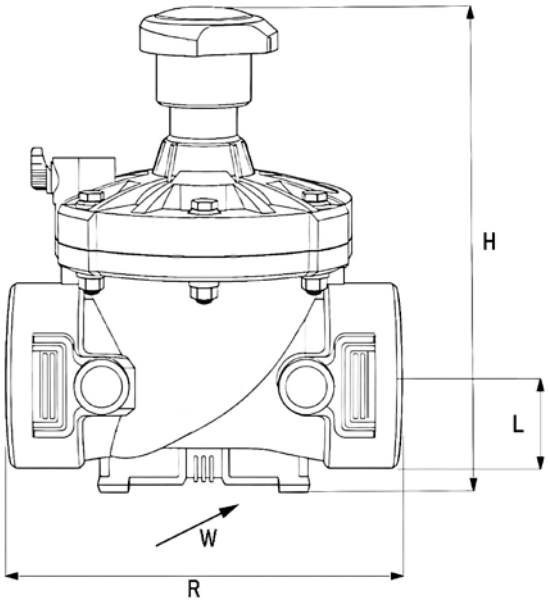

DN	L	H	R	W	KG
DN25	110	115	22	78	0,33
DN40	160	180	35	125	1,0
DN50	170	190	38	125	1,1