VÁLVULA SOLENÓIDE E-200

A Válvula Solenóide E-200 é uma válvula de controlo hidráulico e elétrico, projetada para sistemas de rega de plástico. Estas válvulas caracterizam-se pelo seu funcionamento hidráulico assistido por diafragma. Eles podem ser instalados de forma flexível nas posições horizontal e vertical e são oferecidos em diâmetros de 1" a 2".







CARACTERÍSTICAS DOS MATERIAIS

Corpo e Tampa: Nylon Reforçado (Plástico de alta resistência com fibra de vidro).

Diafragma e Juntas: NBR (Borracha Nitrílica, também conhecida como Buna-N).

Peças metálicas (Mola e parafusos da tampa): Aço inoxidável.

CARACTERÍSTICAS OPERACIONAIS

Ligações: Disponíveis de 1" a 2".

Pressão nominal: bar 10

Pressões de trabalho: bar 0.7 a 10

MODELOS

CÓDIGO	MEDIDA	LIGAÇÃO	TENSÃO	UNID./CAIXA	PVP (€)
11034065	25	1" LINHA	S/Solenóide	12	**19**
11034066	40	1-1/2" LINHA	S/Solenóide	6	**52**
11034067	50	2" LINHA	S/Solenóide	6	**54**

ACESSÓRIOS



ADAPTADOR DE SOLENÓIDE DE TRA		
CÓDIGO	LIGAÇÃO	PVP (€)
ADAPTADOR 11021021 6,8		



Vias do solenóide Galcon 2		
CÓDIGO	MODELO	PVP (€)
11021023 3 LINHAS DE TRAVA 39,6		



SOLENÓIDE		
CÓDIGO	LIGAÇÃO	PVP (€)
	9V TRAVA 2HILOS	

PERDA DE CARGA

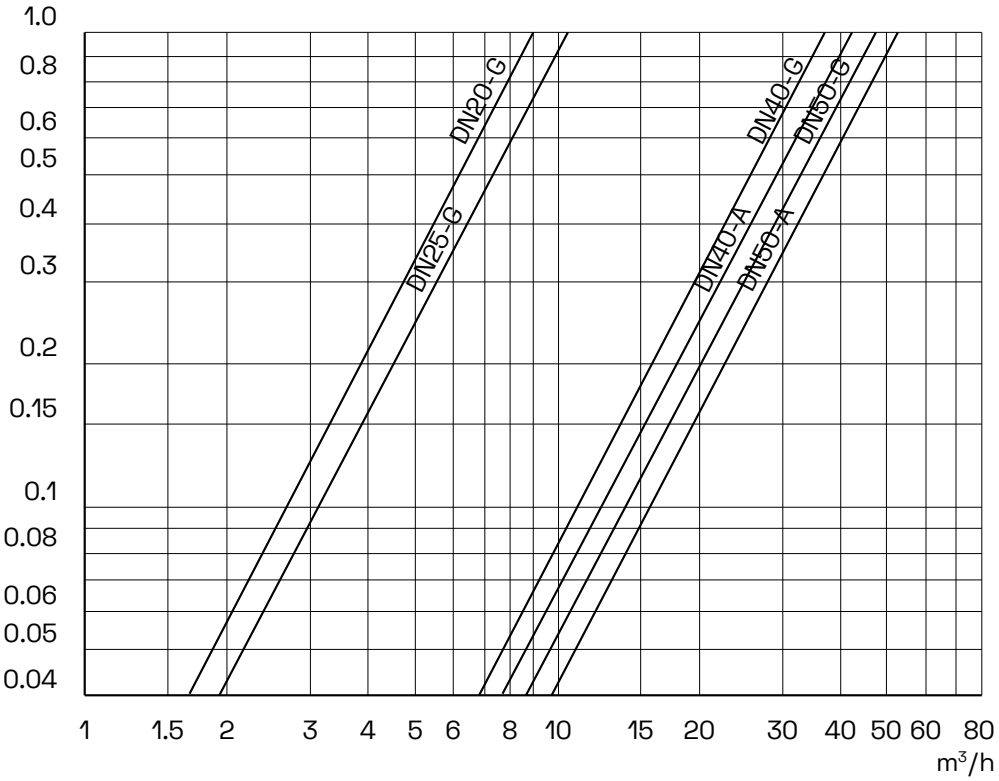

DIMENSÕES

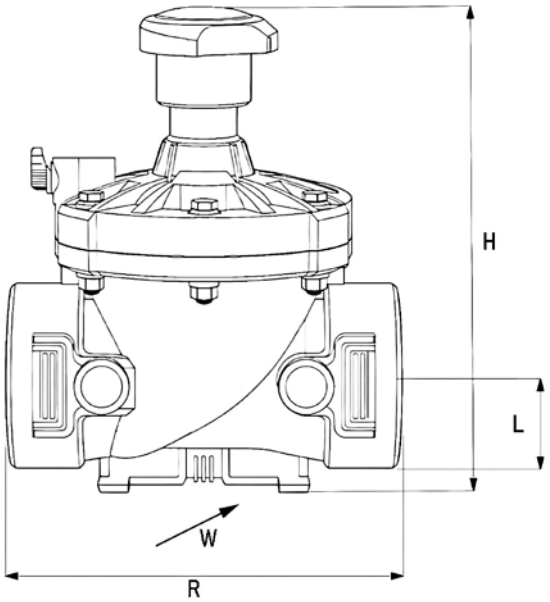

DN	L	H	R	W	KG
DN25	110	115	22	78	0,33
DN40	160	180	35	125	1,0
DN50	170	190	38	125	1,1