SOLÉNOÏDE 3 VIA SR-100

Le solénoïde SR-100 est un solénoïde unidirectionnel 3, conçu pour piloter avec précision les vannes hydrauliques, en particulier dans les applications industrielles et d'irrigation qui nécessitent de la robustesse.







MATÉRIAUX

Corps/Base : Laiton

Pièces métalliques internes : Acier inoxydable 304

Joints/Joints : NBR (standard)

FONCTIONNEMENT

Versions : AC, DC et verrou

Tension de fonctionnement CA : 24V ou 220V

Tension de fonctionnement CC : 12V ou 24V

Pression de service : 0 à 10 bar, selon modèle

Température maximale du fluide : 80°C

MODÈLES

CODE	MODÈLE	TENSION	PRESSION MAXIMALE	TROU MM	PRIX (€)
11021056	NC	24VAC - 6W	10	2.4	**48**
11021057	NO	24VAC - 6W	10	2.4	**48**
11021050	NC	24VAC - 6W	10	2	**48**
11021051	NO	24VAC - 6W	10	2	**48**
11021052	NC	24VAC - 4W	10	1.6	**48**
11021053	NO	24VAC - 4W	10	1.6	**48**
11021054	NC	12VDC - 3W	10	1.6	**48**
11021055	NO	12VDC - 3W	10	1.6	**48**
11021058	NC	24VDC - 5W	10	2	**48**

ACCESSOIRES



ACCESSOIRE TEFEN

VOIR PAGE



accessoire en métal

VOIR PAGE



support solénoïde

CODE	MODÈLE	PRIX (€)
14112001	ASSISTANCE	**40**

DIMENSIONS

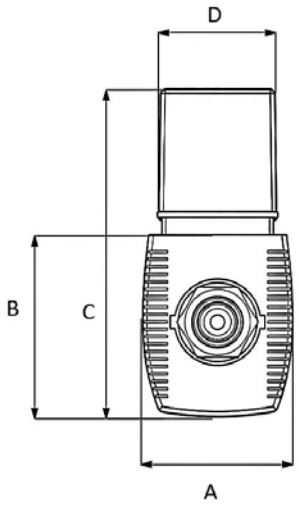

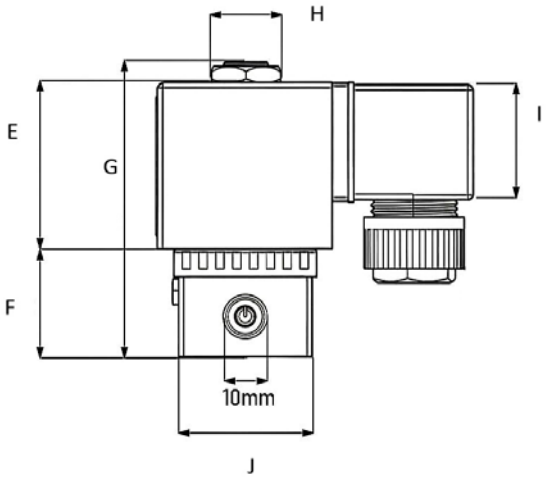

A	B	C	D	E	F	G	H	I	J
33	45	75	27	40	25	65	16	27	31

INFORMATIONS

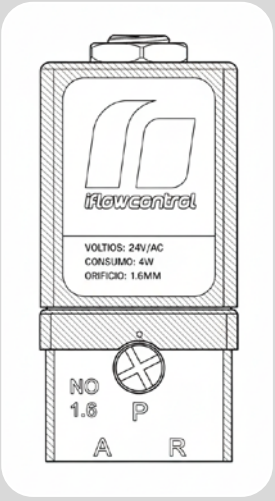

Connexion NO (Normalement Ouverte)

Le but est que la vanne principale reste fermée s'il n'y a pas d'alimentation.

Port P (Pression) : Reçoit la pression de l'eau du réseau. Port R (Drain) : Se connecte à l'atmosphère. Port A (Chambre) : Se connecte à la chambre de la vanne à contrôler

Connexion NC (normalement fermée)

Le but est que la vanne principale reste ouverte s'il n'y a pas d'alimentation.

Port R (Pression) : Reçoit la pression de l'eau du réseau. Port P (Drain) : Se connecte à l'atmosphère. Port A (Chambre) : Se connecte à la chambre de la vanne à contrôler