SOLENÓIDE 3 VIAS SR-100

O solenóide SR-100 é um solenóide unidirecional 3, projetado para pilotar válvulas hidráulicas com precisão, especialmente em aplicações industriais e de rega que exigem robustez.







CARACTERÍSTICAS DOS MATERIAIS

Corpo/Base: Latão

Peças metálicas internas: Aço inoxidável 304

Juntas/Vedações: NBR (padrão)

CARACTERÍSTICAS OPERACIONAIS

Versões: AC, DC e trava

Tensão de trabalho CA: 24V ou 220V

Tensão de trabalho CC: 12V ou 24V

Pressão de trabalho: bar 0 a 10, depende do modelo

Temperatura máxima do fluido: 80°C

MODELOS

CÓDIGO	MODELO	TENSÃO	PRESSÃO MÁXIMA	FURO MM	PVP (€)
11021056	NC	24VAC - 6W	10	2.4	**48**
11021057	NO	24VAC - 6W	10	2.4	**48**
11021050	NC	24VAC - 6W	10	2	**48**
11021051	NO	24VAC - 6W	10	2	**48**
11021052	NC	24VAC - 4W	10	1.6	**48**
11021053	NO	24VAC - 4W	10	1.6	**48**
11021054	NC	12VDC - 3W	10	1.6	**48**
11021055	NO	12VDC - 3W	10	1.6	**48**
11021058	NC	24VDC - 5W	10	2	**48**

ACESSÓRIOS



ACESSÓRIO TEFEN

VER PÁGINA



acessório metálico

VER PÁGINA



suporte solenóide

CÓDIGO	MODELO	PVP (€)
14112001	SUPORTE	**40**

DIMENSÕES

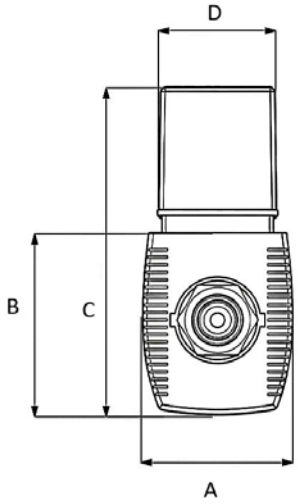

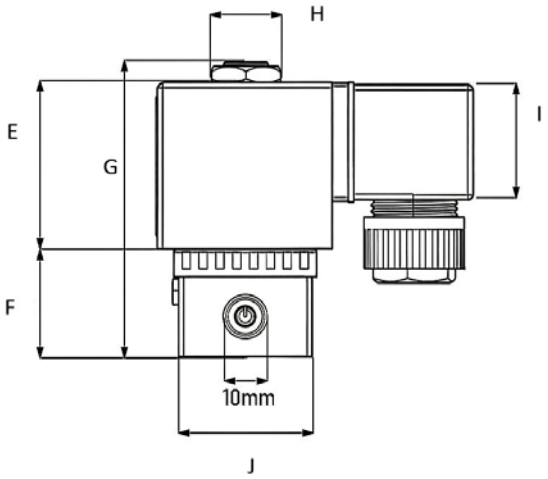

A	B	C	D	E	F	G	H	I	J
33	45	75	27	40	25	65	16	27	31

INFORMAÇÕES

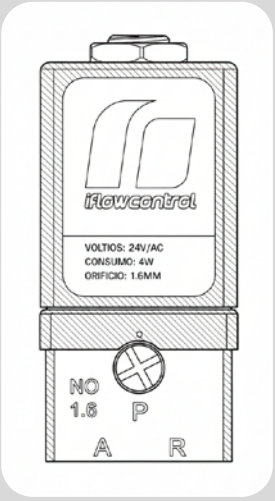

Ligação NO (Normalmente Aberta)

O objetivo é que a válvula principal permaneça fechada caso não haja energia

Porta P (Pressão): Recebe pressão de água da rede. Porta R (Dreno): Conecta-se à atmosfera. Porta A (Câmara): Conecta-se à câmara da válvula a ser controlada

Ligação NC (Normalmente Fechada)

O objetivo é que a válvula principal permaneça aberta caso não haja energia

Porta R (Pressão): Recebe a pressão da água da rede. Porta P (Dreno): Conecta-se à atmosfera. Porta A (Câmara): Conecta-se à câmara da válvula a ser controlada