SOLÉNOÏDE 3 VOIES SR-100 LD

Solénoïde longue distance SR-100 LD conçu pour contrôler les vannes hydrauliques des systèmes d'irrigation. Fabriqué avec une base métallique, il utilise le système traditionnel de verrouillage à bobine et à piston combiné à un convertisseur 24AC/DC à verrouillage. Il permet de parcourir des distances de plusieurs km avec une faible consommation avec un câble standard 1.5mm.







MATÉRIAUX

Corps : Laiton et électronique ABS

Raccordements hydrauliques : 1/8" BSP.

Raccordements électriques : câbles 2 (1,2 m).

Parties métalliques internes : Inox

FONCTIONNEMENT

Tension : 24 VAC/DC selon modèle.

Consommation au démarrage : 70 mA.

Consommation de maintien : 10 mA.

Commande du délai d'activation : 1–3 secondes.

Température maximale de fonctionnement : 60°C.

Pression maximale de service : 10 bar.

MODÈLES

CODE	MODÈLE	TENSION	PRESSION MAXIMALE	TROU MM	PRIX (€)
11021061	NC/NON	CONVERTISSEUR 24VAC/DC			**40**
11021060	NO/NC	SOLÉNOÏDE DE VERROU 9-12V	14	1.6	**48**

ACCESSOIRES

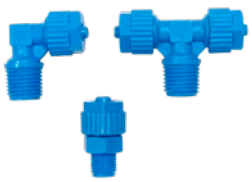

ACCESSOIRE TEFEN

VOIR PAGE



accessoire en métal

VOIR PAGE



support solénoïde

CODE	MODÈLE	PRIX (€)
14112001	ASSISTANCE	**40**

DIMENSIONS

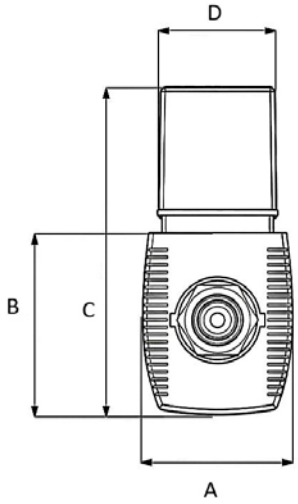

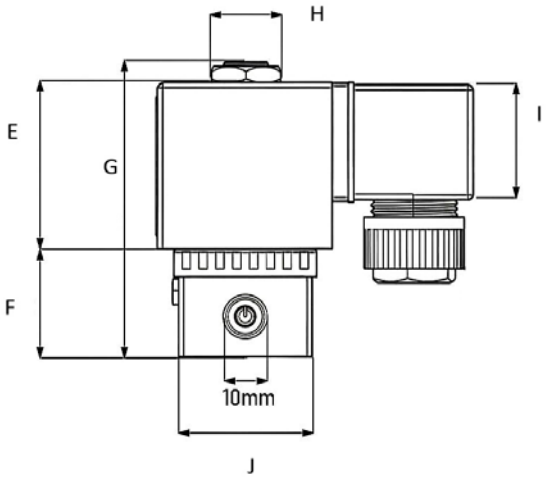

A	B	C	D	E	F	G	H	I	J
33	45	75	27	40	25	65	16	27	31

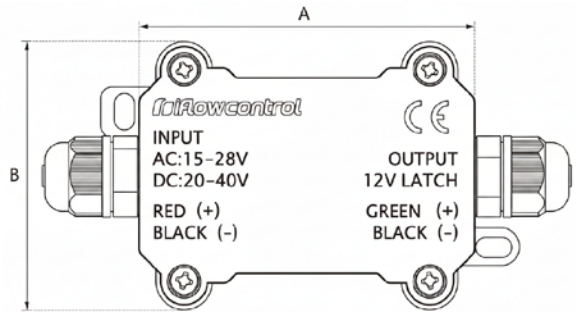

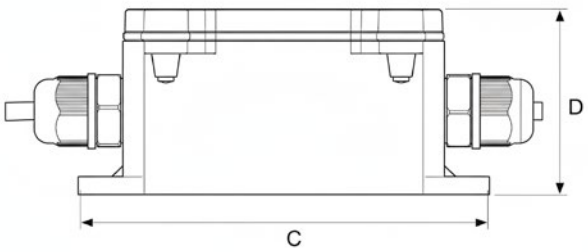

DISTANCE DE FONCTIONNEMENT

PORTÉE DU MODÈLE 24 AC/DC	
SECTION TRANSVERSALE DU CÂBLE MM	DISTANCE MAXIMALE (M)
0,2	600
0,5	1250
0,8	2000
1	2500
1,3	3500