SOLENÓIDE 3 VIAS SR-100 LD

Solenóide de longa distância SR-100 LD projetado para controlar válvulas hidráulicas em sistemas de rega. Fabricado com base metálica, utiliza o tradicional sistema de trava de bobina e pistão combinado com um conversor 24AC/DC para trava. Permite percorrer distâncias de vários km com baixo consumo com um cabo padrão 1.5mm.



CARACTERÍSTICAS DOS MATERIAIS

Corpo: Eletrônica de latão e **ABS**

Ligações hidráulicas: 1/8" **BSP.**

Ligações elétricas: cabos 2 (1,2 m).

Peças metálicas internas: Aço inoxidável

CARACTERÍSTICAS OPERACIONAIS

Tensão: 24 VAC/DC dependendo do modelo.

Consumo na inicialização: 70 mA.

Consumo de retenção: 10 mA.

Comando para tempo de atraso de ativação: 1–3 segundos.

Temperatura máxima de trabalho: 60°C.

Pressão máxima de trabalho: 10 bar.

MODELOS

CÓDIGO	MODELO	TENSÃO	PRESSÃO MÁXIMA	FURO MM	PVP (€)
11021061	NC/NA	CONVERSOR 24VAC/CC			**40**
11021060	NO/NC	9-12V SOLENÓIDE DE TRAVA	14	1.6	**48**

ACESSÓRIOS

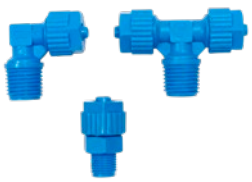

ACESSÓRIO TEFEN

VER PÁGINA



acessório metálico

VER PÁGINA



suporte solenóide

CÓDIGO	MODELO	PVP (€)
14112001	SUPORTE	**40**

DIMENSÕES

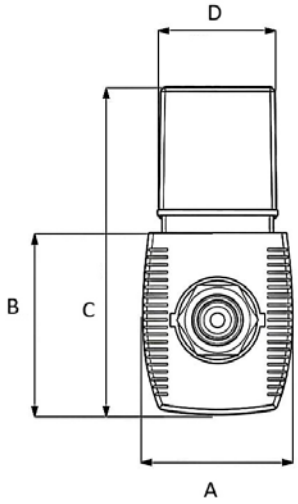

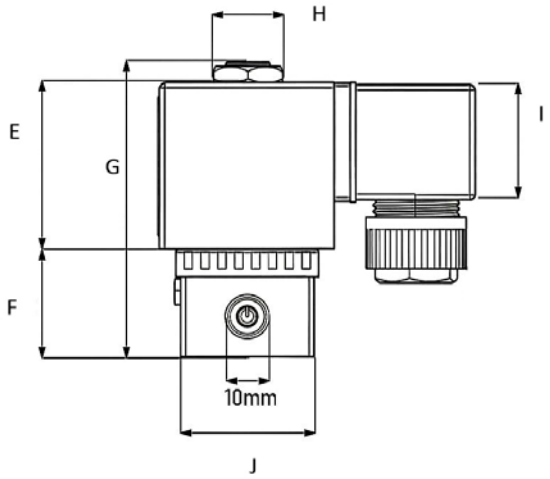

A	B	C	D	E	F	G	H	I	J
33	45	75	27	40	25	65	16	27	31

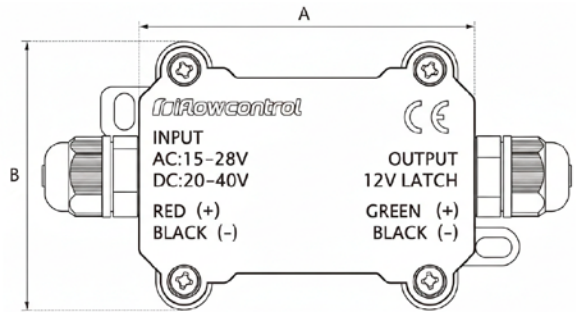

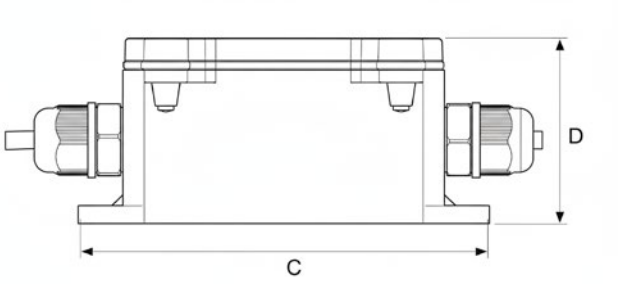

DISTÂNCIA DE OPERAÇÃO

ESCOPO DO MODELO 24 AC/DC	
SEÇÃO TRANSVERSAL DO CABO MM	DISTÂNCIA MÁXIMA (M)
0,2	600
0,5	1250
0,8	2000
1	2500
1,3	3500