SOLÉNOÏDE 3 VOIES SR-200 LR

Le solénoïde SR-200 LR est conçu pour contrôler les vannes hydrauliques des systèmes d'irrigation dans les endroits où le courant est instable et où des tempêtes peuvent survenir. Il intègre un actionneur manuel et un capuchon de protection pour protéger la commande de l'humidité, ainsi qu'une connexion à la terre pour protéger l'électronique interne, garantissant un fonctionnement fiable et durable.







MATÉRIAUX

Corps : PP et polyamide.

Membrane de contrôle : EPDM.

Raccordements hydrauliques : 1/8" BSP.

Raccordements électriques : câbles 2 (1,2 m). 1 Câble de dérivation de terre 30cm.

FONCTIONNEMENT

Tension : 24 VCA/CC.

Consommation au démarrage : 70 mA.

Consommation de maintien : 10 mA..

Température maximale de fonctionnement : 60°C.

Pression maximale de service : 10 bar.

Configurations disponibles : Normalement fermé (NC) ou normalement ouvert (NO).

MODÈLES

CODE	MODÈLE	TENSION	HILOS	PRESSION MAXIMALE	TROU MM	PRIX (€)
11021042	NO/NC	24/AC	2	10	2	**60**

ACCESSOIRES



ACCESSOIRE TEFEN
VOIR PAGE



support d'électrovanne		
CODE	MODÈLE	PRIX (€)
12040052	ASSISTANCE	**5**



PROG TERRE		
CODE	MODÈLE	PRIX (€)
12040053	PICA 50CM	**11**

DIMENSIONS

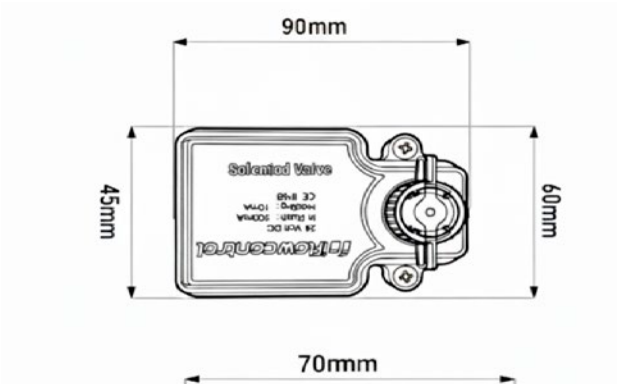

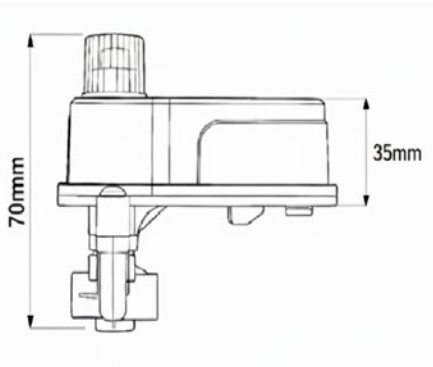

A	B	C	D	E
45	90	60	70	35

DISTANCE DE FONCTIONNEMENT

PORTÉE DU MODÈLE 24 AC/DC	
SECTION TRANSVERSALE DU CÂBLE MM	DISTANCE MAXIMALE (M)
0,2	600
0,5	1250
0,8	2000
1	2500
1,3	3500
1,5	5000

INFORMATIONS

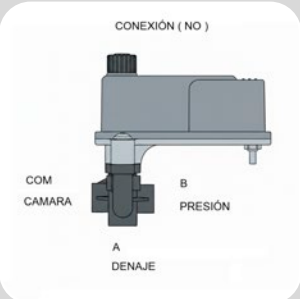

Connexion NO (Normalement Ouverte)

Le but est que la vanne principale reste fermée s'il n'y a pas d'alimentation.

- **Port B (Pression) :**Reçoit la pression de l'eau du réseau.
- **Port A (Drain) :**Se connecte à l'atmosphère.
- **Port COM (Caméra) :**Se connecte à la chambre de la vanne à contrôler

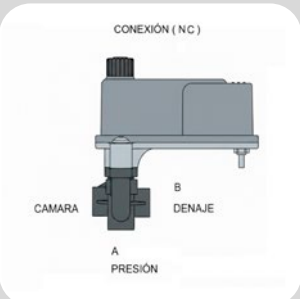

Connexion NC (normalement fermée)

Le but est que la vanne principale reste ouverte s'il n'y a pas d'alimentation.

- **Port A (Pression) :**Reçoit la pression de l'eau du réseau.
- **Port B (Drain) :**Se connecte à l'atmosphère.
- **Port COM (chambre) :**se connecte à la chambre de vanne qui est