RELAIS HYDRAULIQUE GALIT

Relais hydraulique GALIT conçu pour la télécommande des vannes hydrauliques : reçoit un signal hydraulique et active la vanne principale. Idéal pour les systèmes d'irrigation où les vannes sont éloignées de la tête, avec des irrégularités ou lorsqu'une réaction rapide et fiable du système hydraulique est requise. Il permet également un contrôle manuel à l'aide d'un levier de position 3.







MATÉRIAUX

Corps et couvercle : nylon renforcé de fibre de verre

Joints : NBR

Ressorts internes : acier inoxydable

FONCTIONNEMENT

Type : Relais hydraulique à voie 3, configurable comme normalement ouvert NO ou normalement fermé (N.C.)

Plage de pression de service : 0,5 à 10 bar.

Raccordements hydrauliques : filetage femelle 1/8" BSP

Trou/pas interne signal hydraulique : 5,8 mm

MODÈLES

CODE	MODÈLE	PRIX (€)
11022047	RELAIS HYDRAULIQUE GALIT	**58**
169200010	RESSORT JAUNE 5-10 M	**5,25**
169200020	RESSORT VERT 10-15M	**5,25**
169200030	RESSORT BLANC 15-20M	**5**
169200040	RESSORT ROUGE 20-25	**5**

ACCESSOIRES

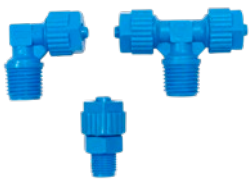

ACCESSOIRE TEFEN

VOIR PAGE



accessoire en métal

VOIR PAGE



ADAPTATEUR SOLÉNOÏDE 3 VOIES

CODE	MODÈLE	PRIX (€)
11022050	ADAPTA-DOR	**5**

DIMENSIONS

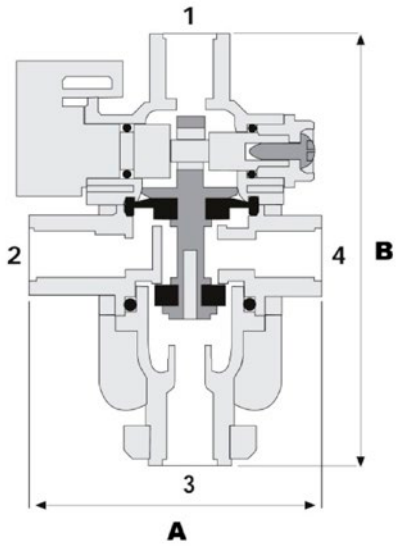

A	B	KG
45	90	0.2

INFORMATIONS

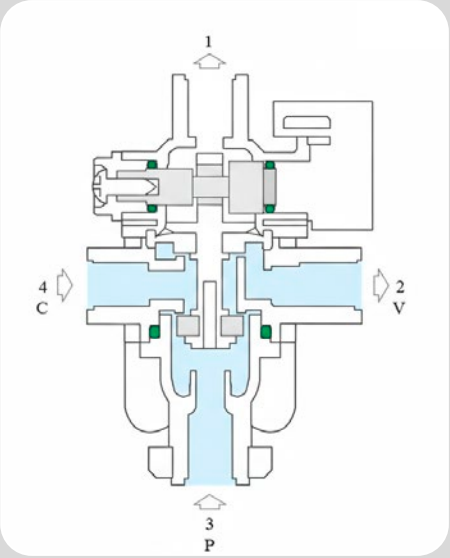

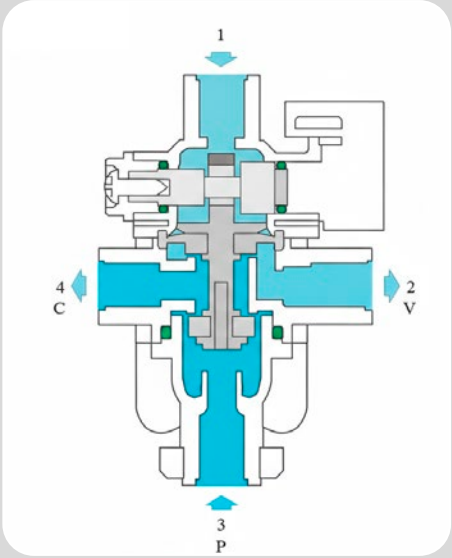

Port 1 (Haut) : Entrée pour le signal de pression solénoïde.
Port 2 (Côté) : Connexion à la chambre de vanne principale (celle que vous souhaitez ouvrir ou fermer). Port 3 (inférieur) : connexion à la pression de la conduite principale (P).
Orifice 4 (Côté) : Raccordement de vidange ou d'évent (V).