RELÉ HIDRÁULICO GALIT

Relé hidráulico GALIT projetado para controlo remoto de válvulas hidráulicas: recebe um sinal hidráulico e aciona a válvula principal. Ideal para sistemas de rega onde as válvulas estão distantes do cabeçote, com desníveis ou quando é necessária uma reação rápida e confiável do sistema hidráulico. Também permite o controlo manual usando uma alavanca de posição 3.







CARACTERÍSTICAS DOS MATERIAIS

Corpo e tampa: nylon reforçado com fibra de vidro

Juntas: NBR

Molas internas: aço inoxidável

CARACTERÍSTICAS OPERACIONAIS

Tipo: Relé hidráulico de vias 3, configurável como normalmente aberto NA ou normalmente fechado (N.C.)

Faixa de pressão de trabalho: 0,5 a 10 bar.

Ligações hidráulicas: 1/8" rosca fêmea BSP

Furo/passo interno do sinal hidráulico: 5,8 mm

MODELOS

CÓDIGO	MODELO	PVP (€)
11022047	RELÉ HIDRÁULICO GALIT	58
169200010	MOLA AMARELA 5-10 M	5,25
169200020	MOLA VERDE 10-15M	5,25
169200030	MOLA BRANCA 15-20M	5
169200040	MOLA VERMELHA 20-25	5

ACESSÓRIOS

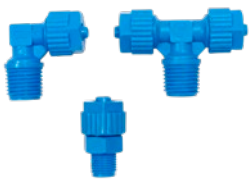

ACESSÓRIO TEFEN

VER PÁGINA



acessório metálico

VER PÁGINA



ADAPTADOR SOLENÓIDE 3 VIAS

CÓDIGO	MODELO	PVP (€)
11022050	ADAPTADOR- DOR 5	

DIMENSÕES

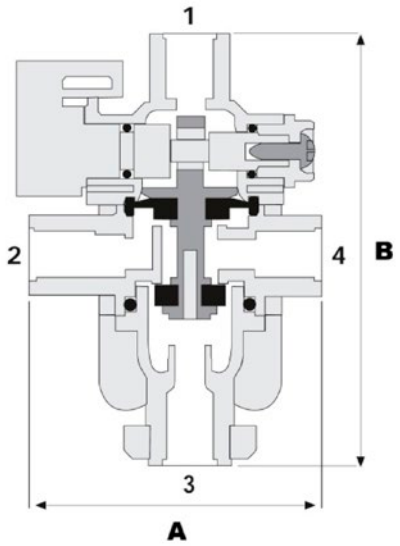

A	B	KG
45	90	0.2

INFORMAÇÕES

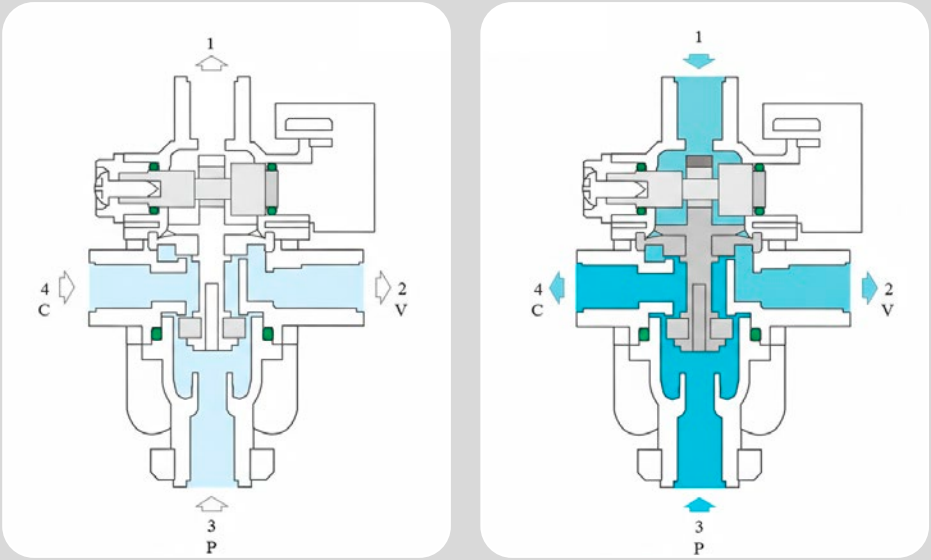

Porta 1 (superior): Entrada para sinal de pressão do solenóide.
Porta 2 (Lateral): Ligação à câmara da válvula principal (aquela que deseja abrir ou fechar). Porta 3 (Inferior): Ligação à pressão da linha principal (P).

Porta 4 (Lateral): Ligação de drenagem ou ventilação (V).