PILOTE RÉDUCTEUR 263-AP

Le modèle 263AP est un pilote 2 de commande actionné par diaphragme à action directe qui réduit automatiquement une pression en amont (entrée) plus élevée à une pression en aval (sortie) constante. Il est normalement maintenu ouvert par la force du ressort de réglage réglable au-dessus du diaphragme.







MATÉRIAUX

Mesure : NPT de 1/2”

Matériau du corps : Laiton

Assise : Inox

Élastomères : EPDM

FONCTIONNEMENT

La mesure pilote est NPT de 1/2

Les ports d’entrée et de sortie sont NPT de 1/2” et il a un port de sortie latéral de BSP de 1/4”

Ce port latéral 1/4” BSP peut être branché ou utilisé comme connexion de jauge de sortie.

La pression nominale d’entrée maximale est de 12 bar

MODÈLES

CODE	FONCTION	RÉGLEMENTATION	PRIX (€)
11022004	RÉDUCTEUR	4 - 12 BAR	**198**

ACCESSOIRES



ACCESSOIRE TEFEN

VOIR PAGE



accessoire en métal

VOIR PAGE



vanne à pointeau

CODE	MODÈLE	PRIX (€)
11028063	**VALVE 1/4” 24**	

DIMENSIONS

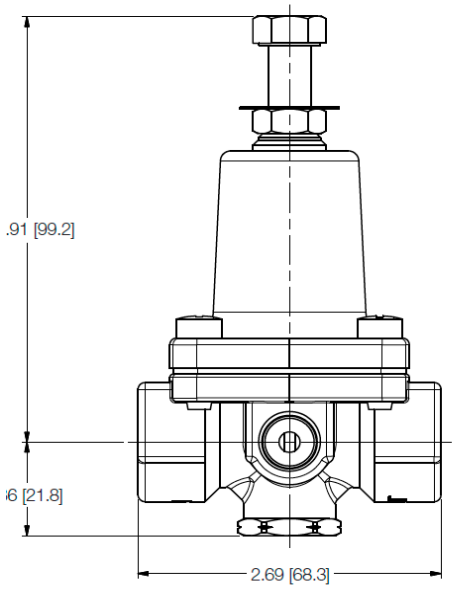

A	B	C
99,2	21,8	68,3

INFORMATIONS

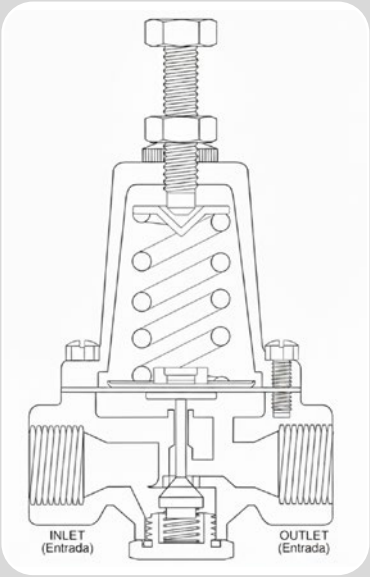

Fonction de réduction de pression (PR)

Port d'entrée (1/2" NPT) : Connexion à la pression en amont (entrée de pression d'alimentation). Port de sortie (1/2" NPT) : Connexion à la pression en aval (signal de commande pour la détection). Port latéral (1/4" NPT) : connexion à la chambre de commande de la vanne principale (signal de commande

REMARQUE : Installation nécessaire d'une vanne d'eau, pression d'entrée - vanne à pointeau - té de dérivation (un sens va à la chambre de la vanne et l'autre au port d'entrée du pilote.