PILOTO REDUTOR 263-AP

O modelo 263AP é um piloto 2 de controlo acionado por diafragma de ação direta que reduz automaticamente uma pressão mais alta a montante (entrada) para uma pressão constante a jusante (saída). Normalmente é mantido aberto pela força do ajuste da mola ajustável acima do diafragma.







CARACTERÍSTICAS DOS MATERIAIS

Medição: NPT de 1/2”

Material do corpo: latão

Seat: Stainless steel

Elastômeros: EPDM

CARACTERÍSTICAS OPERACIONAIS

A medição piloto é NPT de 1/2

As portas de entrada e saída são NPT de 1/2” e possui uma porta de saída lateral de BSP de 1/4”

Esta porta lateral BSP 1/4” pode ser conectada ou usada como uma ligação de medidor de saída.

A pressão nominal máxima de entrada é 12 bar

MODELOS

CÓDIGO	FUNÇÃO	REGULAMENTO	PVP (€)
11022004	REDUTOR	4 - 12 BAR	**198**

ACESSÓRIOS

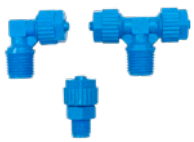

ACESSÓRIO TEFEN

VER PÁGINA



acessório metálico

VER PÁGINA



válvula de agulha

CÓDIGO	MODELO	PVP (€)
11028063	VÁLVULA 1/4”	**24**

DIMENSÕES

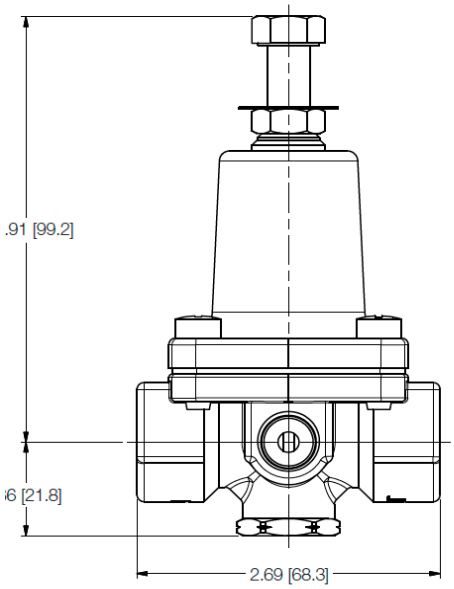

A	B	C
99,2	21,8	68,3

INFORMAÇÕES

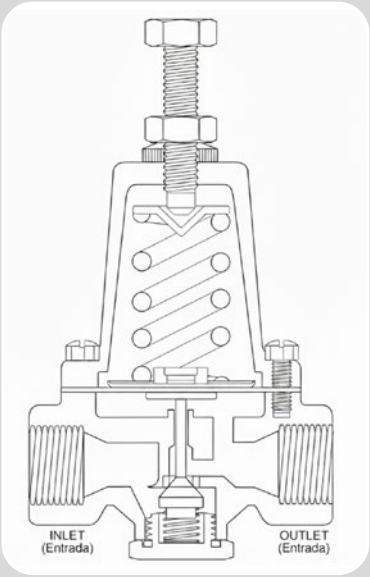

Função de Redução de Pressão (PR)

Porta de entrada (1/2" NPT): Ligação à pressão a montante (entrada de pressão de alimentação). Porta de saída (1/2" NPT): Ligação à pressão a jusante (sinal de controlo para detecção). Porta lateral (1/4"NPT): Ligação à câmara de controlo da válvula principal (sinal de controlo

NOTA: Necessária instalação de válvula de água, Pressão de entrada - Válvula de agulha - T de desvio (um caminho vai para a câmara da válvula e o outro para a porta de entrada do piloto.