MANOMÈTRE À GLYCERINE

Manomètre à glycérine conçu pour la pression des liquides. Son intérieur est partiellement rempli de glycérine, levier supérieur pour une ventilation spécifique et fermeture en positions horizontales, offrant une lecture plus stable et précise car il protège le mécanisme interne de l'usure.







MATÉRIAUX

Filetage de raccordement : Laiton

Corps métallique : Inox

Remplissage interne : Glycérine

Mécanisme interne : Alliage métallique

FONCTIONNEMENT

Plages de pression disponibles : de 2.5 à 16 bar

Port d'entrée : 3mm

Température de fonctionnement : -10°C à + 60°C

Précision : +1,6 % de portée

Pression maximale de service : Il est recommandé de ne pas dépasser 75 % de la plage maximale.

MODÈLES

CODE	RACC.	ÉCHELLE À bar	UNITÉS/BOÎTE	PRIX (€)
11028075	1/4"	0 - 2.5	100	9,45
11028067	1/4"	0 - 4	100	8,5
11028068	1/4"	0 - 6	100	8,5
11028069	1/4"	0 - 10	100	8,5
11028076	1/4"	0 - 16	100	8,5

ACCESSOIRES

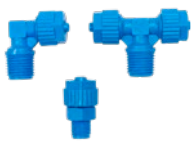

ACCESSOIRE TEFEN

VOIR PAGE



accessoire en métal

VOIR PAGE



MANOMÈTRE DE POSITIONNEMENT

CODE	MODÈLE	PRIX (€)
11028077	0 - 10 BAR	**30**

DIMENSIONS

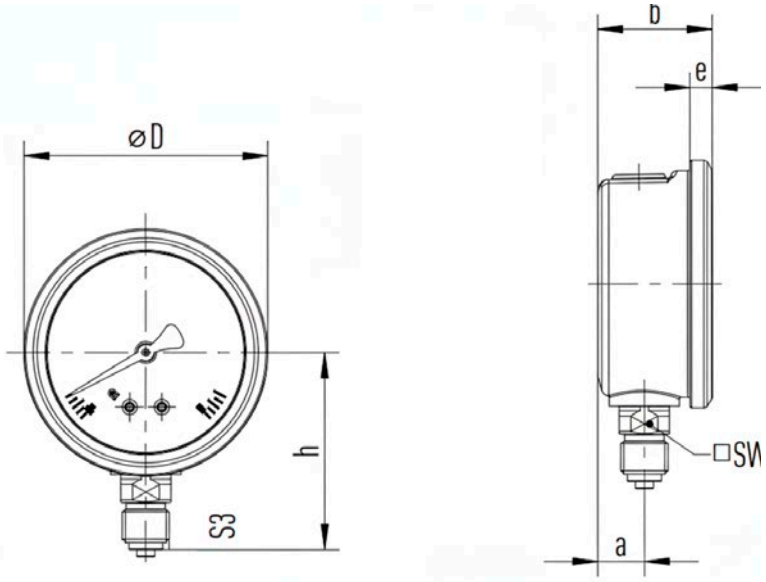

G	H [MM]	S3 [MM]	Un [MM]	B [MM]	E [MM]	J [MM]	Logiciel [MM]
G 1/4B	54	13	13	32	6,5	68	14

INFORMATIONS



Lors du vissage de l'appareil, ne pas forcer sur le boîtier. Utilisez toujours les bons outils et ne serrez que sur les parties plates prévues à cet effet.



Après le montage, il faut tourner le levier jaune, ou le passer de FERME à OUVERT, si le manomètre est monté en position horizontale, l'ouvrir et le fermer plusieurs fois pendant l'utilisation pour extraire l'air la première fois.