MANÔMETRO DE GLICERINA

Manômetro de glicerina projetado para pressão de líquidos. Seu interior é parcialmente preenchido com glicerina, alavanca superior para ventilação específica e fechamento nas posições horizontais, oferecendo uma leitura mais estável e precisa, pois protege o mecanismo interno do desgaste.







CARACTERÍSTICAS DOS MATERIAIS

Rosca de ligação: Latão

Corpo metálico: Aço inoxidável

Enchimento interno: Glicerina

Mecanismo interno: liga metálica

CARACTERÍSTICAS OPERACIONAIS

Faixas de pressão disponíveis: de 2.5 a 16 bar

Porta de entrada: 3mm

Temperatura de trabalho: -10°C a + 60°C

Precisão: +1,6% do alcance

Pressão máxima de trabalho: Recomenda-se não exceder 75 % da faixa máxima.

MODELOS

CÓDIGO	LIGAÇÃO	ESCALA DE bar	UNID./CAIXA	PVP (€)
11028075	1/4"	0 - 2.5	100	9,45
11028067	1/4"	0 - 4	100	8,5
11028068	1/4"	0 - 6	100	8,5
11028069	1/4"	0 - 10	100	8,5
11028076	1/4"	0 - 16	100	8,5

ACESSÓRIOS

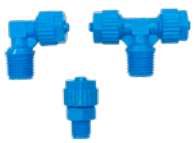

ACESSÓRIO TEFEN

VER PÁGINA



acessório metálico

VER PÁGINA



MANÔMETRO DE POSICIONAMENTO

CÓDIGO	MODELO	PVP (€)
11028077	0 - 10 BAR	**30**

DIMENSÕES

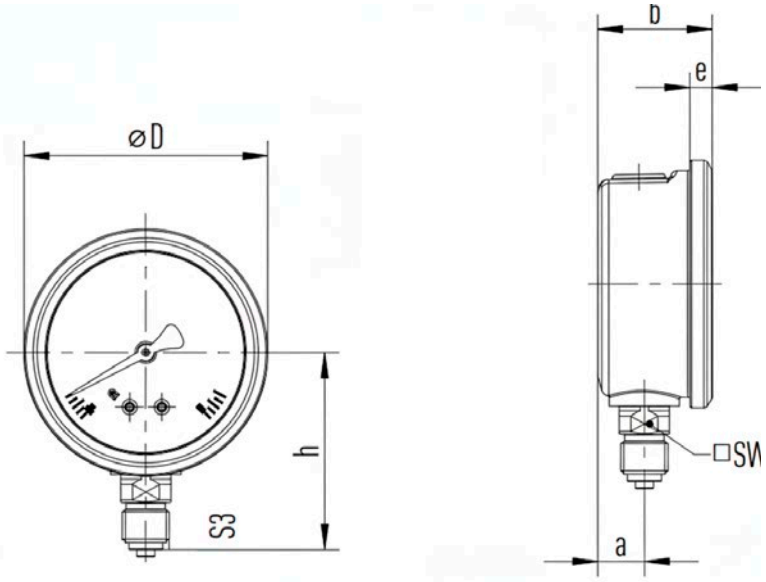

G	H [MM]	S3 [MM]	Um [MM]	B [MM]	E [MM]	D [MM]	SW [MM]
G 1/4 B	54	13	13	32	6,5	68	14

INFORMAÇÕES



Ao aparafusar o dispositivo, não deve aplicar força na caixa. Use sempre as ferramentas corretas e aperte apenas as partes planas projetadas para isso.



Após a montagem deve-se girar a alavanca amarela, ou levá-la de FECHADO para ABERTO, se o manômetro estiver montado na posição horizontal, abra e feche várias vezes durante o uso para extrair o ar pela primeira vez.