PROGRAMADOR DE REGA ICD-150

O programador TISU ICD-150 é uma solução eficaz, devido à sua fácil programação, a abertura simultânea de todas as suas saídas 14 seja em Latch (9-12v), 24vAc ou 12vDc, o torna um programador único no mercado.







CARACTERÍSTICAS DOS MATERIAIS

Carcaça: Plástico ABS

Painel de controlo: Display de cristal líquido (LCD) e teclado integrado

Componentes internos: Circuitos internos do sensor eletrônico

CARACTERÍSTICAS OPERACIONAIS

Programação independente de estações.

Abertura simultânea de todas as estações.

Horários de início do 10 por estação

Horas de rega 10 por estação

Limpeza do filtro por pressostato e tempo de rega

Válvula mestra

Menu técnico para configurações, largura de pulso, tempo de carregamento do capacitor, etc.

MODELOS

CÓDIGO	SAÍDA	CAJÁ	TENSÃO	UNID./CAIXA	PVP (€)
11023063	6	PARADO	TRAVA 9V	1	**430**
11023065	14	PARADO	TRAVA 9V	1	**471**
11023066	14	PARADO	24VAC	1	**471**
11023067	14	PARADO	12VDC	1	**471**
11023068	14	PAINEL	24VAC	1	**441**

ACESSÓRIOS



VÁLVULA SOLENÓIDE		
CÓDIGO	LIGAÇÃO	PVP (€)
11034065	1" LINHA	**19**
11034066	**1-1/2" LINHA 52**	
11034067	2" LINHA	**54**



SOLENÓIDE		
CÓDIGO	LIGAÇÃO	PVP (€)
	SOLENOIDE 2 VIAS 9V LATCH 2HILOS	**24**



BATERIAS PROCELL 9V		
CÓDIGO	MODELO	PVP (€)
11033013	9VILR	**4.2**

DIMENSÕES

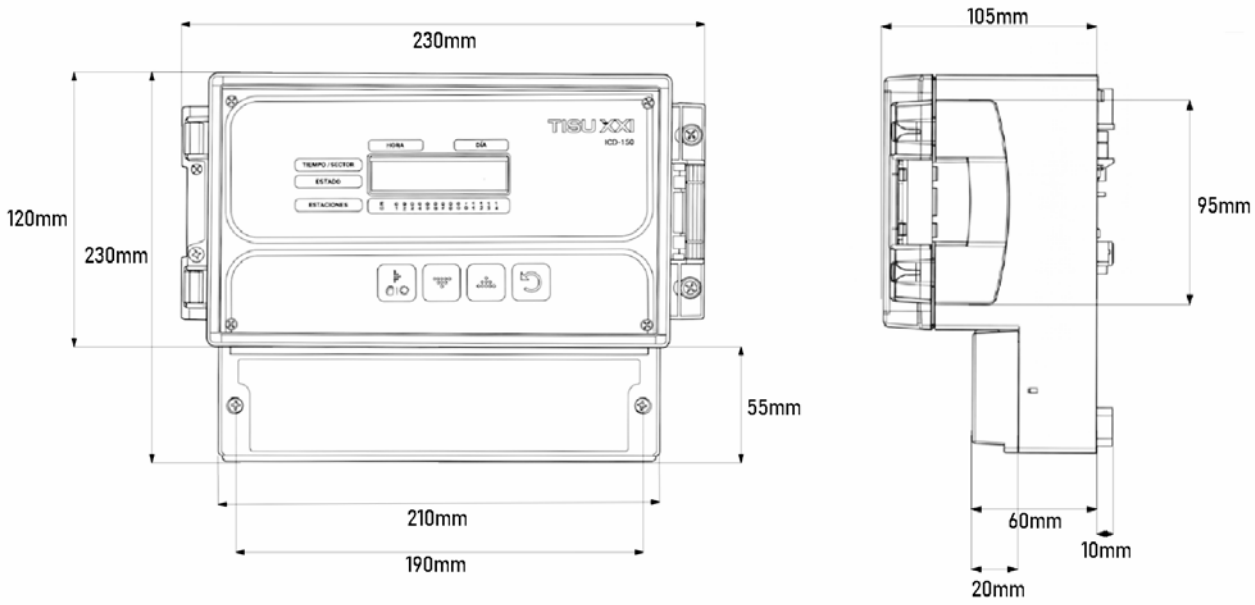
230mm
120mm
230mm
55mm
210mm
190mm
105mm
95mm
60mm
10mm
20mm