FILTRE HYDRAULIQUE HF-100

Le filtre à mailles autonettoyant HF-100 est un système de filtration conçu pour fonctionner en continu sans avoir besoin d'énergie électrique, en utilisant la pression hydraulique du système et un collecteur de nettoyage avec des buses d'aspiration proches de la maille. L'autonettoyage est automatiquement activé lorsqu'un différentiel de pression prédéfini est atteint.







MATÉRIAUX

Corps : Acier au carbone

Maille : Acier inoxydable 316

Couvercles : Polypropylène (PP)

Buses de nettoyage : Polymère technique

Revêtement extérieur : Peinture époxy lourde

CARACTÉRISTIQUES DE PERFORMANCE

Type de nettoyage : Aspiration hydraulique.

Activation du nettoyage : Automatique par pression différentielle, temporisée ou manuelle

Pression maximale de service : 10 bar

Pression minimale pour l'autonettoyage : 2.5 bar

Degré de filtration : Microns 130 disponibles

Installation : verticale

MODÈLES

CODE	DIMENSION	BRIDE	M3/H	PRESSION MAXIMALE	PRESSION MINIMUM	CTM 2	PRIX (€)
12050004	3"	80	40	8 BAR	2.5 BAR	1317	2010
12050005	3"S	80	50	8 BAR	2.5 BAR	1975	2320
12050006	4"	100	70	8 BAR	2.5 BAR	1975	2598

ACCESSOIRES



PLANIFICATEUR DE NETTOYAGE		
CODE	TENSION	PRIX (€)
12042003	LATCH	**390**
12042004	24V/AC	**415**



SOLÉNOÏDE LONGUE DISTANCE		
CODE	MODÈLE	PRIX (€)
11021039	LATCH	**48**
11021032	LATCH	**48**
11021038	24/AC	**52**



vanne papillon
VOIR PAGE

PERTE DE CHARGE

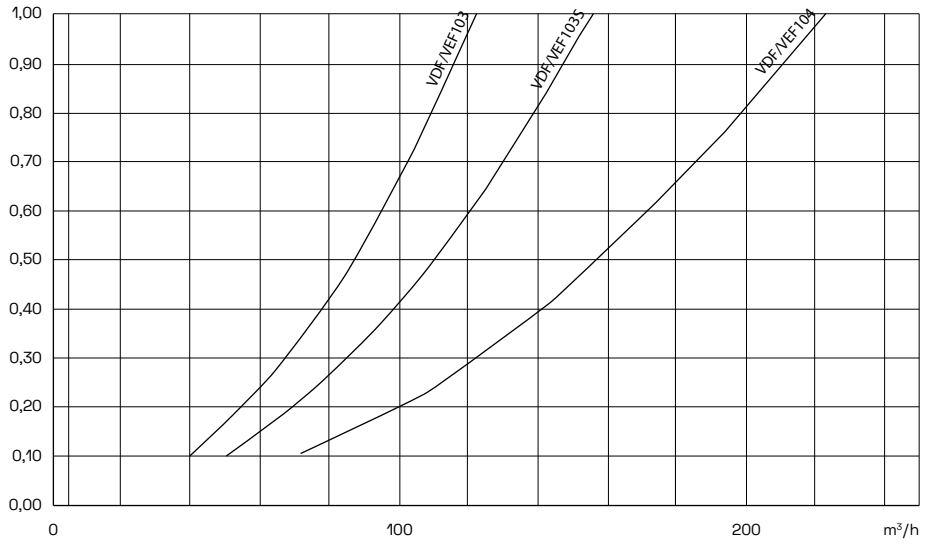

DIMENSIONS

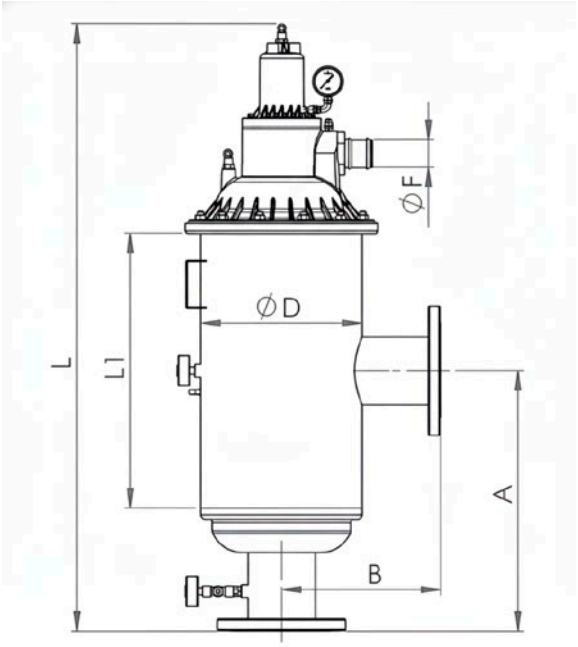

DIMENSION BRIDE	A (MM)	B (MM)	L1 (MM)	L (MM)	D (POUCES)	F (POUCES)	LAVAGE (M³/H)	DÉBIT MAXIMUM (M³/H)	SURFACE (CM²)	Poids (kg)
3" 80	390	270	365	920	10	2	12	40	1317	35
3"S 80	440	270	465	1020	10	2	18	50	1975	40
4" 100	440	270	465	1020	10	2	18	70	1975	45

TABLEAU DE FILTRATION

MODÈLE	HAUTE QUALITÉ	QUALITÉ MOYENNE	FAIBLE QUALITÉ
3"	50 M3/H	30 M3/H	20 M3/H
3"S	70 M3/H	50 M3/H	30 M3/H
4"	80 m3/h	60 m3/h	40 m3/h