FILTRO DE AREIA SM-100

O filtro de areia SM-100 foi projetado para a filtração das águas mais complicadas. Use uma camada de areia de sílica. Sua principal característica é o sistema interno de drenagem e distribuição por braços coletores, que garante filtração uniforme e retrolavagem eficiente.







CARACTERÍSTICAS DOS MATERIAIS

Corpo e Tanques: Aço carbono, com pintura epóxi

Tampa superior: Aço, juntas **PEDM**

Braços coletores: Plástico técnico CARACTERÍSTICAS **DE FUNCIONAMENTO**

Tipo de Limpeza: Retrolavagem hidráulica automática (ativada por diferencial de pressão ou tempo)

Pressão máxima de trabalho: bar 8 (0,6 MPa)

Pressão mínima de trabalho: bar 2,5

Caudal de trabalho padrão: 30 a 250 m³/h.

MODELOS

CÓDIGO	MEDIDA	LIGAÇÃO	ÁREA FILTRAGEM (CM²)	M3/H	KG	ARENAKG	PVP (€)
12044001	1-1/2"	ROSCA	1.962	15	45	175	865
12044002	2"	ROSCA	4.415	30	76	350	1045
12044003	3"	FLANGE	7.084	50	130	600	1722
12044004	4"	FLANGE	11.304	70	180	1.100	2683
12044005	6"	FLANGE	15.386	115	284	1.500	3900

ACESSÓRIOS







BRAÇADEIRA COM FENDA		
CÓDIGO	MODELO	PVP (€)
40001307	2"	12
12040041	3"	15

VÁLVULA DE RETROLAVAGEM		
CÓDIGO	FLUJO	PVP (€)
40001362	RETA 2"	234
40001364	RETA 3"	444

válvula borboleta

VER PÁGINA

PERDA DE CARGA

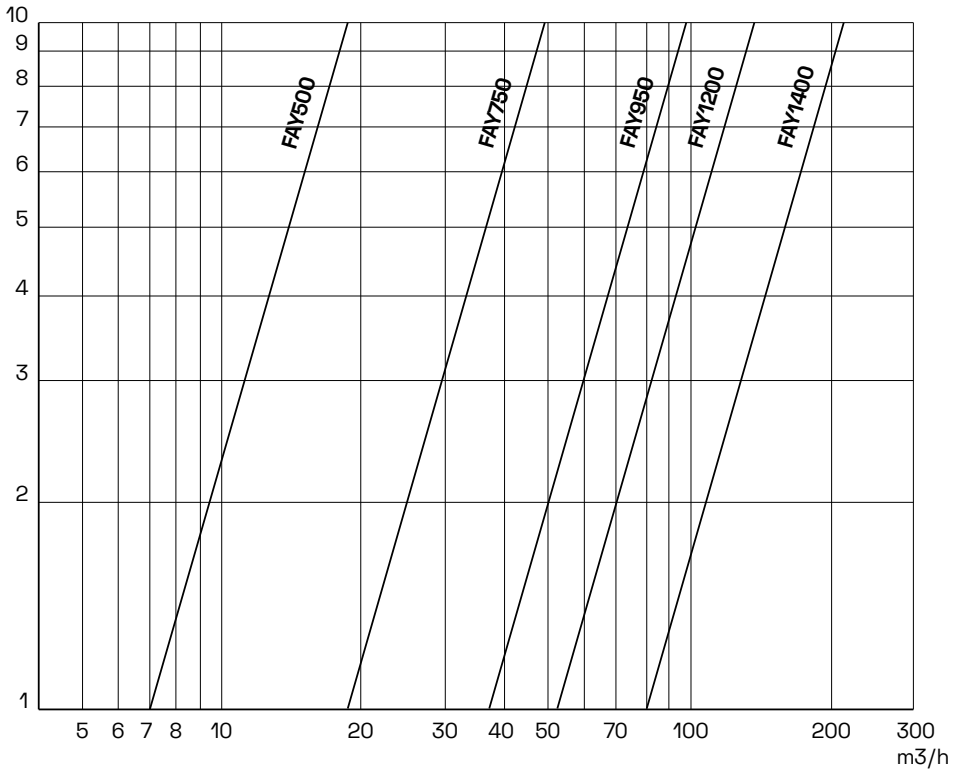

DIMENSÕES

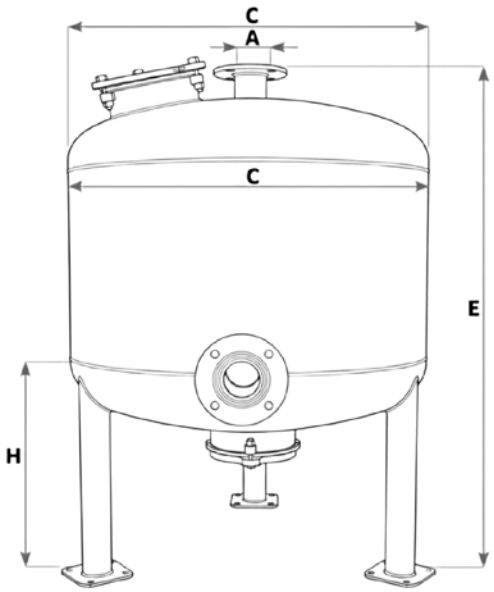

A	C	E	H
1 ½'' ROSCA	500	970	440
2'' LINHA	750	1195	515
FLANGE 3''	950	1335	545
FLANGE 4''	1.200	1365	525
FLANGE 6''	1.400	1.620	600