# PROGRAMMATEUR DE NETTOYAGE ICD-200

Le programmateur de nettoyage ICD-200 est un contrôleur modulant pour les unités 1 à 8 conçu pour le contrôle du nettoyage des systèmes de filtration automatiques. Il combine des fonctions d'activation par le temps ou par un capteur de pression différentielle électronique intégré. Le modèle peut être DC ou AC avec un clavier pour configurer des paramètres tels que le temps de lavage et les limites de cycle.







## MATÉRIAUX

**Boîtier :** plastique ABS

**Panneau de commande :** écran à cristaux liquides (LCD) et clavier intégré.

**Composants internes :** Capteur électronique de pression différentielle et circuits internes.

## CARACTÉRISTIQUES DE FONCTIONNEMENT

**Réglage de la différence de pression (DP SET) :** plage de 0.1 à 1.0 BAR.

**Modes d'activation :** Par différence de pression (DP), par intervalle de temps ou par fonctionnement manuel.

**Alimentation (modèle DC) :** pile alcaline 1.5 V (unités 4).

**Alimentation (modèle CA) :** 110 V ou 220 V (50 Hz ou 60 Hz) avec transformateur CA 24 V

## MODÈLES

| CODE | SORTIE | CAJA | TENSION | UNITÉS/BOÎTE | PRIX (€) |
|---|---|---|---|---|---|
| **12042003** | 2 | PARÉ | LOQUET 9-12V | 1 | 390 |
| **12042004** | 2 | PARÉ | 24V/AC | 1 | 415 |

## ACCESSOIRES







| prise en charge du programmeur de nettoy | | |
|---|---|---|
| CODE | MODÈLE | PRIX (€) |
| **14112014** | ASSISTANCE | **30** |

| 2 | | |
|---|---|---|
| CODE | MODÈLE | PRIX (€) |
| **11023008** | LATCH | **50** |
| **11023009** | 24V/AC | **50** |

| SOLÉNOÏDE LONGUE DISTANCE | | |
|---|---|---|
| CODE | MODÈLE | PRIX (€) |
| **11021039** | LATCH | **48** |
| **11021032** | LATCH | **48** |
| **11021038** | 24/AC | **52** |

## DIMENSIONS

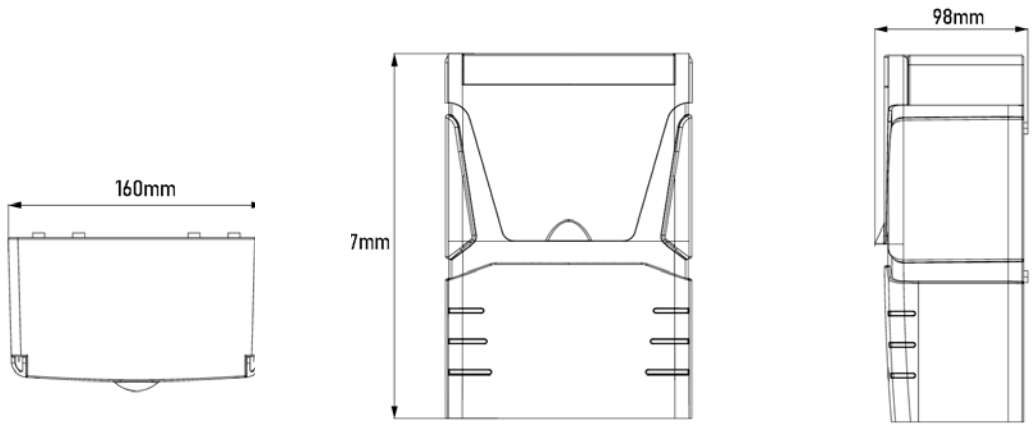


| MESURES | ALTO | ANCHO | PROFONDE |
|---|---|---|---|
| MM | 237 | 160 | 98 |

## INFORMATIONS

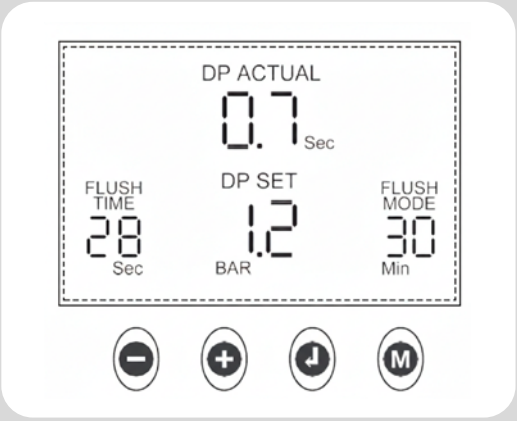


**Bouton Enter (symbole de flèche de retour) :** Active le mode d'édition : Lorsqu'il est enfoncé, le curseur commencera à clignoter sous le champ qui peut être édité à ce moment-là.

**Navigation et confirmation :** Un nouvel appui sur ENTER confirme les modifications apportées au champ actuel et le curseur se déplace vers le champ modifiable suivant pour continuer la configuration. Achèvement : Il faut appuyer plusieurs fois jusqu'à ce que le curseur atteigne le « temps » et arrête de clignoter pour quitter le mode d'édition et revenir à l'interface de fonctionnement.

**Boutons « + » et « - » :** Réglage de la valeur : Utilisés pour augmenter ou diminuer la valeur numérique du champ qui clignote actuellement.

**Bouton de mode (symbole « M ») :** modes de fonctionnement manuel/automatique en dehors du menu de configuration. Paramètres configurables à l'écran

**Grâce à ces boutons, vous pouvez gérer les champs suivants visibles dans le schéma :**

**DP SET :** Permet de régler la valeur de pression différentielle souhaitée pour activer le lavage. FLUSH TIME : définissez la durée ou le temps de rinçage pour chaque filtre. MODE RINÇAGE / INTERVALLE : Règle l'intervalle de temps entre les lavages à contre-courant s'il n'est pas activé par la pression différentielle.