PROGRAMADOR DE LIMPEZA ICD-200

O programador de limpeza ICD-200 é um controlador modulante para unidades 1 a 8 projetado para controlo de limpeza de sistemas de filtragem automática. Combina funções de ativação por tempo ou por sensor eletrônico de pressão diferencial integrado. O modelo pode ser DC ou AC com teclado para configuração de parâmetros como tempo de lavagem e limites de ciclo.







CARACTERÍSTICAS DOS MATERIAIS

Carcaça: Plástico ABS

Painel de controlo: Display de cristal líquido (LCD) e teclado integrado.

Componentes internos: Sensor eletrônico de pressão diferencial e circuitos internos. CARACTERÍSTICAS

OPERACIONAIS

Configuração de diferença de pressão (DP SET): Faixa de 0.1 a 1.0 BAR.

Modos de Acionamento: Por Diferença de Pressão (DP), por Tempo de Intervalo ou por Operação Manual.

Alimentação (modelo DC): bateria alcalina 1.5 V (unidades 4).

Alimentação (modelo CA): 110 V ou 220 V (50 Hz ou 60 Hz) com transformador CA 24 V integrado.

MODELOS

CÓDIGO	SAÍDA	CAJÁ	TENSÃO	UNID./CAIXA	PVP (€)
12042003	2	PARADO	9-12V LATCH	1	390
12042004	2	PARADO	24V/AC	1	415

ACESSÓRIOS



suporte ao programador de limpeza

CÓDIGO	MODELO	PVP (€)
14112014	SUPORTE	**30**



saídas da placa de expansão 2

CÓDIGO	MODELO	PVP (€)
11023008	LATCH	**50**
11023009	24V/AC	**50**



SOLENÓIDE DE LONGA DISTÂNCIA

CÓDIGO	MODELO	PVP (€)
11021039	LATCH	**48**
11021032	LATCH	**48**
11021038	24/AC	**52**

DIMENSÕES

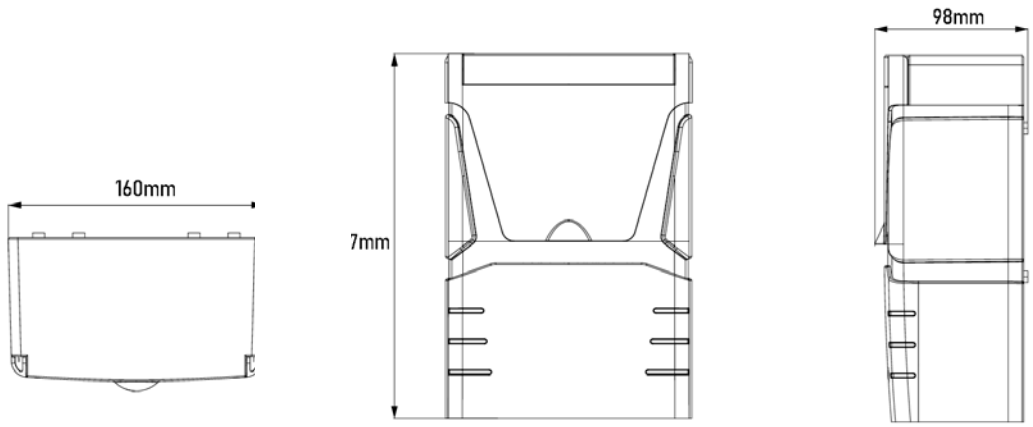

MEDIDAS	ALTO	ANCHO	PROFUNDO
MM	237	160	98

INFORMAÇÕES

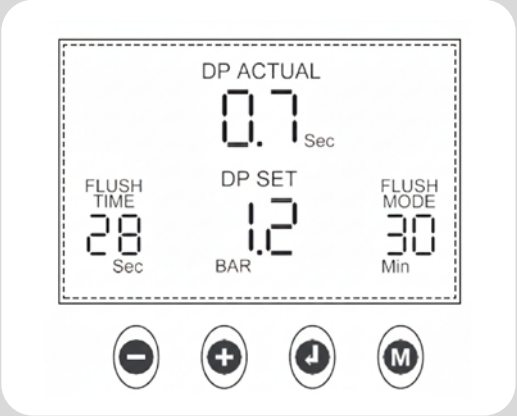

Enter button (Return arrow symbol): Activates editing mode: When pressed, the cursor will start flashing under the field that can be edited at that moment.

Navegação e Confirmação: Pressionar ENTER novamente confirma as alterações feitas no campo atual e o cursor se move para o próximo campo editável para continuar a configuração. Conclusão: Deve ser pressionado diversas vezes até que o cursor atinja o "tempo" e pare de piscar para sair do modo de edição e retornar à interface de operação.

"+" and "-" buttons: Value adjustment: Used to increase or decrease the numerical value of the field that is currently flashing.

Botão de modo (símbolo "M"): Modos de operação manual/automático fora do menu de configuração. Parâmetros configuráveis ??na ecrã

Através destes botões você pode gerenciar os seguintes campos visíveis no diagrama:

DP SET: Permite definir o valor de pressão diferencial desejado para acionamento da lavagem. TEMPO DE LAVAGEM: Defina a duração ou tempo de lavagem para cada filtro. MODO FLUSH / INTERVAL: Define o tempo de intervalo entre retrolavagens caso não seja acionado por pressão diferencial.