PRESSOSTAT DIFFÉRENTIEL DANFOSS

La fonction principale du Danfoss CAS 155 est de surveiller la différence de pression entre deux points d'un système et d'activer ou de désactiver un circuit électrique lorsque cette différence atteint une valeur prédéfinie, principalement utilisée pour les systèmes de filtration automatique.







MATÉRIAUX

Corps/boîtier : Fonte d'aluminium et émaillé.

Ressort : acier inoxydable.

Raccord de pression : laiton nickelé

Joints internes : Caoutchouc nitrile-butadiène (NBR).

CARACTÉRISTIQUES DE FONCTIONNEMENT

Type de contact : micro-interrupteur SPDT (changement unipolaire)

Charge de contact : Courant alternatif AC-14 / AC-15 : 0,1 A à 220 V ; Courant continu CC-13 : 12 W à 125 V.

Plages typiques de pression et de température : Plage de réglage de la pression différentielle : 0.2 - 2.5 bar

Fonction de réinitialisation : Auto

Type de raccord de pression : Raccord de pression : 1/4"

MODÈLES

CODE	MODÈLE	PRIX (€)
12040009	PRESSOSTAT DIFFÉRENTIEL CAS155	336

ACCESSOIRES

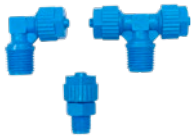

ACCESSOIRE TEFEN
VOIR PAGE



2		
CODE	MODÈLE	PRIX (€)
11030002	LATCH	98
11030001	24V/AC	106



PLANIFICATEUR DE NETTOYAGE		
CODE	TENSION	PRIX (€)
11023078	LATCH	390
11023079	24V/AC	415

INFORMATIONS

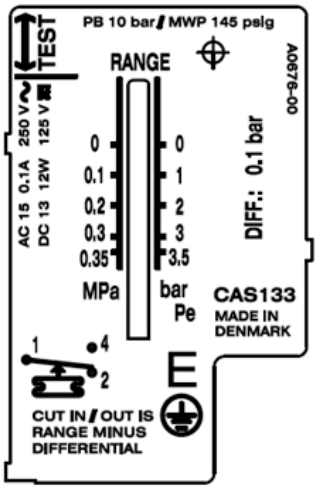

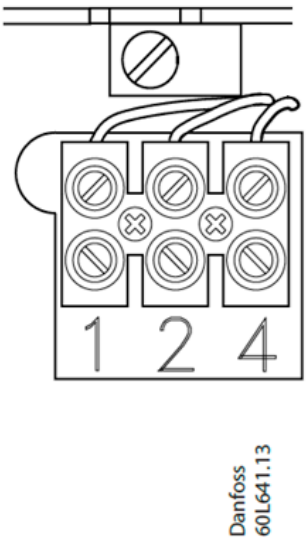

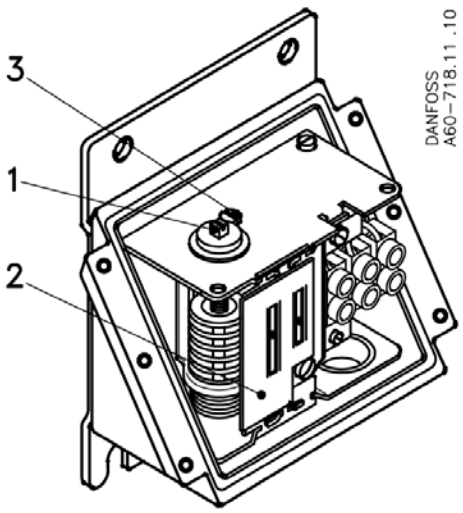

1. Eje de rango

2. Échelle de portée

3. Tournevis de blocage