POMPE DOSEUSE PM-100

Pompe doseuse à piston PM-100 conçue pour injecter des volumes précis de liquides ou de produits chimiques, grâce au mouvement d'un piston qui aspire et refoule le fluide à chaque cycle. Son débit est régulé en ajustant la longueur et la fréquence de la course du piston, ce qui permet un dosage précis et continu.







MATÉRIAUX

Tête et clapets : Inox ou **PVC**

Piston : Céramique ou inox

Joints : Viton ou EPDM

Corps : Aluminium

FONCTIONNEMENT

Débit : De 110 L/h à 1000 L/h, selon le diamètre du piston

Pression maximale : jusqu'à 25bar

Température maximale du fluide : Tête INOX : jusqu'à 90 °C Tête PVC : jusqu'à 40 **°C**

Moteur électrique : 0,18–0,75 kW triphasé et monophasé

Régulation du débit : Manuelle par bouton régulateur arrière

MODÈLES

LITRES/H	BAR	TÊTE	RACC.	MOTEUR	CODE (MONOFÁSICO)	PRIX (€) (MONOFÁSICO)	CODE (TRIFÁSICO)	PRIX (€) (TRIFÁSICO)
50	20	INOX	3/8"	0,18 KW	**13072158**	**935**	**13072159**	**863**
50	10	PVC	3/8"	0,18 KW	**13072176**	**1016**	**13072177**	**928**
110	17	INOX	3/8"	0,25 KW	**13072160**	**924**	**13072161**	**847**
110	10	PVC	3/8"	0,25 KW	**13072178**	**1016**	**13072179**	**928**
220	8	INOX	1/2"	0,25 KW	**13072162**	**1064**	**13072163**	**1014**
220	8	PVC	1/2"	0,25 KW	**13072180**	**1252**	**13072181**	**1165**
304	6	INOX	3/4"	0,25 KW	**13072164**	**1104**	**13072165**	**1085**
304	6	PVC	3/4"	0,25 KW	**13072182**	**1295**	**13072183**	**1208**
505	10	INOX	3/4"	0,75 KW	**13072166**	**2143**	**13072167**	**1974**

DIMENSIONS

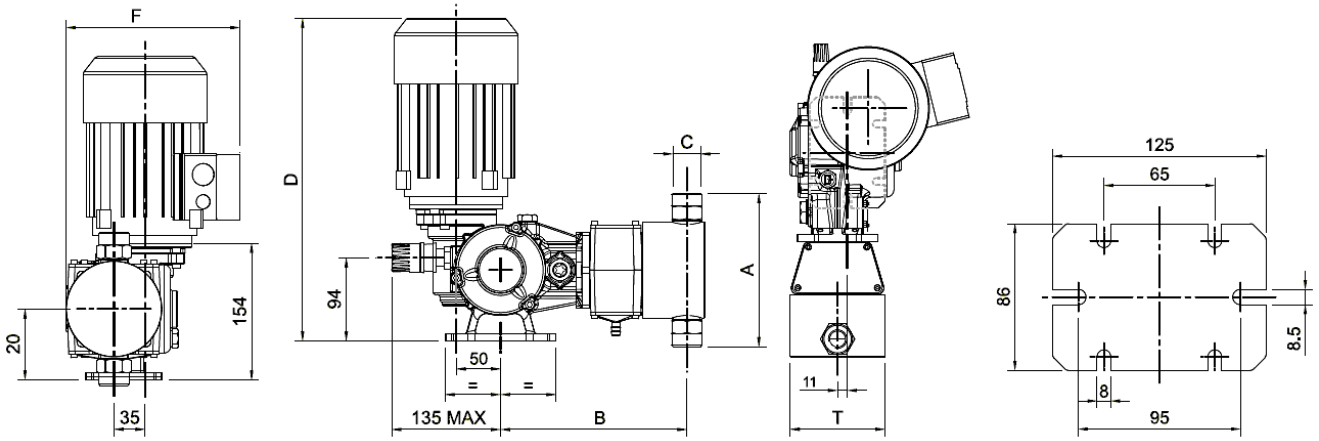

MODÈLE	Un [MM]	B [MM]	C (BSP)	T [MM]	J [MM]	E [MM]	F [MM]
50L	121	200	3/8"f	68	333	367	206
110L	164	210	3/8"f	88,5	371	390	215
220L	176	210	1/2"f	108	371	392	215
304L	195	215	3/4"f	103	371	401	215
505L	195	273	3/4"f	103	398	469	203
730L	241	288	1"f	112	398	490	212
1000L	253	288	1"f	125	398	490	225

caractéristiques hydrauliques

Diamètre du piston (mm)	COURSES/ DÉBIT MIN (L/H) DÉBIT (GL/H) PRESSION MAX (SS 316 - BAR)				Pression Max (PVC - bar)	CONNEXION (SS 316) CONNEXION (PVC) MOTEUR (KW)		
25	116	50	13,21	25	10*	3/8" FG	3/8" FG	0,18 (A4)
30	116	70	18,49	25	10*	3/8" FG	3/8" FG	0,25 (B4)
38	116	110	29,06	25	10*	3/8" FG	3/8" FG	0,25 (B4)
48	116	170	44,91	10	10	1/2" FG	1/2" FG	0,25 (B4)
54	116	220	58,12	8	8	1/2" FG	1/2" FG	0,25 (B4)
64	116	304	80,31	6	4	3/4" FG	3/4" FG	0,25 (B4)
64	116	505	133.40	10	10	3/4" FG	3/4" FG	0.75 (E4)
76	116	730	192.85	7	7	1" FG	1" FG	0.75 (E4)
89	116	1000	264.17	5	5	1" FG	1" FG	0.75 (E4)

ACCESSOIRES



BANC DE DOSAGE		
CODE	MODÈLE	PRIX (€)
14112003	21X15X20	**55**



AMORTISSEUR D'IMPULSIONS		
CODE	MODÈLE	PRIX (€)
12042005	1,2 LITRES	**96**



Vanne DE CONTRE-PRESSION		
CODE	MODÈLE	PRIX (€)
12042001	DN25	**102**