BOMBA DE DOSAGEM PM-200

Bomba dosadora de pistão PM-200 12v/DC projetada para injetar volumes precisos de líquidos ou produtos químicos, através do movimento de um pistão que suga e descarrega o fluido em cada ciclo. Suo caudal é regulada ajustando o comprimento e a frequência do curso do pistão, o que permite uma dosagem exata e contínua.







CARACTERÍSTICAS DOS MATERIAIS

Cabeçote e válvulas: Aço inoxidável

Pistão: Cerâmica ou aço inoxidável

Juntas: Viton

Componentes internos: Aço inoxidável e latão

CARACTERÍSTICAS OPERACIONAIS

Taxa de caudal: 110 L/h a 304 L/h

Pressão máxima: até 10bar

Temperatura máxima: cabeça INOX: até 90 °C, cabeça PVC: até 40 °C

Temperatura ambiente de trabalho: +5 °C a +45 °C

Motor elétrico: consumo máximo de 22AMP E 32AMP

Ligações hidráulicas: Insira 1/4" e 3/4" dependendo do modelo

MODELOS

LITROS / H	BAR	CABEÇA	LIGAÇÃO	CONSUMO	CÓDIGO	PVP (€)
120	10	INOX	3/8" G F	AMP 22	**13072125**	**1075**
120	15	INOX	3/8" G F	AMP 32	**13072126**	**1170**
230	6	INOX	1/2" G F	AMP 22	**13070019**	**1250**
220	10	INOX	1/2" G F	AMP 32	**13072127**	**1350**
304	8	INOX	3/4" G F	AMP 32	**13072128**	**1390**

ACESSÓRIOS



BANCO DE DOSAGEM		
CÓDIGO	MODELO	PVP (€)
14112003	21X15X20	**55**



AMORTECEDOR DE PULSO		
CÓDIGO	MODELO	PVP (€)
12042005	1,2 LITROS	**96**



Válvula de CONTRAPRESSÃO		
CÓDIGO	MODELO	PVP (€)
12042001	DN25	**102**

DIMENSÕES

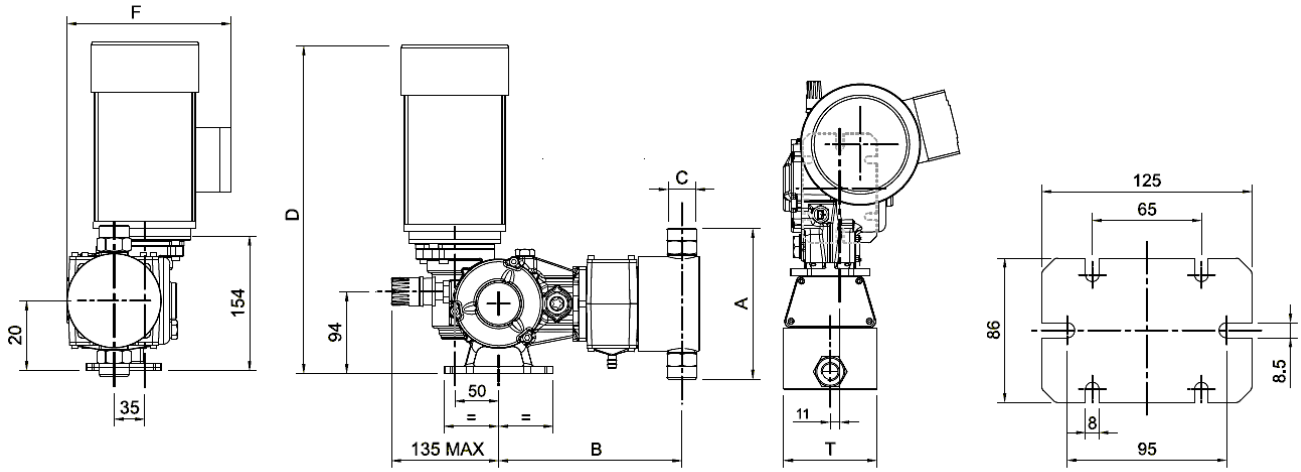

MODELO	Um [MM]	B [MM]	C (BSP)	T [MM]	D [MM]	E [MM]	F [MM]
120L	164	210	3/8"f	88,5	480	390	215
220L	176	210	1/2"f	108	480	392	215
304L	195	215	3/4"f	103	480	401	215

características hidráulicas

DIÂMETRO PISTÃO (MM)	CARRERAS/ MÍN.	CAUDAL (L/H)	PRESSÃO MÁXIMA (SS 316 - BAR)	LIGAÇÃO (SS 316)	LIGAÇÃO (PVC)	MOTOR (AMP)
38	116	120	10	3/8"GF	3/8"GF	AMP 22
38	116	120	15	3/8"GF	3/8"GF	AMP 32
54	116	230	6	1/2"GF	1/2"GF	AMP 22
54	116	220	10	1/2"GF	1/2"GF	AMP 32
64	116	304	8	3/4"GF	3/4"GF	AMP 32

CONSUMO DO MOTOR 12VDC

MODELOS	1 BAR	2 BAR	3 BAR	4 BAR	5 BAR	6 BAR	7 BAR	8 BAR	9 BAR	10 BAR
120 l/h (Máx. 10b)	5.0 A	5.5 A	6.0 A	6.5 A	7.0 A	7.5 A	8.0 A	12.0 A	16.0 A	20.0 A (Máx.)
230 l/h (Máx. 6b)	2.0 A	4.0 A	6.0 A	8.0 A	14.0 A	20.0 A (Máx.)	-	-	-	-
230 l/h (Máx. 10b)	5.0 A	6.0 A	7.0 A	8.0 A	9.0 A	10.0 A	11.0 A	12.3 A	13.7 A	15.0 A (Máx.)
304 l/h (Máx. 8b)	7.0 A	8.0 A	9.0 A	10.0 A	11.0 A	12.0 A	13.3 A	16.0 A (Máx.)	-	-