Pompe électromagnétique AMS 200

La pompe AMS200 est une pompe doseuse à solénoïde, avec des débits constants contrôlés via un cadran réglable manuellement sur le panneau avant.







MATÉRIAUX

Boîtier : renfort et protection en fibre de verre PP IP65

Tête : PVDF ou PVDFT

Membrane : PTFE

Joints : Viton ou EPDM

FONCTIONNEMENT

Pompe avec réglage manuel de la fréquence de refoulement de 0 à 100% par potentiomètre analogique

L'alimentation standard de la pompe est 230Vca 50-60Hz, avec une option 24Vca sur demande.

Livré avec vanne de purge manuelle.

La LED verte fixe s'éteint à chaque coup effectué par la pompe.

MODÈLES

CODE	LITRES / H	BAR	MODÈLE	ML/IMP	TUBO Ø	PRIX (€)
13075001	3 5	10 8	200	0.31 0.52	4x6	**232**

ACCESSOIRES



RACCORD D'INJECTION		
CODE	DIMENSION	PRIX (€)
13077018	6X4	**76**



FILTRE D'ASPIRATION		
CODE	DIMENSION	PRIX (€)
13077020	6X4	**76**



TUBE SPÉCIAL pe		
CODE	DIMENSION	PRIX (€)
13077038	6X4	**4**

COURBE D'INJECTION

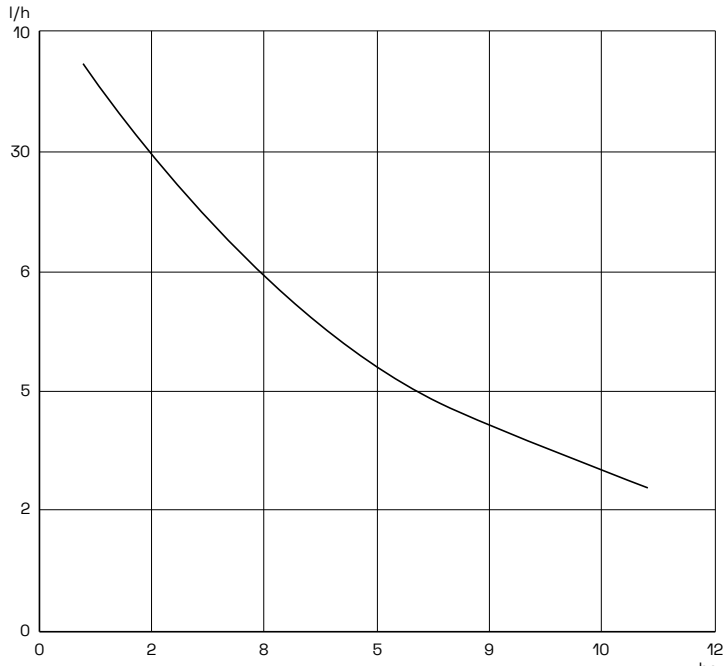

DIMENSIONS

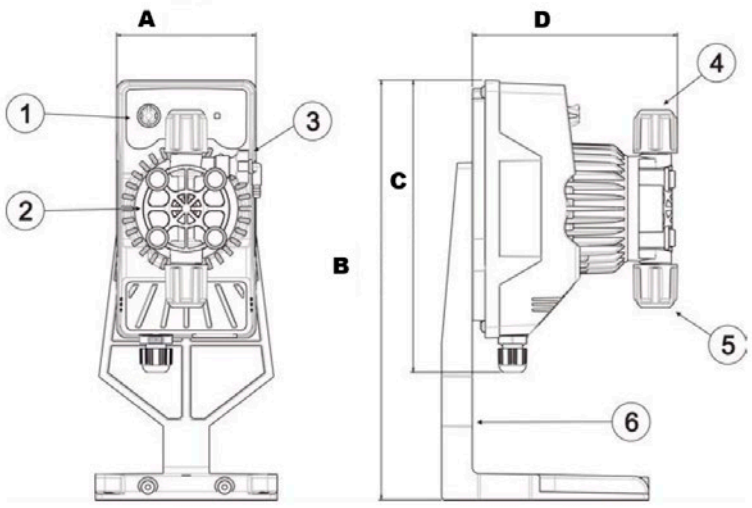

A	B	C	D
92	273.5	160.5	135.4

INFORMATIONS TECHNIQUES

MODÈLE	PRESSION (BARS)	CAUDALE (G/H)	CC / GOLPE	CONEXIONES INT/ EXT (MM)	COUPS / MIN
AMS200	8	5	1.32	4/6	160
	10	3	0.79	4/7	160
	2	9	1.97	4/8	160