BOMBA ELETROMAGNÉTICA AKL

A bomba TEKNA AKL é uma bomba de dosagem constante de diafragma, utilizando um potenciômetro de regulação de velocidade 0-100%, com modo divisor para ajustar a doses mais precisas.







CARACTERÍSTICAS DOS MATERIAIS

Cabeça: PVDF (resistente a produtos químicos corrosivos)

Diafragma: PTFE

Válvulas: Cerâmica

Juntas: Viton

CARACTERÍSTICAS OPERACIONAIS

Funcionalidade de dosagem: controlo constante com potenciômetro 0-100%

Faixa de caudal: normalmente 0,4 a 54 L/h

Contrapressão máxima: 20 .

Opera com alimentação CA 100–240 V

Modo Divisor

MODELOS

CÓDIGO	LITROS / H	BAR	MODELO	ML/IMP	TUBO Ø	PVP (€)
13075022	4 8	12 2	603	0.42 0.83	6x4	**461,71**
13075023	7 18	16 1	800	0.39 1	6X4	**512,47**
13075024	30 55	5 2	803	1.67 3	8X12	**627,25**

ACESSÓRIOS







ENCAIXE DE INJEÇÃO		
CÓDIGO	MEDIDA	PVP (€)
13077018	6X4	**76**
13077019	8X12	**81**

FILTRO DE SUCÇÃO		
CÓDIGO	MEDIDA	PVP (€)
13077020	6X4	**76**
13077021	8X12	**81**

TUBO ESPECIAL pe		
CÓDIGO	MEDIDA	PVP (€)
13077038	6X4	**4**
13077028	10X12	**9**

CURVA DE INJEÇÃO

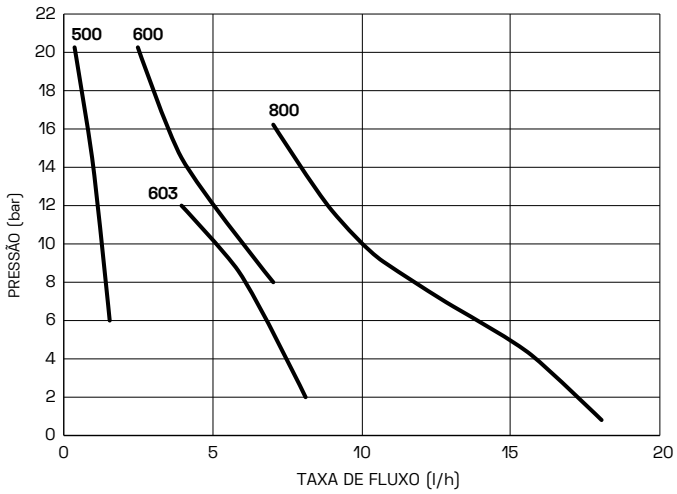

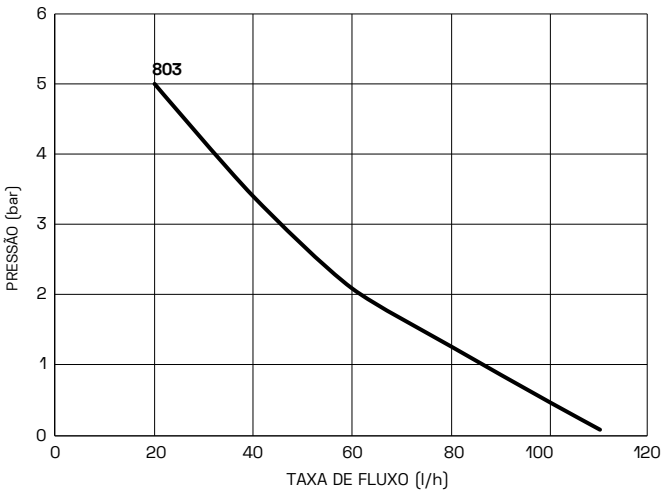

DIMENSÕES

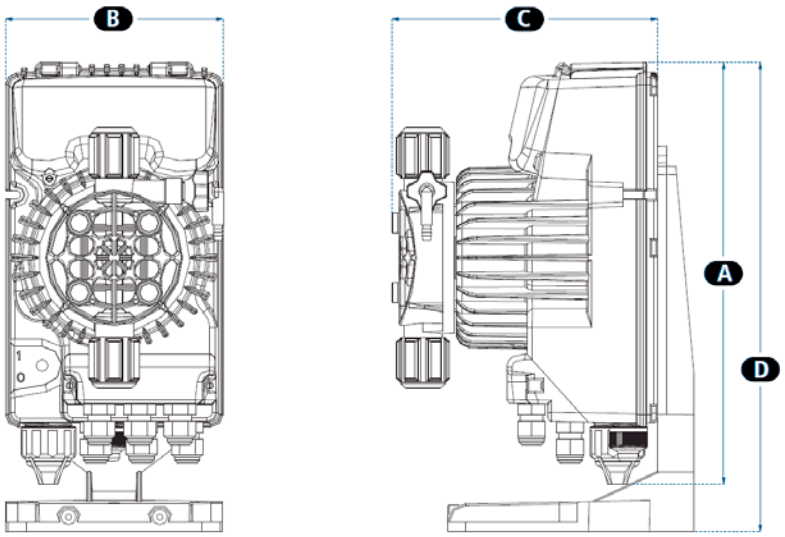

A	B	C	D
231	119	160.5	273.8

INFORMAÇÕES TÉCNICAS

MODELO	BAR	L/H	TECLAS MÁXIMOS	CC POR PRESSIONE	TUBO LIGAÇÃO	O QUE
600	20	2.5	120	0,35	4 / 6	12,0
	18	3		0,41		
603	12	4	160	0,42	4 / 6	12,2
	10	5		0,52		
	8	6		0,63		
	2	8		0,83		
800	12	7	320	0,36	4 / 6	23,9
	10	10		0,52		
	5	15		0,78		
	1	18		0,94		
803	5	20	300	1,11	8 / 12	22,2
	4	25		1,39		
	2	40		2.22		
	1	54		3		