POMPE ÉLECTROMAGNÉTIQUE TPR

La pompe TEKNA peut mesurer des paramètres tels que le pH, l'ORP avec la connexion de la sonde appropriée, régulant la fréquence d'injection par rapport à la mesure.



MATÉRIAUX

Tête : PVDF

Diaphragme : PTFE

Vannes : Céramique

Joints : Viton

Boîtier : polypropylène renforcé de fibre de verre (PP)

FONCTIONNEMENT

Panneau numérique avec pH/Redox mètre intégré, qui permet un dosage constant ou proportionnel en fonction de la mesure

Sa plage de débit va de 0,4 à 110 L/h et supporte une contre-pression jusqu'à 20 bar

Alimenté

MODÈLES

CODE	LITRES / H	BAR	MODÈLE	ML/IMP	TUBO Ø	PRIX (€)
13075034	4 8	12 2	603	0.42 0.83	6x4	**689,76**
13075035	7 18	16 1	800	0.39 1	6X4	**797,54**
13075036	30 55	5 2	803	1.67 3	8X12	**924,17**

ACCESSOIRES



porte-sonde		
CODE	DIMENSION	PRIX (€)
13077013	1/2"	**30**
13077019	8X12	**81**



SOLUTIONS DE CALIBRAGE		
CODE	DIMENSION	PRIX (€)
13077022	PH 4 - 7	**20**
13077024	RÉDOX	**16,68**



sondes		
CODE	DIMENSION	PRIX (€)
13077005	PH 4 - 7	**120**
13077006	RÉDOX	**150**

COURBE D'INJECTION

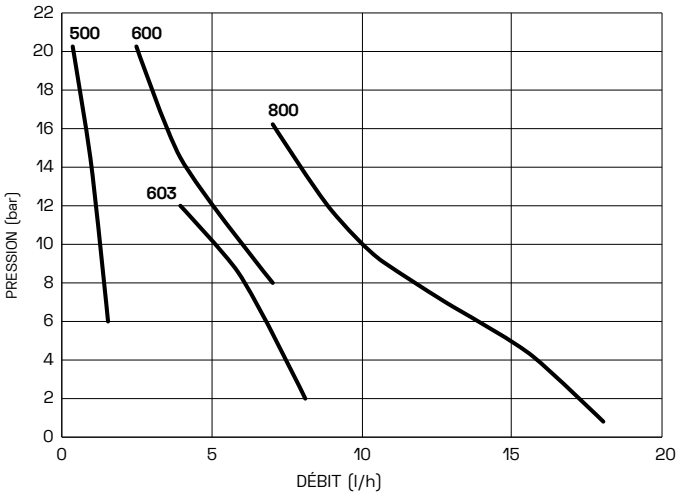

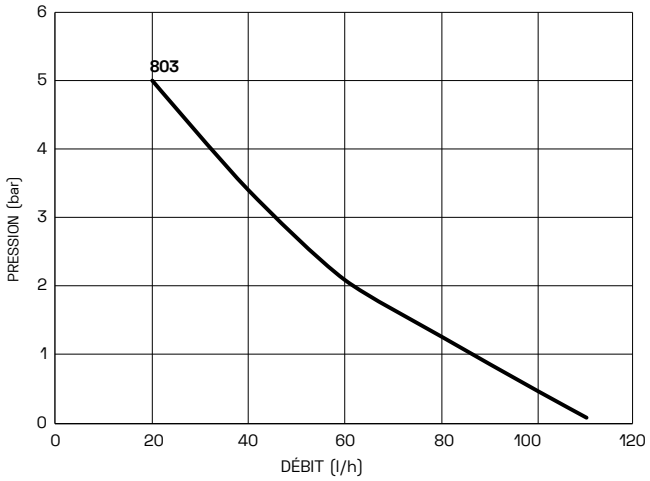

DIMENSIONS

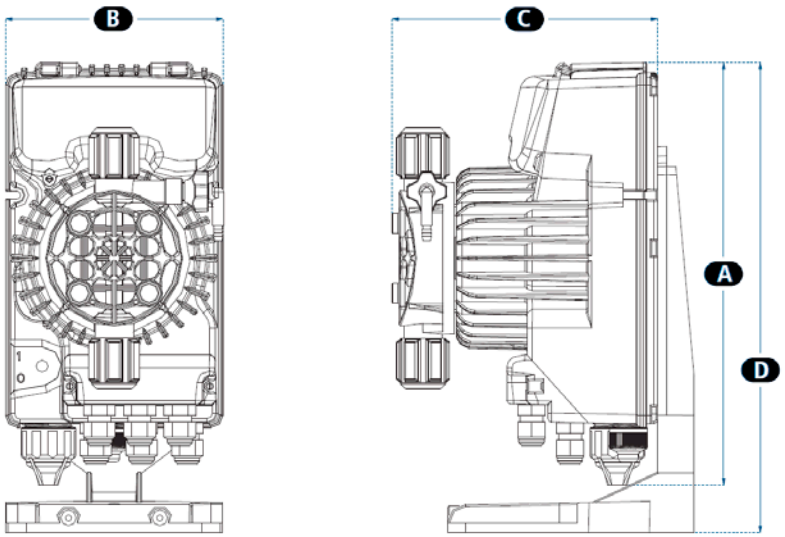

A	B	C	D
231	119	160.5	273.8

INFORMATIONS TECHNIQUES

MODÈLE	BAR	L/H	CLÉS MAXIMUMS	CC POR APPUYER	TUBE RACC.	WATS
600	20 18	2.5 3	120	0,35 0,41	4 / 6	12,0
603	12 10 8 2	4 5 6 8	160	0,42 0,52 0,63 0,83	4 / 6	12,2
800	12 10 5 1	7 10 15 18	320	0,36 0,52 0,78 0,94	4 / 6	23,9
803	5 4 2 1	20 25 40 54	300	1,11 1,39 2.22 3	8 / 12	22,2