BOMBA ELETROMAGNÉTICA TPR

A bomba TEKNA pode medir parâmetros como pH, ORP com a ligação da sonda apropriada, regulando a frequência de injeção em relação à medição.







CARACTERÍSTICAS DOS MATERIAIS

Cabeça: PVDF

Diafragma: PTFE

Válvulas: Cerâmica

Juntas: Viton

Carcaça: Polipropileno reforçado com fibra de vidro (PP)

CARACTERÍSTICAS OPERACIONAIS

Painel digital com medidor de pH/Redox integrado, que permite dosagem constante ou proporcional dependendo da medição

Sua faixa de caudal é de 0,4 a 110 L/h e suporta contrapressão de até 20 bar

Alimentado

MODELOS

CÓDIGO	LITROS / H	BAR	MODELO	ML/IMP	TUBO Ø	PVP (€)
13075034	4 8	12 2	603	0.42 0.83	6x4	**689,76**
13075035	7 18	16 1	800	0.39 1	6X4	**797,54**
13075036	30 55	5 2	803	1.67 3	8X12	**924,17**

ACESSÓRIOS



portasondas		
CÓDIGO	MEDIDA	PVP (€)
13077013	1/2"	**30**
13077019	8X12	**81**



SOLUÇÕES DE CALIBRAÇÃO		
CÓDIGO	MEDIDA	PVP (€)
13077022	PH 4 - 7	**20**
13077024	REDOX	**16,68**



sondas		
CÓDIGO	MEDIDA	PVP (€)
13077005	PH 4 - 7	**120**
13077006	REDOX	**150**

CURVA DE INJEÇÃO

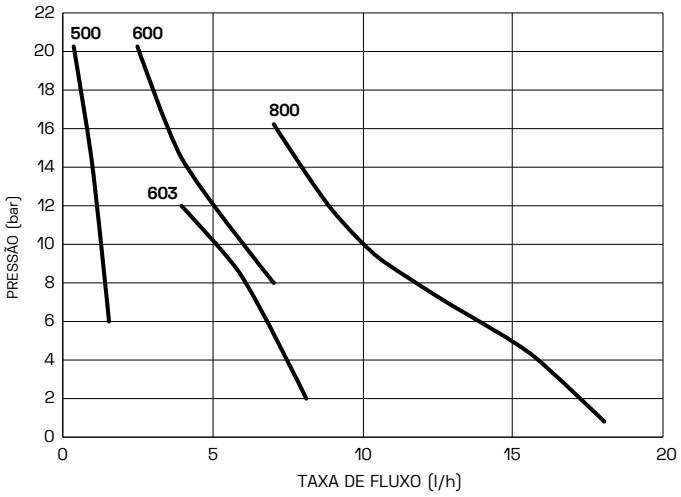

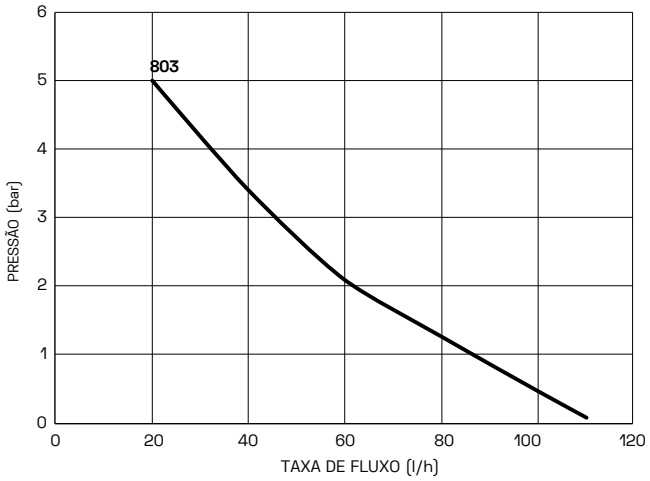

DIMENSÕES

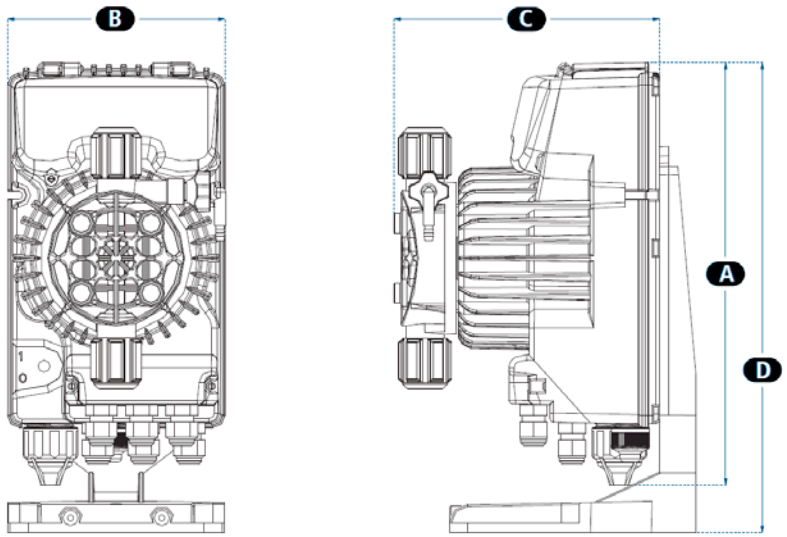

A	B	C	D
231	119	160.5	273.8

INFORMAÇÕES TÉCNICAS

MODELO	BAR	L/H	TECLAS MÁXIMOS	CC POR PRESSIONE	TUBO LIGAÇÃO	O QUE
600	20	2.5	120	0,35	4 / 6	12,0
	18	3		0,41		
603	12	4	160	0,42	4 / 6	12,2
	10	5		0,52		
	8	6		0,63		
	2	8		0,83		
800	12	7	320	0,36	4 / 6	23,9
	10	10		0,52		
	5	15		0,78		
	1	18		0,94		
803	5	20	300	1,11	8 / 12	22,2
	4	25		1,39		
	2	40		2.22		
	1	54		3		