INJECTION VENTURI LZS-150

Injecteur Venturi à pression différentielle, conçu pour injecter des engrais, des produits chimiques dans les systèmes d'irrigation ou de traitement. Son fonctionnement profite de la pression de l'eau ; ne nécessite aucune alimentation électrique, aucune pompe supplémentaire ou entretien complexe.







MATÉRIAUX

Corps : Polypropylène (PP).

Boule : céramique.

Ressort : acier inoxydable 316.

Joint : silicone haute résistance.

FONCTIONNEMENT

Pression maximale : 10 bar.

Mesures : ½", ¾", 1" , 1-1/2"

Il se branche en by-pass dans la conduite d'eau générale.

MODÈLES

CODE	LITRES / H	RACC.	DIAMÈTRE (MM)	MATÉRIEL	PRIX (€)
13071006	15 - 30	1/2"	6	PP	**32**
13071007	30 - 95	3/4"	6	PP	**39**
13071008	75 - 378	1"	9,5	PP	**65**
13071009	255 - 683	1 1/2"	12	PP	**80**

ACCESSOIRES



KIT D'ASPIRATION VENTURI

CODE	MODÈLE	PRIX (€)
13076023	1/2" - 3/4"	**20**
13076024	1"	**25**
13076025	1-1/2"	**35**



ÉLECTROVANNE PQ IFLOWCONTROL

CODE	MODÈLE	PRIX (€)
13076070	5MM 24/AC	**150**
13076071	8MM 24/AC	**162**



ROTAMÈTRES

VOIR PAGE

DIMENSIONS

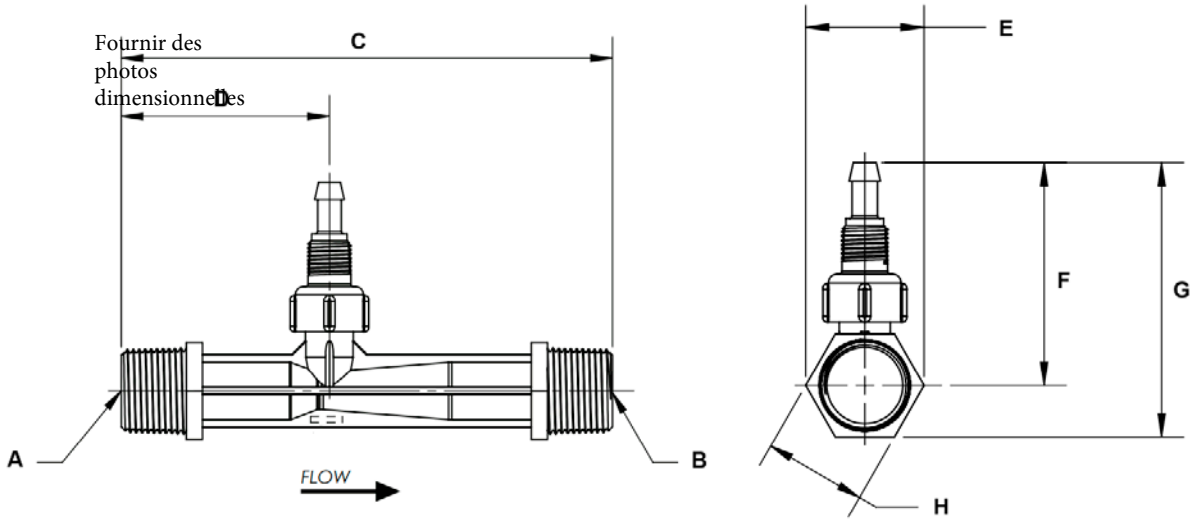

DN	A	B	C	D	E	F	G	H
1/2”	150	64	34	64	78	29	1/2”	1/2”
3/4”	150	64	34	64	78	29	3/4”	3/4”
1”	229	94	34	86	105	34	1”	1”
1-1/2”	279	140	48	86	110	48	1-1/2”	1-1/2”

PERFORMANCES

DN	0,8 BAR		1,0 BAR		1,5 BAR		2,0 BAR	
	Débit d’eau L/H	Absorption L/H	Débit d’eau L/H	Absorption L/H	Débit d’eau L/H	Absorption L/H	Débit d’eau L/H	Absorption L/H
1/2”	280	63	305	70	353	74	389	74
3/4”	880	97	961	107	1098	114	1192	113
1”	1758	158	2112	244	2578	265	3043	357
1-1/2”	3540	544	4140	619	4980	787	5880	786

DN	2,5 BAR		3,0 BAR		3,5 BAR	
	Débit d’eau L/H	Absorption L/H	Débit d’eau L/H	Absorption L/H	Débit d’eau L/H	Absorption L/H
1/2”	420	71	448	71	447	72
3/4”	1292	113	1372	113	1462	113
1”	3290	356	3691	352	3933	349
1-1/2”	6480	785	6720	779	7704	778