VÁLVULAS DE REGULAÇÃO LZS-300

As válvulas de sede angular são especialmente adequadas para aplicações de controlo de fluxo. A linearidade da relação entre abertura de válvula e caudal os torna apropriados principalmente para agricultura, em sistemas automáticos de fertrega.









CARACTERÍSTICAS DOS MATERIAIS

Corpo: PVC.

Controlo manual: ABS, aço inoxidável 316

Juntas: Viton (FMK)

CARACTERÍSTICAS OPERACIONAIS

Modelo de ângulo (1/2")

Modelo inclinado 20 , 25 , ¾",

Sistemas de fechamento cone-on-body.

Perda mínima de pressão.

Estanqueidade total às pressões de sucção.

Pressão nominal: bar PN 16

MODELOS

CÓDIGO	LIGAÇÃO	DN	MODELO	PVP (€)
12052005	1/2"	15	ÂNGULO	20
13076014	25	20	AO VIVO	35

ACESSÓRIOS



VEM TURI

VER PÁGINA



VÁLVULA SOLENÓIDE PQ IFLOWCONTROL

CÓDIGO	MODELO	PVP (€)
13076070	5MM 24/AC	**150**
13076071	8MM 24/AC	**162**



ROTÂMETROS

VER PÁGINA

PERDA DE CARGA

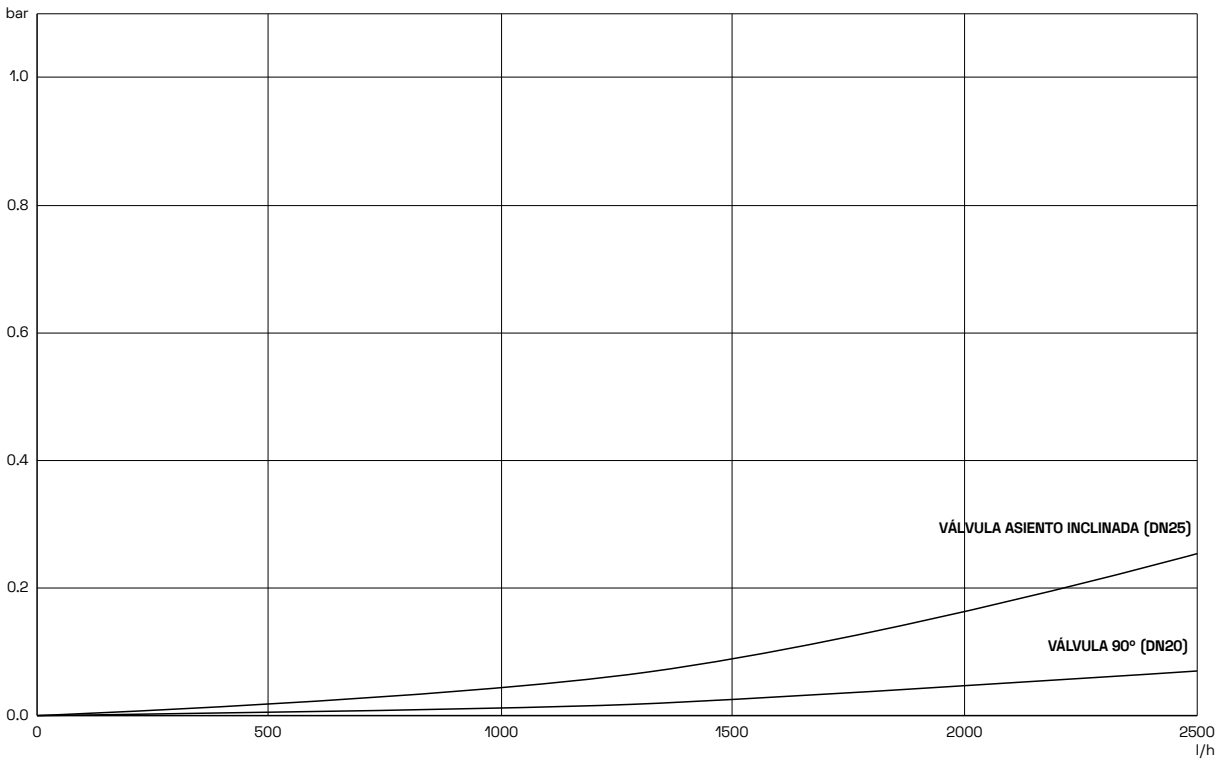

DIMENSÕES

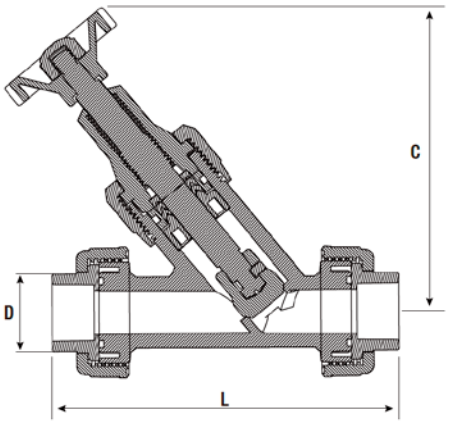

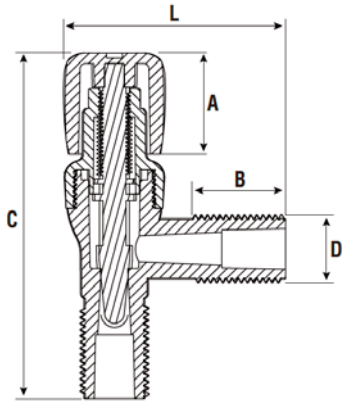

MEDIÇÕES DE VÁLVULAS DE ASSENTO INCLINADO		
L	C	D
154.5	136.1	34.5

MEDIÇÕES DA VÁLVULA L				
L	C	A	B	D
65,3	102,8	29,8	27,3	20,3