VANNE HYDRAULIQUE AMIAD

La vanne chimique Amiad est une vanne normalement fermée (NC) conçue pour les applications chimiques dans les systèmes d'irrigation. Fabriquée en polypropylène renforcé de fibre de verre, cette vanne offre une haute résistance chimique et mécanique. Idéal pour manipuler des liquides agressifs de manière sûre et efficace.









MATÉRIAUX

Corps : Polypropylène renforcé de fibre de verre

Ressort : Acier inoxydable 316

Joints : Viton

Visserie : Inox

FONCTIONNEMENT

Type de vanne : Normalement fermée (NF)

Pression maximale de service : 20 bar

Pression minimale d'ouverture : 1,5 bar

Connexion : Filetage mâle 3/4"

Entraînement : Hydraulique ou électrique via solénoïde

Applications : Injection de produits chimiques, contrôle de débit dans les systèmes d'irrigation et les procédés industriels

MODÈLES

CODE	MODÈLE	PRIX (€)
13076001	VAL 3/4"	117,66

ACCESSOIRES



VANNE HYDRAULIQUE PQ INOX		
CODE	MODÈLE	PRIX (€)
13076073	NC - 3/4"	**100**



SOLÉNOÏDE IFLOW À BASE MÉTALLI		
CODE	MODÈLE	PRIX (€)
11021052	NC-24VAC	**48**



E CLAPET ANTI-RETOUR PQ AMIAD		
CODE	MODÈLE	PRIX (€)
13076013	3/4"	**25,6**

PERTE DE CHARGE

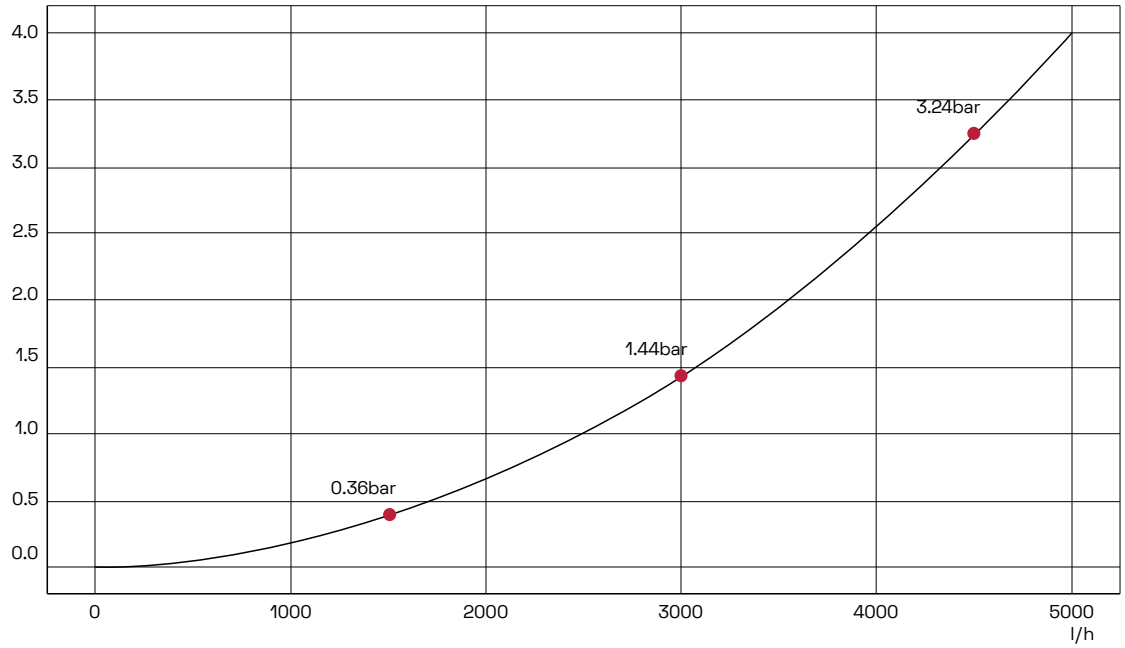

DIMENSIONS

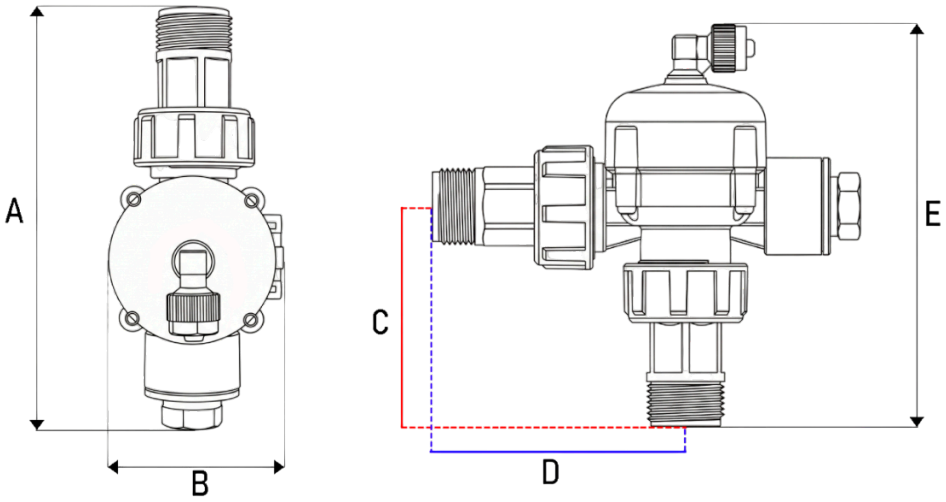

DN	A	B	C	D	E
3/4	140	54	73	82	129

RÉSISTANCE CHIMIQUE

PRODUIT	RÉSISTANCE
Acide chlorhydrique	Toutes concentrations
Acide nitrique	10% max.
Acide sulfurique	60% max.