VÁLVULA HIDRÁULICA AMIAD

A Válvula Química Amiad é uma válvula normalmente fechada (NC) projetada para aplicações químicas em sistemas de rega. Fabricada em polipropileno reforçado com fibra de vidro, esta válvula oferece alta resistência química e mecânica. Ideal para manusear líquidos agressivos com segurança e eficácia.









CARACTERÍSTICAS DOS MATERIAIS

Corpo: Polipropileno reforçado com fibra de vidro

Mola: Aço inoxidável 316

Juntas: Viton

Parafusos: Aço inoxidável

CARACTERÍSTICAS OPERACIONAIS

Tipo de válvula: Normalmente fechada (NC)

Pressão máxima de trabalho: bar 20

Pressão mínima de abertura: 1,5 bar

Ligação: Rosca macho 3/4"

Acionamento: Hidráulico ou elétrico via solenóide

Aplicações: Injeção de produtos químicos, controlo de caudal em sistemas de rega e processos industriais

MODELOS

CÓDIGO	MODELO	PVP (€)
13076001	VAL 3/4"	117,66

ACESSÓRIOS



VÁLVULA HIDRÁULICA PQ INOX		
CÓDIGO	MODELO	PVP (€)
13076073	NC - 3/4"	**100**



SOLENÓIDE DE FLUXO DE BASE DE M		
CÓDIGO	MODELO	PVP (€)
11021052	NC-24VAC	**48**



AL VÁLVULA DE RETENÇÃO PQ AMIAD		
CÓDIGO	MODELO	PVP (€)
13076013	3/4"	**25,6**

PERDA DE CARGA

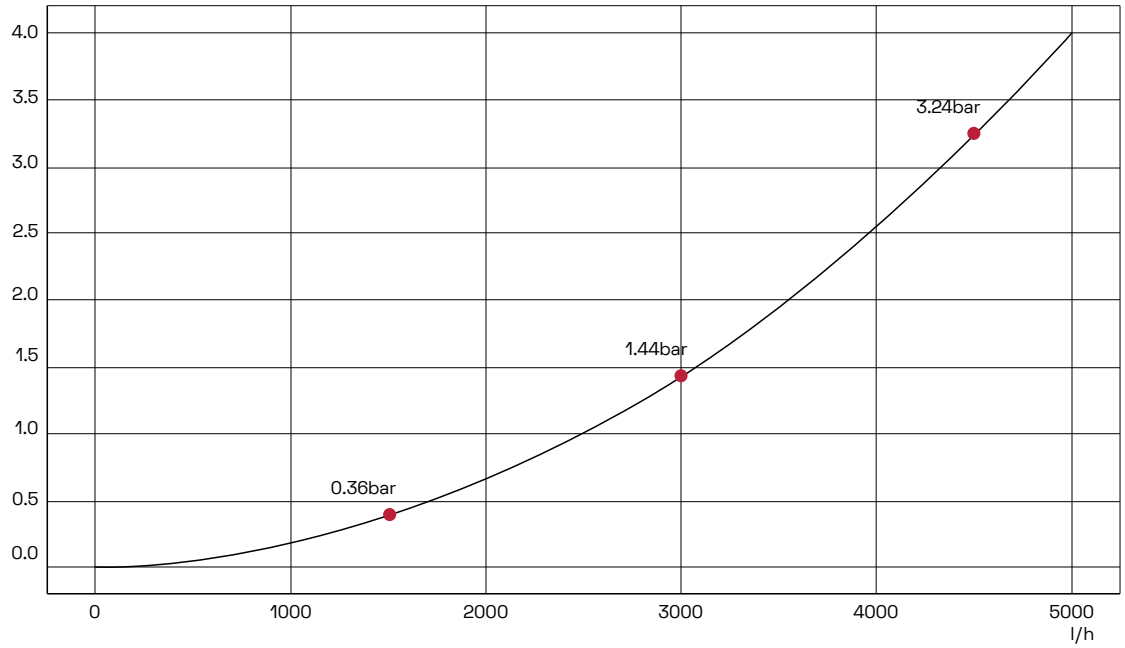

DIMENSÕES

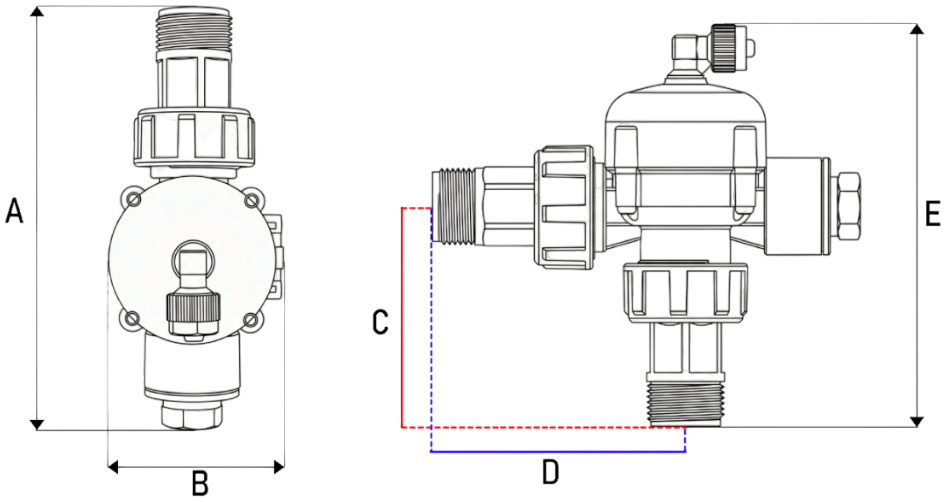

DN	A	B	C	D	E
3/4	140	54	73	82	129

RESISTÊNCIA QUÍMICA

PRODUTO	RESISTÊNCIA
Ácido clorídrico	Todas as concentrações
Ácido nítrico	10% máx.
Ácido sulfúrico	60% máx.