VÁLVULA HIDRÁULICA PQ INOX IF-100

A Válvula Química Iflow é uma válvula normalmente fechada (NC) projetada para aplicações químicas em sistemas de rega. Fabricada em aço inoxidável 316 e atuador pneumático com fibra de vidro, esta válvula oferece alta resistência química e mecânica. Ideal para manusear líquidos agressivos com segurança e eficácia.







CARACTERÍSTICAS DOS MATERIAIS

Corpo: Aço inoxidável 316, atuador Polipropileno reforçado com fibra de vidro.

Mola: Aço inoxidável 316.

Juntas: Viton e Teflon

Disco de fechamento: Viton

CARACTERÍSTICAS OPERACIONAIS

Tipo de válvula: Normalmente fechada (NC).

Pressão máxima de trabalho: 10 bar.

Pressão mínima de abertura: 2.5 bar.

Ligação: Rosca macho 3/4", 1", 1-1/2"

Acionamento: Hidráulico ou elétrico via solenoide.

MODELOS

CÓDIGO	MODELO	LIGAÇÃO	FURO MM	TIPO	PRESSÃO MÁXIMA	PVP (€)
13076073	DN20	3/4"	17	NC	10	**100**
13076074	DN25	1"	23	NC	10	**125**
13076075	DN40	1-/2"	32	NC	10	**180**

ACESSÓRIOS



Válvula de CONTRAPRESSÃO		
CÓDIGO	MODELO	PVP (€)
12042001	DN25	**102**



SOLENÓIDE DE FLUXO DE BASE DE M		
CÓDIGO	MODELO	PVP (€)
11021052	NC 24VAC	**48**



AL VÁLVULA DE RETENÇÃO PQ AMIAD		
CÓDIGO	MODELO	PVP (€)
13076013	3/4"	**25,6**

PERDA DE CARGA

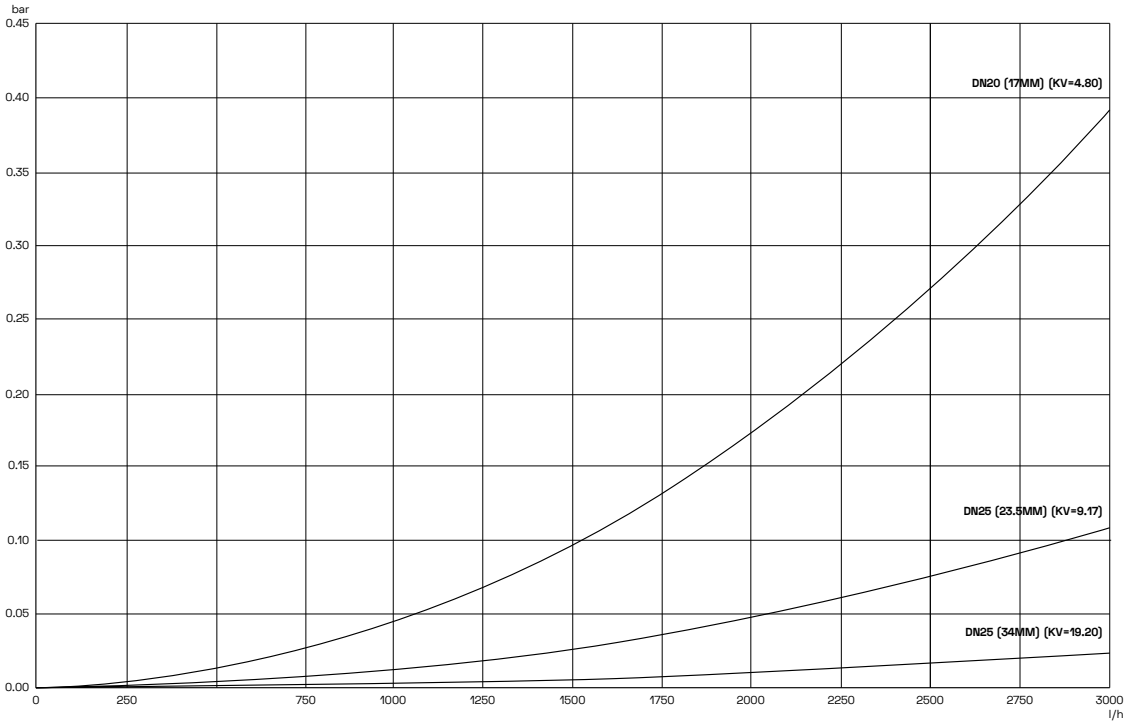

DIMENSÕES

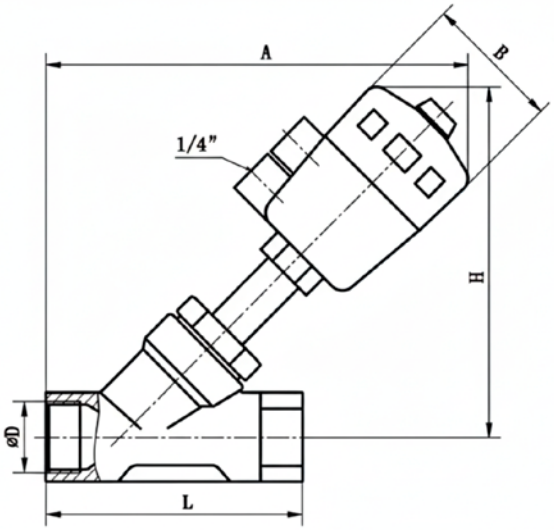

MODELO	L	A	H	D	E
DN20	95	178	145	3/4"	64
DN25	105	210	165	1"	64
DN40	130	228	190	1 1/2"	80