GOUTTEUR SUPERTIF PC - PCND

Le SuperTif utilise un diaphragme en silicone qui s'ajuste aux changements de pression pour assurer un débit constant (auto-compensation). Ce mécanisme comprend un système d'auto-nettoyage continu qui expulse les sédiments, évitant ainsi les blocages lors de l'irrigation.







MATÉRIAUX

Corps et couvercle : Polypropylène haute densité (résistant aux rayons UV et aux produits chimiques agricoles).

Diaphragme : Silicone injecté de haute précision (maintien de l'élasticité à long terme).

FONCTIONNEMENT

Pression de service : fonctionne généralement dans une plage de bars 0.7 à 4.0.

Débits disponibles : 2.2, 3.8, 7.8 (l/h).

Fonctions principales :

PC (auto-compensation) : maintient un débit uniforme quelle que soit la pression d'entrée.

ND (Non-Drain) : Le goutteur se ferme automatiquement lorsque la pression chute.

MODÈLES

AUTO-COMPENSATION				
CODE	**LITRES/H**	**COULEUR**	**UNITÉS EN BOÎTE**	**PRIX (€)**
15157039	2.2	NOIR / MARRON	4000	**0,22**
15157040	3.8	NOIR / MARRON	4000	**0,22**
15157041	7.8	NOIR / MARRON	4000	**0,22**

AUTO-COMPENSATEUR-ANTIDRAINANT				
CODE	**LITRES/H**	**COULEUR**	**UNITÉS EN BOÎTE**	**PRIX (€)**
15157042	2.2	MARRON / MARRON	4000	**0,22**
15157043	3.8	MARRON / NOIR	4000	**0,22**
15157044	7.8	MARRON / VERT	4000	**0,22**

DIMENSIONS

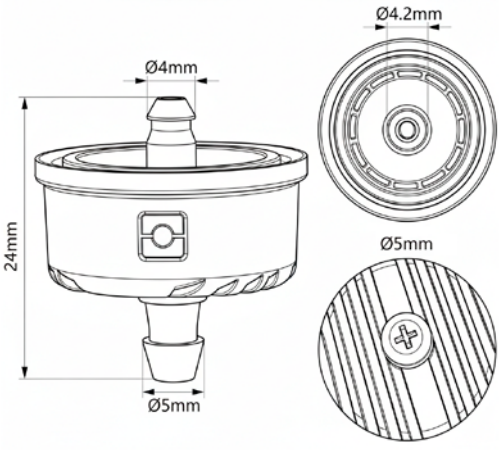

INFORMATIONS TECHNIQUES

TYPE DE GOUTTEUR DÉBIT (L/H) COULEUR BASE			Couleur de la couverture	Min. pression (m)	Max. pression (m)	Pression de scellage (m)	QUANTITÉ (SAC) QUANTITÉ (BOÎTE)		Numéro de produit
Supertif PC	2.2	Nègre	Marron	6	35	-	1000	4000	201015523
	3.85	Nègre	Nègre	6	35	-	1000	4000	201015524
	7.8	Nègre	Vert	6	35	-	1000	4000	201015525
	12	Nègre	Rouge	6	35	-	1000	4000	201015526
	25	Nègre	Orange	10	35	-	1000	4000	201015527
Supertif PCND	1.1	Marron	Gris clair	7	35	1.5	1000	4000	201015528
	2.2	Marron	Marron	7	35	1.5	1000	4000	201015531
	3.85	Marron	Nègre	7	35	1.5	1000	4000	201015533
	7.8	Marron	Vert	7	35	1.5	1000	4000	201015534