GOTEJADOR SUPERTIF PC - PCND

O SuperTif usa um diafragma de silicone que se ajusta às mudanças de pressão para garantir um caudal constante (autocompensante). Este mecanismo inclui um sistema de autolimpeza contínua que expele os sedimentos, evitando bloqueios durante a rega.







CARACTERÍSTICAS DOS MATERIAIS

Corpo e Tampa: Polipropileno de alta densidade (resistente aos raios UV e produtos químicos agrícolas).

Diafragma: Silicone injetado de alta precisão (mantém elasticidade a longo prazo).

CARACTERÍSTICAS OPERACIONAIS

Pressão de trabalho: Geralmente opera em uma faixa de 0.7 a 4.0 bar

Vazões disponíveis: 2.2, 3.8, 7.8 (l/h).

Principais funções:

PC (Autocompensante): Mantém fluxo uniforme independentemente da pressão de entrada.

ND (Sem Drenagem): O gotejador fecha automaticamente quando a pressão cai.

MODELOS

AUTOCOMPENSAÇÃO				
CÓDIGO	**LITROS/H**	**COR**	**UNIDADES DE CAIXA**	**PVP (€)**
15157039	2.2	PRETO / MARROM	4000	**0,22**
15157040	3.8	PRETO / MARROM	4000	**0,22**
15157041	7.8	PRETO / MARROM	4000	**0,22**

AUTO-COMPENSANTE-ANTIDRENAGEM				
CÓDIGO	**LITROS/H**	**COR**	**UNIDADES DE CAIXA**	**PVP (€)**
15157042	2.2	MARROM / MARROM	4000	**0,22**
15157043	3.8	MARROM / PRETO	4000	**0,22**
15157044	7.8	CASTANHO / VERDE	4000	**0,22**

DIMENSÕES

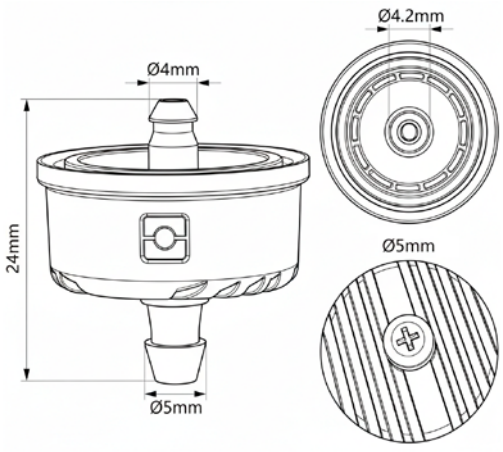

INFORMAÇÕES TÉCNICAS

TIPO DE FLUXO DO GOTEJADOR (L/H)	COR BASE		Cor da capa	Mín. pressão (m)	Máx. pressão (m)	Pressão de vedação (m)	QUANTIDADE (SACO)	QUANTIDADE (CAIXA)	Número do produto
Supertif PC	2.2	Negro	Marrón	6	35	-	1000	4000	201015523
	3.85	Negro	Negro	6	35	-	1000	4000	201015524
	7.8	Negro	Verde	6	35	-	1000	4000	201015525
	12	Negro	Vermelho	6	35	-	1000	4000	201015526
	25	Negro	Laranja	10	35	-	1000	4000	201015527
Supertif PCND	1.1	Marrón	Cinza claro	7	35	1.5	1000	4000	201015528
	2.2	Marrón	Marrón	7	35	1.5	1000	4000	201015531
	3.85	Marrón	Negro	7	35	1.5	1000	4000	201015533
	7.8	Marrón	Verde	7	35	1.5	1000	4000	201015534