VÁLVULA DE LAVAGEM LATERAL

A válvula de descarga lateral foi projetada para instalações de rega por gotejamento que requerem limpeza automática da seção lateral. No início de cada ciclo de rega é acionado o esvaziamento lateral, eliminando sedimentos e garantindo o correto funcionamento do sistema.







CARACTERÍSTICAS DOS MATERIAIS

Corpo E TAMPA: PP

Conectores: ligação farpada 16mm

Juntas internas: Elastômeros resistentes a produtos químicos e água de rega

CARACTERÍSTICAS OPERACIONAIS

Pressão de trabalho: bar 0,5 a 3

Tempo vazio: 15 – 25 segundos

Volume de descarga: 2, 3 litros

Aplicações: Para limpeza automática de laterais em sistemas de rega por gotejamento

MODELOS

CÓDIGO	LIGAÇÃO	PVP (€)
15156016	VÁLVULA DE LAVAGEM DENTADA 16MM	**5,7**

ACESSÓRIOS



LIGAÇÃO		
CÓDIGO	MODELO	PVP (€)
15156007	16	**0,09**



VÁLVULA		
CÓDIGO	MODELO	PVP (€)
15156024	16	**0,60**



PARTICIPAÇÃO		
CÓDIGO	MODELO	PVP (€)
15156020	16	**0,21**

DIMENSÕES

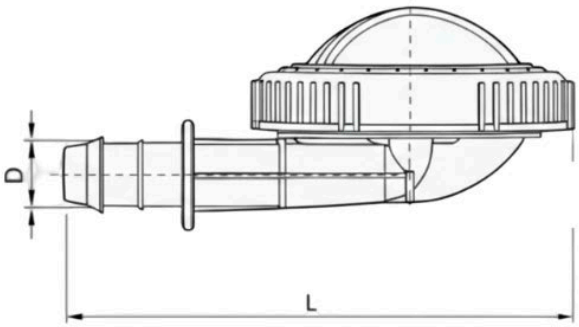

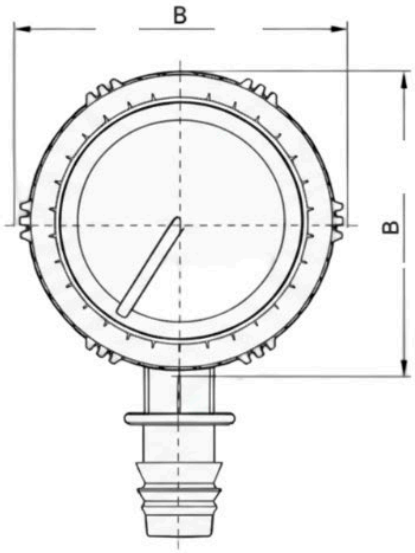

LIGAÇÃO	L	D	B	(KG)
16	100	16	72	0.28