# VENTOUSE TRIPLE EFFET AV- 200

La ventouse triple effet AV-200 est une ventouse de sortie d'air à haut débit et basse pression, dotée d'un coude rotatif fileté pour guider le drainage triple effet. Il combine les fonctions d'admission et d'expulsion de grands volumes d'air avec une purge automatique des petites bulles lors du fonctionnement sous pression.










## MATÉRIAUX

**Corps et couvercle :** Polypropylène (PP)

**Mécanisme interne :** Flotteur et siège d'étanchéité en PP et EPDM

**Protection et connexions :** Filetage mâle BSP

## FONCTIONNEMENT

**Plage de pression de service :** 0,2 à 10 bar

**Température maximale de fonctionnement continu :** 60 °C

Joint hermétique / étanchéité basse pression

Sortie d'air principale, combinée à un système de purge après mise en pression de la canalisation

## MODÈLES

| CODE | RACC. | | SOCLE | bar MINI | bar MAXIMALE | UNITÉS/BOÎTE | PRIX (€) |
|---|---|---|---|---|---|---|---|
| - | 3/4" | RM | PP | 0,2 | 10 | 12 | **37** |
| **19191037** | 1" | RM | PP | 0,2 | 10 | 12 | **37** |
| **19191038** | 2" | RM | PP | 0,2 | 10 | 6 | **60** |

## PERTE DE CHARGE

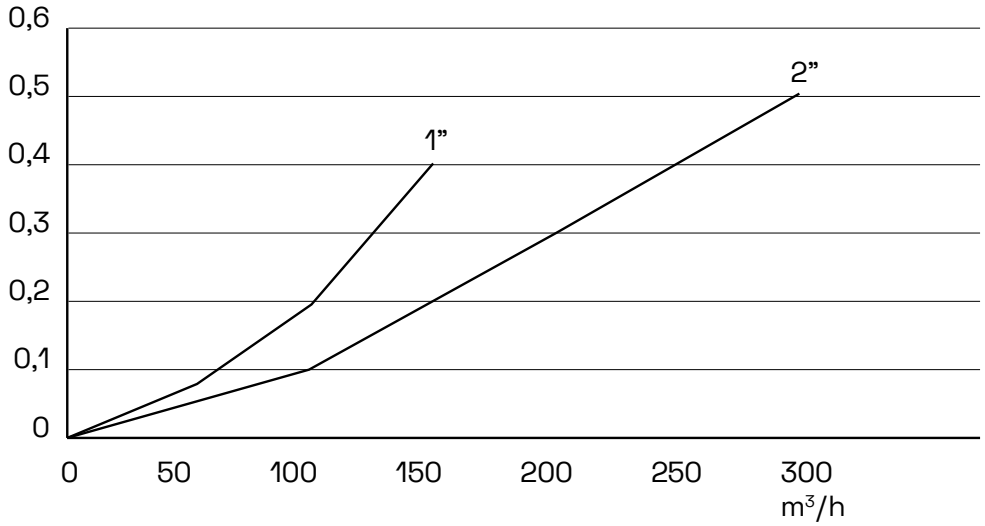


## DIMENSIONS

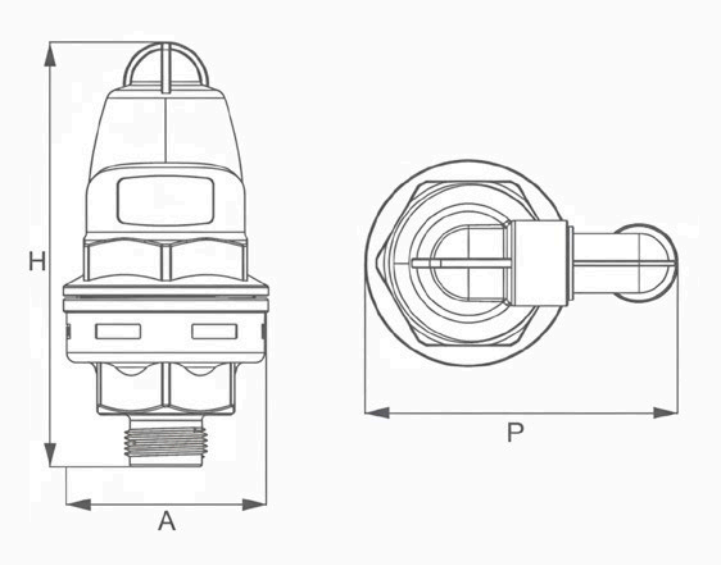


| CODE | RACC. | L | D1 | D2 | GR |
|---|---|---|---|---|---|
| - | 3/4” | 179 | 87 | 132 | 470 |
| **19191042** | 1” | 179 | 87 | 132 | 470 |
| **19191043** | 2” | 249 | 111 | 184 | 1052 |