ATUADOR ELÉTRICO DE VÁLVULA BORBOLETA

A válvula borboleta com atuador elétrico foi projetada para cortar ou regular o fluxo de líquidos em uma instalação de forma automática e precisa. O disco interno gira 90° para abrir ou fechar a passagem do fluido, garantindo um controlo eficiente. Seu atuador elétrico permite operação remota sem a necessidade de alavanca ou volante manual.



CARACTERÍSTICAS DOS MATERIAIS

Lentilha: aço inoxidável AISI 304.

Corpo: Ferro dúctil com revestimento epóxi resistente.

Eixo: Aço inoxidável AISI 304.

Seat (seal gasket): EPDM.

Atuador elétrico: Carcaça de alumínio anodizado com proteção IP67.

Parafusos: Aço inoxidável.

CARACTERÍSTICAS OPERACIONAIS

Acionamento: Atuador elétrico, disponível nas versões 220 V AC, 24 V AC/DC ou 110 V AC.

Funcionamento: Abertura e fechamento em 90°, com indicador visual de posição.

Controlo: Ligado/Desligado.

MODELOS

MEDIDA	LIGAÇÃO	CÓDIGO 12V AC/DC	PVP (€) 12V AC/DC	CÓDIGO 24-240V	PVP (€) 24-240V	CÓDIGO TRIF	PVP (€) TRIF
50	2”	**19195123**	**consultar**	**19195048**	**consultar**	**19195056**	**consultar**
65	2-1/2”	**19195124**	**consultar**	**19195049**	**consultar**	**19195057**	**consultar**
80	3”	**19195125**	**consultar**	**19195050**	**consultar**	**19195057**	**consultar**
100	4”	**19195126**	**consultar**	**19195051**	**consultar**	**19195058**	**consultar**
125	5”	**19195127**	**consultar**	**19195052**	**consultar**	**19195058**	**consultar**
150	6”	**19195128**	**consultar**	**19195053**	**consultar**	**19195059**	**consultar**
200	8”	**19195129**	**consultar**	**19195054**	**consultar**	**19195059**	**consultar**
250	10”	**19195130**	**consultar**	**19195055**	**consultar**	**19195060**	**consultar**

Dimensões da VÁLVULA

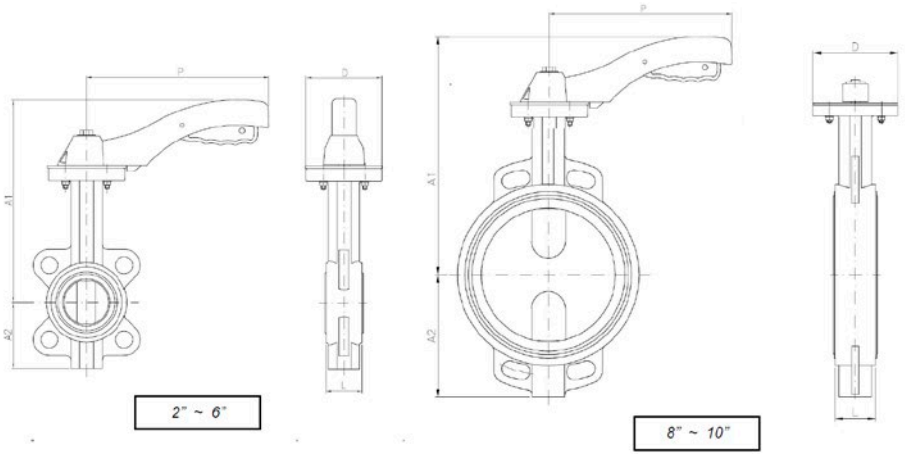

MEDIDA	DN	PN	L	A1	A2	J	P	(KG)
2"	50	16	43	238	70	***	170	2,8
2 ½"	65	16	46	238	80	***	170	3,3
3"	80	16	46	238	100	***	170	3,8
4"	100	16	52	270	115	***	215	5,8
5"	125	16	56	300	135	***	215	7,4
6"	150	16	56	300	150	***	215	8,35
8"	200	16	60	280	180	***	300	14,4
10"	250	16	68	330	215	***	300	21,8

Dimensões do ATUADOR ELÉTRICO

