ACTIONNEUR PNEUMATIQUE DE VANNE PAPILLON

La vanne papillon à actionneur pneumatique est conçue pour couper ou réguler le débit de liquides automatiquement et rapidement grâce à l'air comprimé. L'actionneur pneumatique permet un fonctionnement à distance par signal pneumatique, sans effort manuel, étant idéal pour les systèmes automatisés d'air, d'eau, de produits chimiques et de processus industriels.



MATÉRIAUX

Lentille : acier inoxydable AISI 304.

Corps : Fonte ductile avec revêtement époxy.

Arbre : acier inoxydable AISI 304.

Joints de fermeture : EPDM.

Actionneur pneumatique : Corps en aluminium anodisé.

Visserie : Acier inoxydable.

FONCTIONNEMENT

Actionnement : Au moyen d'un actionneur pneumatique double effet ou simple effet (rappel par ressort).

Pression d'air de commande : 5 à 8 bar.

Fonctionnement : Ouverture et fermeture à 90°, avec indicateur visuel de position.

Contrôle : On/Off, adaptatif

MODÈLES

DIMENSION	RACC.	CODE SIMPLE	PVC (€) SIMPLE	DOUBLE CODE	PRIX (€) DOUBLE
50	2"	**19195075**	**consulter**	**19195067**	**consulter**
65	2-1/2"	**19195076**	**consulter**	**19195068**	**consulter**
80	3"	**19195077**	**consulter**	**19195069**	**consulter**
100	4"	**19195078**	**consulter**	**19195070**	**consulter**
125	5"	**19195079**	**consulter**	**19195071**	**consulter**
150	6"	**19195080**	**consulter**	**19195072**	**consulter**
200	8"	**19195081**	**consulter**	**19195073**	**consulter**
250	10"	**19195082**	**consulter**	**19195074**	**consulter**

ACTIONNEUR ÉLECTRIQUE Dimensions

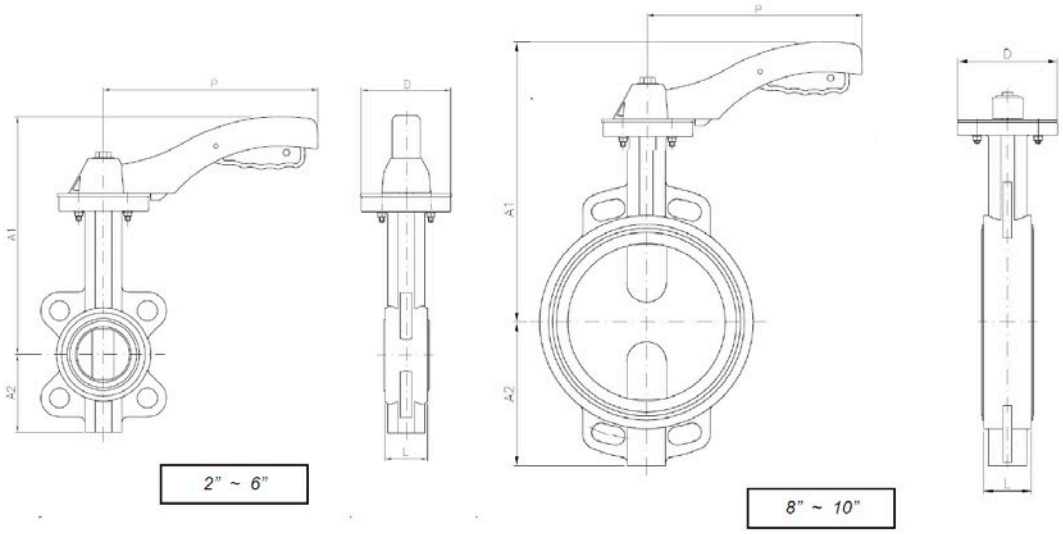

DIMENSION	DN	PN	L	A1	A2	J	P	(KG)
2"	50	16	43	238	70	***	170	2,8
2 ½"	65	16	46	238	80	***	170	3,3
3"	80	16	46	238	100	***	170	3,8
4"	100	16	52	270	115	***	215	5,8
5"	125	16	56	300	135	***	215	7,4
6"	150	16	56	300	150	***	215	8,35
8"	200	16	60	280	180	***	300	14,4
10"	250	16	68	330	215	***	300	21,8

Dimensions de la VANNE

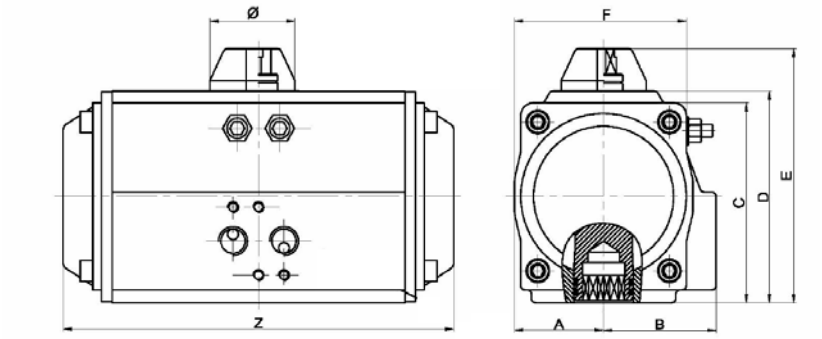

MODÈLE	A	B	C	D	E	F	Z	Ø	AÉRIEN CONNEXION
GNP14	28.5	36.5	60	-	90	52	122	55	NAMUR G1/4"
GNP24	30	41.5	65.5	72	102	65	147	55	NAMUR G1/4"
GNP44	36	47	81	87.5	117.5	72	168	55	NAMUR G1/4"
GNP60	42	53	94	99.5	129.5	81	184	55	NAMUR G1/4"
GNP94	46	57	98.5	108.7	138.7	92	204	55	NAMUR G1/4"