# ATUADOR PNEUMÁTICO DE VÁLVULA BORBOLETA

A válvula borboleta com atuador pneumático foi projetada para cortar ou regular o fluxo de líquidos de forma automática e rápida usando ar comprimido. O atuador pneumático permite operação remota por sinal pneumático, sem esforço manual, sendo ideal para sistemas automatizados de ar, água, produtos químicos e processos industriais.



## CARACTERÍSTICAS DOS MATERIAIS

**Lentilha:** aço inoxidável AISI 304.

**Corpo:** Ferro dúctil com revestimento epóxi.

**Eixo:** Aço inoxidável AISI 304.

**Juntas de fechamento:** EPDM.

**Atuador pneumático:** Corpo em alumínio anodizado.

**Parafusos:** Aço inoxidável.

## CARACTERÍSTICAS OPERACIONAIS

**Atuação:** Através de atuador pneumático de dupla ação ou simples ação (retorno por mola).

**Pressão de ar de controlo:** bar 5 a 8.

**Funcionamento:** Abertura e fechamento em 90°, com indicador visual de posição.

**Controlo:** Ligado/Desligado, adaptativo

## MODELOS

| MEDIDA | LIGAÇÃO | CÓDIGO SIMPLES | PVP (€) ÚNICO | CÓDIGO DUPLO | PVP (€) DUPLO |
|---|---|---|---|---|---|
| 50 | 2” | **19195075** | **consultar** | **19195067** | **consultar** |
| 65 | 2-1/2” | **19195076** | **consultar** | **19195068** | **consultar** |
| 80 | 3” | **19195077** | **consultar** | **19195069** | **consultar** |
| 100 | 4” | **19195078** | **consultar** | **19195070** | **consultar** |
| 125 | 5” | **19195079** | **consultar** | **19195071** | **consultar** |
| 150 | 6” | **19195080** | **consultar** | **19195072** | **consultar** |
| 200 | 8” | **19195081** | **consultar** | **19195073** | **consultar** |
| 250 | 10” | **19195082** | **consultar** | **19195074** | **consultar** |

## Dimensões do ATUADOR ELÉTRICO

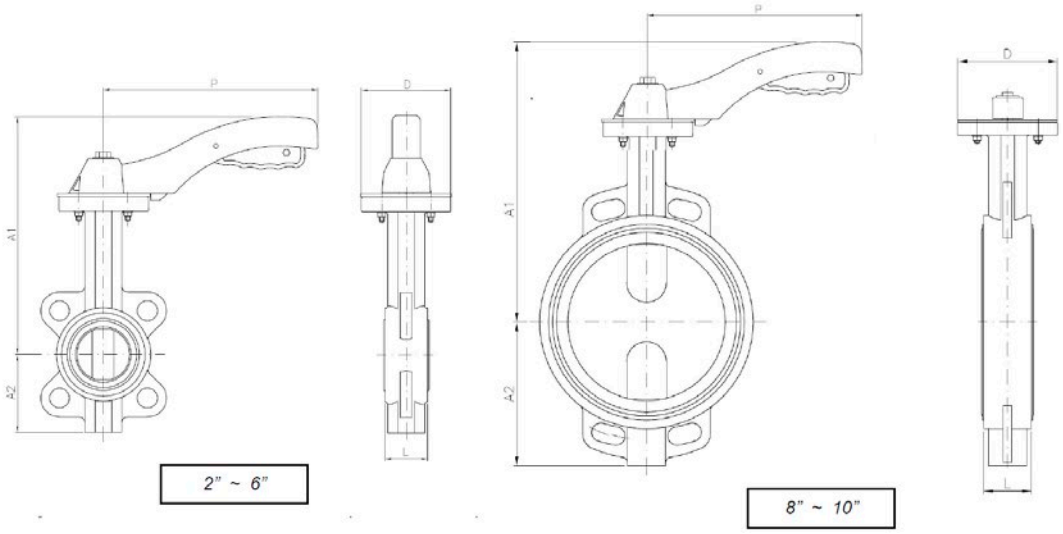


| MEDIDA | DN | PN | L | A1 | A2 | J | P | (KG) |
|---|---|---|---|---|---|---|---|---|
| 2" | 50 | 16 | 43 | 238 | 70 | *** | 170 | 2,8 |
| 2 ½" | 65 | 16 | 46 | 238 | 80 | *** | 170 | 3,3 |
| 3" | 80 | 16 | 46 | 238 | 100 | *** | 170 | 3,8 |
| 4" | 100 | 16 | 52 | 270 | 115 | *** | 215 | 5,8 |
| 5" | 125 | 16 | 56 | 300 | 135 | *** | 215 | 7,4 |
| 6" | 150 | 16 | 56 | 300 | 150 | *** | 215 | 8,35 |
| 8" | 200 | 16 | 60 | 280 | 180 | *** | 300 | 14,4 |
| 10" | 250 | 16 | 68 | 330 | 215 | *** | 300 | 21,8 |

## Dimensões da VÁLVULA

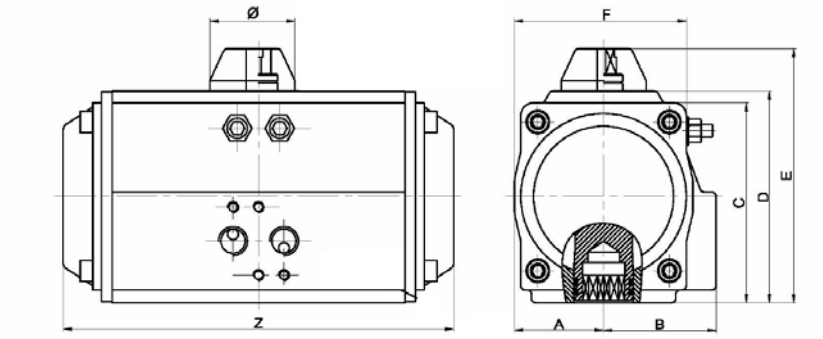


| MODELO | A | B | C | D | E | F | Z | Ø | AR CONEXÃO |
|---|---|---|---|---|---|---|---|---|---|
| GNP14 | 28.5 | 36.5 | 60 | - | 90 | 52 | 122 | 55 | NAMUR G1/4" |
| GNP24 | 30 | 41.5 | 65.5 | 72 | 102 | 65 | 147 | 55 | NAMUR G1/4" |
| GNP44 | 36 | 47 | 81 | 87.5 | 117.5 | 72 | 168 | 55 | NAMUR G1/4" |
| GNP60 | 42 | 53 | 94 | 99.5 | 129.5 | 81 | 184 | 55 | NAMUR G1/4" |
| GNP94 | 46 | 57 | 98.5 | 108.7 | 138.7 | 92 | 204 | 55 | NAMUR G1/4" |