VÁLVULA DE GAVETA

A válvula gaveta de fechamento elástico é utilizada para interromper ou permitir a passagem de fluxo em uma tubulação, através da movimentação de uma comporta interna. Seu fecho elástico garante uma vedação hermética e evita vazamentos. É operado manualmente por um volante que levanta ou abaixa a comporta dentro do corpo da válvula.







CARACTERÍSTICAS DOS MATERIAIS

Corpo e tampa: Ferro fundido dúctil

Portão: Ferro revestido com borracha EPD.

Eixos e ferragens: Aço inoxidável 316.

Pintura/Acabamento: Revestimento interno e externo com tinta epóxi em pó.

CARACTERÍSTICAS OPERACIONAIS

Pressão de trabalho: bar 10–16.

Faixa de medição: De 2" a 12" (DN50 a DN300).

Temperatura de trabalho: Entre -10 °C e +80 °C.

Ligação: Flanges padrão PN16

MODELOS

CÓDIGO	MEDIDA	LIGAÇÃO	PN	UNID./CAIXA	PVP (€)
19190013	50	2"	16	1	**92**
19190014	65	2-1/2"	16	1	**104**
19190015	80	3"	16	1	**129**
19190016	100	4"	16	1	**173**
19190017	125	5"	16	1	**214**
19190018	150	6"	16	1	**286**
19190019	200	8"	16	1	**453**
19190020	250	10"	16	1	**725**
19190021	300	12"	16	1	**1080**

DIMENSÕES

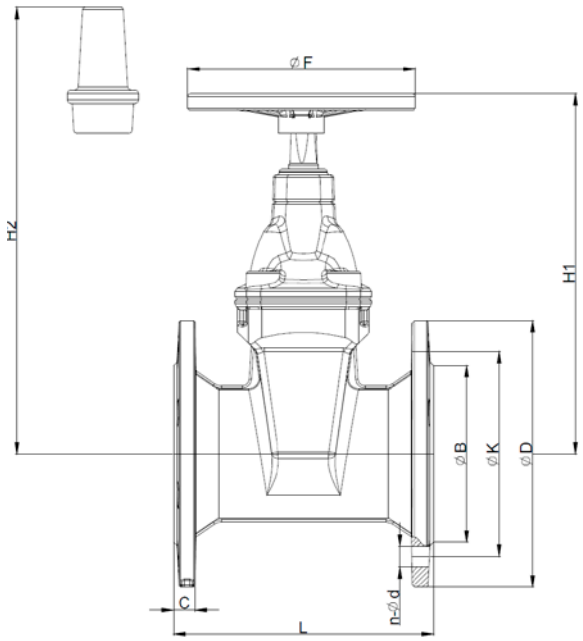

DN	L			H1	H2	ØB	ØK		C	ØF
	BS	F4	F5				PN16	PN16		
50	178	150	250	240	255	99	165	4-Ø19	4-Ø19	19
65	190	170	270	258	280	118	185	4-Ø19	4-Ø19	19
80	203	180	280	293	311	132	200	8-Ø19	8-Ø19	19
100	229	190	300	326	340	156	220	8-Ø19	8-Ø19	19
125	254	200	325	377	386	184	250	8-Ø19	8-Ø19	19
150	267	210	350	414	430	211	285	8-Ø23	8-Ø23	19
200	292	230	400	510	550	266	340	8-Ø23	12-Ø23	20
250	330	250	450	585	625	319	405	355	12-Ø23	12-Ø28
300	356	270	500	663	703	370	460	410	12-Ø23	12-Ø28
350	381	290	550	890	955	429	520	470	16-Ø23	16-Ø28
400	406	310	600	970	1040	480	580	525	16-Ø26	16-Ø31
450	432	330	650	1025	1105	520	640	585	20-Ø26	20-Ø31
500	457	350	700	1153	1235	609	715	650	20-Ø26	16-Ø34
600	508	390	800	1310	1395	720	840	770	20-Ø30	20-Ø37