SOUPAPE DE SÉCURITÉ

La soupape de sécurité a un siège plat et un ressort direct, empêchant la surpression de casser le tuyau, évacuant l'eau lorsqu'elle dépasse la pression de déclenchement qui est régulée par la vis de régulation, étant fixée par le contre-écrou de serrage.



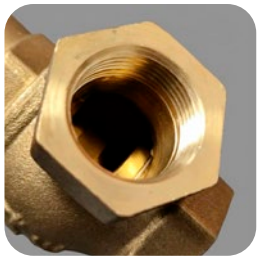



MATÉRIAUX

Corps : Laiton

Cloche : Laiton

Joint d'étanchéité : PTFE

Ressort : Acier

Vis et contre-écrou de régulation : acier inoxydable AISI 304

FONCTIONNEMENT

Conçu pour fonctionner dans une plage de températures allant de 0 C à 80 C

Pression d'entrée maximale : bar 12

Plage de régulation : bar 2 à 8

Fils : BSP

MODÈLES

CODE	DIMENSION	RACC.	PN	UNITÉS/BOÎTE	PRIX (€)
19192318	15	1/2"	16	1	**25,92**
19192013	20	3/4"	16	1	**54,31**
19192014	25	1"	16	1	**69,72**
19192015	30	1-1/4"	16	1	**114,23**
19192016	40	1-1/2"	16	1	**145,11**
19192017	50	2"	16	1	**201,92**

ACCESSOIRES



VANNE À BILLE

VOIR PAGE

PERTE DE CHARGE

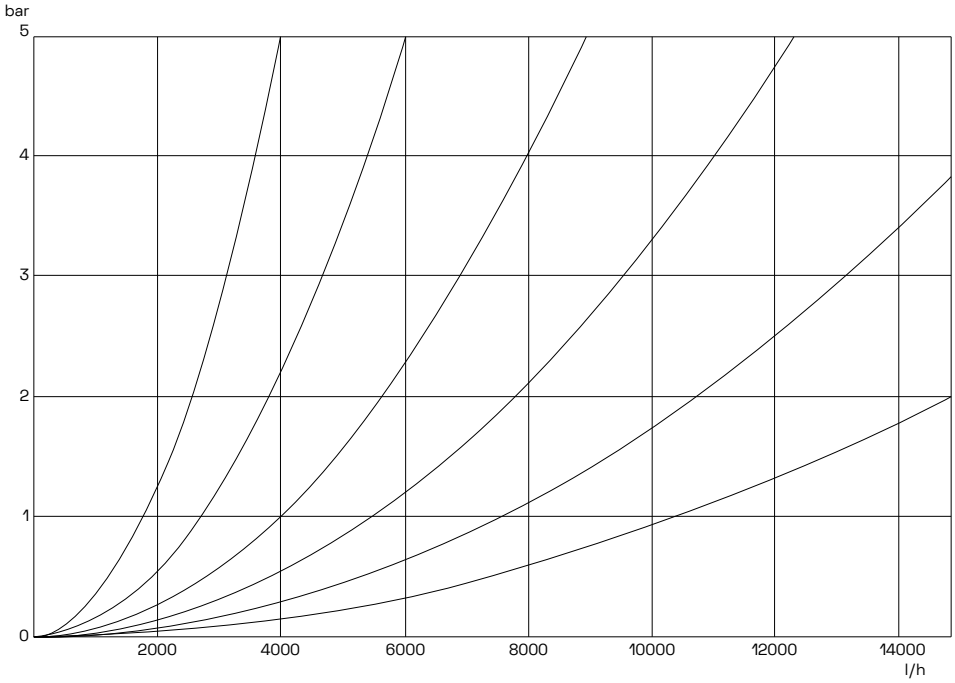

DIMENSIONS

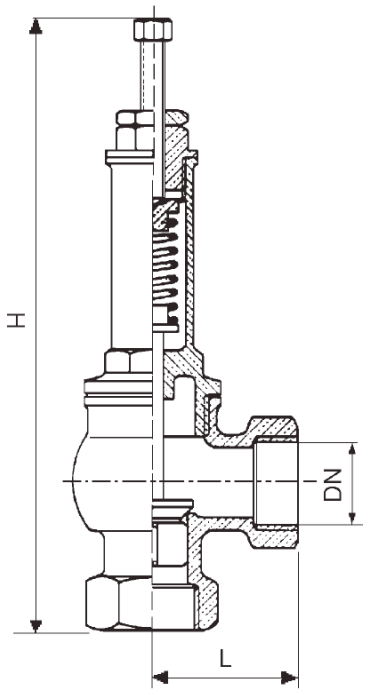

DN	H	L	Ø TROU
1/2”	126	45	13
3/4”	145	56	19
1”	157	63	25
1 1/4”	189	78	31,5
1 1/2”	210	87	38